VIESSMANN

Прайс-лист 2020 RUS

- Котлы малой, средней и большой мощности
- Настенные котлы
- Емкостные водонагреватели
- Гелиосистемы
- Тепловые насосы
- Системотехника

Действует с сентября 2019

Прайс-лист 2020 RUS

VIESSMANN

6137 017 RU 5/2019

Отпечатано на экологически чистой
бумаге, отбеленной без добавления хлора.

Пояснения к прайс-листу

- Данный прайс-лист действителен для России.
  В прайс-листе содержится следующая программа поставок:

  котлы малой, средней и большой мощности
  настенные котлы
  емкостные водонагреватели
  гелиосистемы
  тепловые насосы
  системотехника

- Сокращение: MG - материальная группа.

Цены нашего прайс-листа указаны без НДС. В случае изменения отпускных цен заводом-изготовителем - цены настоящего прайс-листа могут быть изменены.

Оставляем за собой право на внесение изменений.

ООО „Виссманн“
www.viessmann.ru

VIESSMANN

Напольные водогрейные котлы для работы на жидком и газообразном топливе до 63 кВт	1
Напольные жидкотопливные конденсационные водогрейные котлы	2
	3
Напольные газовые водогрейные котлы 29 - 420 кВт	4
Настенные газовые водогрейные котлы 10,5 - 34 кВт	5
Газовые конденсационные котлы напольные до 60 кВт	6
Настенные газовые конденсационные котлы	7
Принадлежности для отопительной техники	8

Тепловые насосы 5,6 - 117,8 кВт	11
Котлы для работы на твердом топливе	12
Гелиосистемы	13
	14
Система вентиляции с рекуперацией тепла	15
	16
Емкостные водонагреватели **Буферные емкости отопительного контура и контура ГВС** **Теплообменники**	17
Контроллеры отопительных контуров **Телекоммуникационные системы**	18

Жидкотопливные / газовые водогрейные котлы Vitoplex 90 - 2 000 кВт **Чугунный водогрейный котел Vitorond** 80 - 270 кВт	21
Газовые конденсационные водогрейные котлы 80 - 1400 кВт	22
Теплообменник уходящих газов/воды для использования теплоты конденсации (на газовом или жидком топливе)	23
	24
Тепловые насосы 27 - 2000 кВт	25
	26
Автономные ТЭС	27
	28
	29
	30

5811957

1.1	**Vitorond 100**	Чугунный водогрейный котел	18 - 63 кВт	**Напольные водогрейные котлы для работы на жидком и газообразном топливе** до 63 кВт от 80 кВт см. регистр 21	1
2.1 2.3	**Vitorondens 200-T** **Система удаления продуктов сгорания** для жидкотопливного конденсационного водогрейного котла		20,2 - 53,7 кВт	**Напольные жидкотопливные конденсационные водогрейные котлы**	2
					3
4.1 4.2	**Vitogas 100-F** **Vitogas 100-F**	Чугунный водогрейный котел	29 - 180 кВт 72 - 420 кВт	**Напольные газовые водогрейные котлы** до 420 кВт	4
5.1 5.4	**Vitopend 100-W, тип A1HB/A1JB** **Система удаления продуктов сгорания**		10,5 - 34 кВт	**Настенные газовые водогрейные котлы**	5
6.1 6.2	**Vitocrossal 300** **Система удаления продуктов сгорания** для Vitocrossal 300		26 - 60 кВт	**Газовые конденсационные котлы напольные** до 60 кВт от 87 кВт см. регистр 22	6
7.1 7.2 7.3 7.4 7.6	**Vitodens 100-W** **Vitodens 111-W** **Vitodens 200-W** **Vitodens 222-F** **Система удаления продуктов сгорания для Vitodens**	настенный компактный настенный многокотловая установка компактный	4,7 - 35 кВт 4,7 - 35 кВт 1,8 - 150 кВт 98 - 594 кВт 1,8 - 32 кВт	**Настенные газовые конденсационные котлы**	7
8.3 8.4	**Приспособление для подачи на место установки** **Средства для очистки котлов и теплоносители** **Мембранные расширительные баки**			**Принадлежности для отопительной техники**	8
					9
					10

5811902

11.3	**Vitocal 300-G**	Рассольно-водяной тепловой насос	5,7 - 117,8 кВт	**Тепловые насосы**	11
11.5	**Vitocal 100-S**	Воздушно-водяной теплоовой насос	2,5 - 17,1 кВт		
					12
13.1	**Vitosol 100-F/100-FM/200-FM**	Плоские коллекторы	2,3 м²	**Гелиосистемы**	13
13.2	**Vitosol 141-FM**	Гелиокомплекты для ГВС			
13.4	**Vitosol 300-TM**	Вакуумный трубчатый коллектор			
13.5	**Принадлежности для Vitosol**				
13.6	**Контроллеры**				
					14
15	**Vitovent 300/300-W**		180-400 м³/ч	**Система вентиляции с рекуперацией тепла**	15
	Vitovent 050-D		43 м³/ч		
	Vitovent 100-D		45 м³/ч		
					16
17.1	**Vitocell 100-H/300-H**	Емкостные водонагреватели	130 - 500 л	**Емкостные водонагреватели**	17
17.2	**Vitocell 100-W/100-V/300-V**		100 - 1000 л		
17.3	**Vitocell 100-L**		500 - 1000 л		
17.4	**Vitocell 100-B/300-B**	Бивалентные емкостные водонагреватели	300 - 500 л	**Буферные емкости отопительного контура и контура ГВС**	
17.5	**Vitocell 100-E/120-E/140-E/160-E**	Буферная емкость отопительного контура	200 - 2000 л		
17.6	**Vitotrans 353**	Модуль свежей воды		**Теплообменники**	
17.7	**Vitocell 340-M/360-M**	Комбинирован. емкостный водонагреватель	25 - 68 л/мин		
17.8	**Vitotrans 100**		750 - 950 л		
18.1	**Vitotronic 200-H**	Контроллеры отопительных контуров		**Контроллеры отопительных контуров**	18
18.2	**Vitoconnect**				
	Vitocom	Коммуникационные интерфейсы		**Телекоммуникационные системы**	
	Vitodata	Дистанционный контроль через интернет			
	Vitogate				
18.5	**Комплектующие контроллеров**	Смеситель, электропривод смесителя, терморегулятор			
					19
					20

5811994

21.1	**Vitoplex 100**	Стальные	110 - 2000 кВт	**Жидкотопливные / газовые водогрейные котлы** **Стальные водогрейные котлы Vitoplex,** 90 - 2000 кВт **Чугунный водогрейный котел Vitorond,** 80 - 270 кВт	21
21.2	**Vitoplex 200**	водогрейные	90 - 1950 кВт		
21.3	**Vitoplex 300**	котлы	90 - 2000 кВт		
21.4	**Vitorond 100**	Чугунные водогрейные	80 - 100 кВт		
21.5	**Vitorond 200**	котлы	125 - 270 кВт		
22.0	**Vitocrossal 100 с системой удаления продуктов сгорания**		80 - 318 кВт	**Газовые конденсационные водогрейные котлы** 80 - 1400 кВт	22
22.1	**Vitocrossal 200 с системой удаления продуктов сгорания**		87 - 311 кВт		
22.2	**Vitocrossal 200 с системой удаления продуктов сгорания**		400 - 620 кВт		
22.4	**Vitocrossal 300 с системой удаления продуктов сгорания**		400 - 630 кВт		
22.5	**Vitocrossal 300**		787 - 1400 кВт		
23.2	**Vitotrans 300**	Теплообменник уходящих газов/воды		**Теплообменник уходящих газов/воды для использования теплоты конденсации (на газовом или жидком топливе)**	23
					24
					25
					26
27	**Vitobloc 200**			**Автономные ТЭС**	27
					28
					29
					30

5811919

Варианты горелок

	Без горелки		
1.1 **Vitorond 100** (18 - 63 кВт)	●		

Варианты контроллеров

	Vitotronic 100 (тип KC2B)	Vitotronic 100 (тип KC4B)	Vitotronic 200 (тип KO1B)	Vitotronic 200 (тип KO2B)
1.1 **Vitorond 100** (18 - 63 кВт)		●		●

► *Функции контроллеров см. на обратной стороне листа*

5829903 5/2018

1

Варианты контроллеров

Функции контроллеров	Vitotronic 100 (тип KC2B и KC4B)	Vitotronic 200 (тип KO1B и KO2B) для двух отопительных контуров со смесителем и одного отопительного контура без смесителя
Режим работы с постоянной температурой подачи	●	
Программируемая и погодозависимая теплогенерация с переменной температурой теплоносителя		●
Погодозависимая теплогенерация		●
Управление нагревом емкостного водонагревателя	●	●
Управление смесителем для одного отопительного контура		●*1
Управление смесителями двух отопительных контуров		●*1
Программируемое переключение суточных и недельных режимов работы		●
Дисплей с текстовым меню		●
Система диагностики	●	●
Отдельные циклограммы для приготовления горячей воды		●
Управление циркуляционным насосом контура водоразбора ГВС		●
Отдельные циклограммы работы циркуляционного насоса контура водоразбора ГВС		●
Коммуникация с модулем управления гелиоустановкой	●	●
Индикация температуры и режимов работы гелиоустановки	●	●
Информационный обмен через шину LON		●*1

*1 *возможно в сочетании с принадлежностями*

5829903

Низкотемпературный чугунный водогрейный котел для работы на жидком и газообразном топливе
18 - 63 кВт

Vitorond 100

Vitorond 100 / Vitocell 100-V

Vitorond 100

Тип VR2B

Низкотемпературный чугунный водогрейный котел для работы на жидком и газообразном топливе

Программируемая и погодозависимая теплогенерация с переменной температурой теплоносителя

До 33 кВт со смонтированной теплоизоляцией
От 40 кВт котловой блок с отдельной теплоизоляцией

Допустимое рабочее давление 3 бар

- Нормативный КПД: 89 % (H_s)/94,5 % (H_i).
- Теплообменные поверхности Eutectoplex обеспечивают высокую эксплуатационную надежность и длительный срок службы.
- Литые сегменты с эластичным уплотнением для надежной герметизации на стороне топочных газов.
- Струйная система циркуляции Jetflow обеспечивает оптимальное распределение теплоносителя.
- Удобный в использовании контроллер Vitotronic с графической и текстовой индикацией.
- Простое и экономичное обслуживание водогрейного котла благодаря горизонтальному расположению газоходов и легко извлекаемым турбулизаторам.

5/2018
5829824

1.1

Отопительная установка	Контроллер
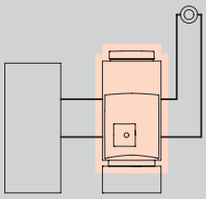 ■ 1 отопительный контур без смесителя	**Vitotronic 100** **Тип KC4B, для режима с постоянной температурой подачи** С регулировкой температуры емкостного водонагревателя по датчику, а также со встроенной системой диагностики. Для режима управления по температуре помещения, по выбору: **Vitotrol 100 (тип UTA)** № заказа 7170149 **173,– евро MG W** **Vitotrol 100 (тип UTDB)** № заказа Z007694 **207,– евро MG W** **Vitotrol 100 (тип UTDB-RF)** № заказа Z007695 **385,– евро MG W**
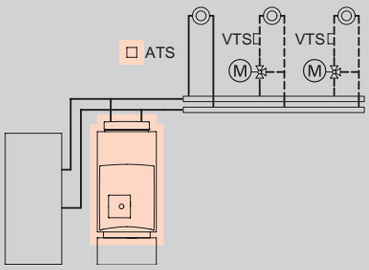 ■ 1 отопительный контур без смесителя ■ 1 или 2 отопительных контура со смесителем	**Vitotronic 200** **Тип KO2B, для режима погодозависимой теплогенерации** Для одного отопительного контура без смесителя и двух отопительных контуров со смесителем. ■ погодозависимое цифровое программное управление котловым и отопительным контурами ■ цифровой таймер с суточными и недельными режимами работы ■ раздельная настройка временных программ, кривых отопления, заданных значений температуры и режимов работы ■ регулировка температуры воды по датчику температуры емкостного водонагревателя ■ интегрированная система диагностики и другие функции Для **каждого отопительного контура со смесителем** необходимы принадлежности, по выбору: **Комплект привода смесителя, с блоком управления (монтаж на смесителе)** № заказа ZK02940 **427,– евро MG W** **Блок управления приводом смесителя (монтаж на стене)** № заказа ZK02941 **274,– евро MG W**

Комплект поставки:

■ Котловой блок со смонтированной теплоизоляцией
■ Контроллер котлового контура
■ Штекерные электроподключения
■ Без горелки

5829824

Варианты горелок Наименование горелки	Номинальная тепловая мощность (кВт)							MG W
	18,0	22,0	27,0	33,0	40,0	50,0	63,0	
Водогрейный котел без горелки для монтажа соответствующей горелки	VR2BB03 **1.476,–**	VR2BB04 **1.595,–**	VR2BB05 **1.666,–**	VR2BB06 **1.782,–**	VR2BB23 **2.286,–**	VR2BB24 **2.536,–**	VR2BB25 **2.848,–**	№ заказа **евро**
Водогрейный котел без горелки для монтажа соответствующей горелки	VR2BB11 **2.088,–**	VR2BB12 **2.207,–**	VR2BB13 **2.277,–**	VR2BB14 **2.390,–**	VR2BB29 **2.913,–**	VR2BB30 **3.162,–**	VR2BB31 **3.476,–**	№ заказа **евро**
Технич. данные								
Длина	890	1025	1165	1165	915	1040	1170	мм
Ширина	500	500	500	500	565	565	565	мм
Высота	940	940	940	940	1110	1110	1110	мм
Масса	128	165	202	202	223	276	329	кг
Подключение системы удаления продуктов сгорания	130	130	130	130	150	150	150	Ø мм

1.1

Принадлежности

Vitocell 100-V

		MG W
Vitocell 100-V, тип CVA ■ Объем 160 литров. ■ Стандартная теплоизоляция ■ Цвет серебристый ■ Из стали, с внутренним эмалевым покрытием Ceraprotect. Межсоединение должно быть заказано отдельно. Рекомендуется для котлов мощностью до 27 кВт	3003702 **884,–**	№ заказа **евро**
Vitocell 100-V, тип CVA ■ Объем 200 литров. ■ Стандартная теплоизоляция ■ Цвет серебристый ■ Из стали, с внутренним эмалевым покрытием Ceraprotect. Межсоединение должно быть заказано отдельно. Рекомендуется для котлов мощностью до 50 кВт	3003703 **912,–**	№ заказа **евро**
Vitocell 100-V, тип CVAA ■ Объем 300 литров. ■ Стандартная теплоизоляция ■ Цвет серебристый ■ Из стали, с внутренним эмалевым покрытием Ceraprotect. Межсоединение должно быть заказано отдельно. Рекомендуется для котлов мощностью до 27 - 63 кВт	Z013672 **1.170,–**	№ заказа **евро**
Vitocell 100-V, тип CVA ■ Объем 500 литров. ■ Стандартная теплоизоляция ■ Цвет серебристый ■ Из стали, с внутренним эмалевым покрытием Ceraprotect. Межсоединение должно быть заказано отдельно. Рекомендуется для котлов мощностью 27-63 кВт	Z002576 **2.059,–**	№ заказа **евро**
Межсоединение Для Vitocell 100-V, тип CVA, 160, 200, 300 и 500 литров. Монтаж слева и справа. ■ соединительные трубопроводы ■ энергоэффективный насос с соединительным кабелем и штекером ■ обратный клапан *Мы рекомендуем одновременно заказать опорную раму котла.*	ZK00891 **612,–**	№ заказа **евро**

Vitocell 100-H

		MG W
Vitocell 100-H, тип CHA Горизонтальный емкостный водонагреватель ■ Объем 130 литров ■ Из стали, с внутренним эмалевым покрытием Ceraprotect ■ Стандартная теплоизоляция ■ Цвет серебряный Межсоединение должно быть заказано отдельно. Рекомендуется для использования с водогрейными котлами с номинальной тепловой мощностью до 27 кВт.	Z003839 **1.449,–**	№ заказа **евро**
Vitocell 100-H, тип CHA Горизонтальный емкостный водонагреватель ■ Объем 160 литров ■ Из стали, с внутренним эмалевым покрытием Ceraprotect ■ Стандартная теплоизоляция ■ Цвет серебряный Межсоединение должно быть заказано отдельно. Рекомендуется для использования с водогрейными котлами с номинальной тепловой мощностью до 33 кВт.	Z003840 **1.519,–**	№ заказа **евро**
Vitocell 100-H, тип CHA Горизонтальный емкостный водонагреватель ■ Объем 200 литров ■ Из стали, с внутренним эмалевым покрытием Ceraprotect ■ Стандартная теплоизоляция ■ Цвет серебряный Межсоединение должно быть заказано отдельно. Рекомендуется для использования с водогрейными котлами с номинальной тепловой мощностью до 40 кВт.	Z003841 **1.742,–**	№ заказа **евро**

Комплект поставки

Указание!

Vitocell 100 предназначен для установок с рабочим давлением в контуре ГВС **до 10 бар**.

►*Полную программу емкостных водонагревателей см. в регистре 17.*

5829824

Принадлежности

Межсоединения (предназначены для вышеуказанных емкостных водонагревателей)		MG W
Межсоединение ■ Соединительные трубопроводы ■ Энергоэффективный насос, с соединительным кабелем и штекером ■ Обратный клапан ■ Опорная пластина Для водогрейных котлов с номинальной тепловой мощностью 18 кВт.	ZK00981 **646,–**	№ заказа **евро**
Межсоединение ■ Соединительные трубопроводы ■ Энергоэффективный насос, с соединительным кабелем и штекером ■ Обратный клапан ■ Опорная пластина Для водогрейных котлов с номинальной тепловой мощностью 22 кВт.	ZK00982 **646,–**	№ заказа **евро**
Межсоединение ■ Соединительные трубопроводы ■ Энергоэффективный насос, с соединительным кабелем и штекером ■ Обратный клапан ■ Опорная пластина Для водогрейных котлов с номинальной тепловой мощностью 27 и 33 кВт.	ZK00983 **646,–**	№ заказа **евро**

Принадлежности		MG W
Блок предохранительных устройств по DIN 1988 (DN 15, R 3/4) ■ Мембранный предохранительный клапан на 10 бар ■ Запорный вентиль ■ Обратный клапан и контрольный штуцер ■ Манометр *Для открытой проводки* 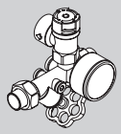	7219722 **190,–**	№ заказа **евро**
Блок предохранительных устройств по DIN 1988 (DN 20, R 1) ■ Мембранный предохранительный клапан на 10 бар ■ Запорный вентиль ■ Обратный клапан и контрольный штуцер ■ Штуцер для подключения манометра	7180662 **190,–**	№ заказа **евро**
Тройник без обратного клапана G 1½ × 1¼ × 1½ (длиной 85 мм)	7336644 **42,–**	№ заказа **евро**
Соединение резьба-пайка DN 28 (1 шт.)	7515785 **22,–**	№ заказа **евро**
Соединение резьба-пайка DN 35 (2 шт.)	7339921 **45,–**	№ заказа **евро**
Резьбовое соединение R 1 (1 шт.)	7515786 **28,–**	№ заказа **евро**

Указание!
Если емкостный водонагреватель подключается к входу/выходу котлового блока без межсоединения, то следует использовать резьбовые соединения.

1.1

Принадлежности

Отопительный контур

Подключение к отопительному контуру (номинальный диаметр)	DN20 - ¾"	DN25 - 1"	DN32-1¼"	MG W
Насосная группа отопительного контура Divicon со смесителем ■ Насос отопительного контура (энергоэффективный насос с регулируемой частотой вращения, соответствует классу энергопотребления A), с кабелем и штекером. ■ Обратный клапан ■ 2 шаровых крана с термометром ■ Теплоизоляция ■ Комплект привода смесителя для одного отопительного контура со смесителем включая соединительный кабель (длиной 3,5 м).				
Насосная группа отопительного контура Divicon в сборе С 3-ходовым смесителем и комплектом привода смесителя С блоком управления и приводом смесителя С насосом Wilo Yonos Para 25/6	7521285 **1.264,–**	7521286 **1.289,–**	**–**	№ заказа **евро**
Насосная группа отопительного контура Divicon в сборе С 3-ходовым смесителем и комплектом привода смесителя. С блоком управления и приводом смесителя. С насосом Wilo Yonos Para Opt 25/7,5.	**–**	**–**	ZK01830 **1.347,–**	№ заказа **евро**
Комплект кабелей (со штекерами 40 и 145) Для замены входящего в комплект поставки соединительного кабеля при наличии 2-х отопительных контуров со смесителем для соединения двух блоков управления смесителем.	7424960 **24,–**			№ заказа **евро**
Насосная группа отопительного контура Divicon без смесителя ■ Насос отопительного контура (энергоэффективный насос с регулируемой частотой вращения, соответствует классу энергопотребления A), с кабелем и штекером. ■ Обратный клапан ■ 2 шаровых крана с термометром ■ Теплоизоляция				
Насосная группа отопительного контура Divicon в сборе Без смесителя с циркуляционным насосом Wilo Yonos Para 25/6	7521287 **683,–**	7521288 **708,–**	**–**	№ заказа **евро**
Насосная группа отопительного контура Divicon в сборе Без смесителя с насосом Wilo Yonos Para Opt 25/7,5.	**–**	**–**	ZK01831 **735,–**	№ заказа **евро**
Байпасный клапан Для гидравлической балансировки отопительного контура.	7464889 **10,–**			№ заказа **евро**
Распределительный коллектор для 2 насосных групп Divicon С теплоизоляцией. Монтаж на стене (с отдельно заказываемым настенным креплением).	7460638 **229,–**		7466337 **260,–**	№ заказа **евро**
Распределительный коллектор для 3 насосных групп Divicon С теплоизоляцией. Монтаж на стене (с отдельно заказываемым настенным креплением).	7460643 **317,–**		7466340 **360,–**	№ заказа **евро**
Настенное крепление для отдельного Divicon (соединение "котел – Divicon" предоставляется заказчиком)	7465894 **40,–**			№ заказа **евро**
Настенное крепление для распределительного коллектора (соединение "котел – распределительный коллектор" предоставляется заказчиком)	7465439 **40,–**			№ заказа **евро**
Трубный узел ■ Для монтажа на патрубках подающей и обратной магистрали водогрейного котла. ■ С патрубком для группы безопасности.	до 33 кВт 7147863 **179,–** от 40 кВт 7147862 **187,–**			№ заказа **евро** № заказа **евро**
Заглушки ■ 2 заглушки G 1½ и 2 уплотнения. ■ Должны быть заказаны дополнительно, если к трубному узлу не подключается оборудование для приготовления горячей воды.	Z002606 **14,–**			№ заказа **евро**

Указание!
При подборе насосной группы отопительного контура Divicon следует учитывать документацию по проектированию.

5829824

Принадлежности

1.1

Отопительный контур Подключение к отопительному контуру (номинальный диаметр)	DN20 - ¾"	DN25 - 1"	DN32-1¼"	MG W
Насосная группа отопительного контура Divicon в виде монтажного комплекта ■ Насос отопительного контура, с кабелем и штекером (-поставляется в отдельной упаковке). ■ Обратный клапан ■ 2 шаровых крана с термометром ■ Теплоизоляция *Комплекты привода смесителя для отопительного контура со смесителем должны заказываться отдельно.*				
Монтажный комплект насосной группы отопительного контура Divicon с 3-ходовым смесителем ■ С энергоэффективным насосом с регулированием частоты вращения Wilo Yonos Para 25/6 (соответствует классу энергопотребления A) ■ С соединительным кабелем к блоку управления приводом смесителя (длина 0,8 м)	ZK00965 **722,–**	ZK00966 **743,–**	**–**	№ заказа **евро**
Монтажный комплект насосной группы отопительного контура Divicon с 3-ходовым смесителем ■ С энергоэффективным насосом с регулированием частоты вращения Wilo Yonos Para Opt 25/7,5 (соответствует классу энергопотребления A) ■ С соединительным кабелем к блоку управления приводом смесителя (длина 0,8 м)	**–**		ZK01824 **780,–**	№ заказа **евро**
Монтажный комплект насосной группы отопительного контура Divicon с 3-ходовым смесителем ■ С энергоэффективным насосом с регулированием частоты вращения Grundfos Alpha 2.1 25/60 (соответствует классу энергопотребления A) ■ С соединительным кабелем к блоку управления приводом смесителя (длина 0,8 м)	Z008220 **883,–**	Z008221 **904,–**	ZK01826 **952,–**	№ заказа **евро**
Монтажный комплект насосной группы отопительного контура Divicon без смесителя ■ С энергоэффективным насосом с регулированием частоты вращения Grundfos Alpha 2.1 25/60 (соответствует классу энергопотребления A) ■ С соединительным кабелем (длиной 1,5 м)	Z008952 **758,–**	Z008953 **773,–**	ZK01828 **807,–**	№ заказа **евро**
Комплект привода смесителя, с блоком управления (монтаж на смесителе) (абонент шины KM-BUS) Для одного отопительного контура со смесителем, с кабелями и штекерами. ■ Блок управления смесителем **с электроприводом смесителя**. ■ Датчик температуры подающей магистрали в виде погружного датчика (NTC 10 кОм) для монтажа в Divicon, с соединительным кабелем (длина 0,9 м) и штекером. ■ Штекер для насоса отопительного контура. ■ Кабель подключения к сети и кабель шины KM-BUS со штекером.	7424958 **509,–**			№ заказа **евро**

5829824

1.1

Принадлежности

Отопительный контур Подключение к отопительному контуру (номинальный диаметр)	DN20 - ¾"	DN25 - 1"	DN32-1¼"	MG W
Комплект кабелей (со штекерами 40 и 145) Для замены входящего в комплект поставки соединительного кабеля при наличии 2-х отопительных контуров со смесителем для соединения двух блоков управления смесителем.	7424960 **24,–**			№ заказа **евро**
Байпасный клапан Для гидравлической балансировки отопительного контура.	7464889 **10,–**			№ заказа **евро**
Распределительный коллектор для 2 насосных групп Divicon С теплоизоляцией. Монтаж на стене (с отдельно заказываемым настенным креплением).	7460638 **229,–**		7466337 **260,–**	№ заказа **евро**
Распределительный коллектор для 3 насосных групп Divicon С теплоизоляцией. Монтаж на стене (с отдельно заказываемым настенным креплением).	7460643 **317,–**		7466340 **360,–**	№ заказа **евро**
Настенное крепление для отдельного Divicon (соединение "котел – Divicon" предоставляется заказчиком)	7465894 **40,–**			№ заказа **евро**
Настенное крепление для распределительного коллектора (соединение "котел – распределительный коллектор" предоставляется заказчиком)	7465439 **40,–**			№ заказа **евро**
Трубный узел ■ Для монтажа на патрубках подающей и обратной магистрали водогрейного котла. ■ С патрубком для группы безопасности.	до 33 кВт 7147863 **179,–** от 40 кВт 7147862 **187,–**			№ заказа **евро** № заказа **евро**
Заглушки ■ 2 заглушки G 1½ и 2 уплотнения. ■ Должны быть заказаны дополнительно, если к трубному узлу не подключается оборудование для приготовления горячей воды.	Z002606 **14,–**			№ заказа **евро**

Указание!
При подборе насосной группы отопительного контура Divicon следует учитывать документацию по проектированию.

Отопительный контур		MG W
Если отопительный контур или емкостный водонагреватель должны подключаться к водогрейному котлу без использования системных элементов фирмы Viessmann:		
Комплект соединений резьба-сварка DN 25 (2 шт.) С накидной гайкой G 1½ и уплотнением.	7307292 **31,–**	№ заказа **евро**
Комплект соединений резьба-сварка DN 32 (2 шт.) С накидной гайкой G 1½ и уплотнением.	7205805 **31,–**	№ заказа **евро**
Комплект соединений резьба-сварка DN 40 (2 шт.) С накидной гайкой G 1½ и уплотнением.	7515240 **31,–**	№ заказа **евро**
Резьбовое соединение R 1 (2 шт.) С накидной гайкой G 1½ и уплотнением.	7307293 **10,–**	№ заказа **евро**
Резьбовое соединение R 1¼ (2 шт.) С накидной гайкой G 1½ и уплотнением.	7205935 **33,–**	№ заказа **евро**

Соединительные детали		MG W
Переходный элемент G 2 x 1½ Требуется для подающей и обратной магистрали отопительного контура, только если для Divicon не используется трубный узел или используются резьбовые соединения G 1½	7517579 **34,–**	№ заказа **евро**

Смесители отопительных контуров и специальные смесители для систем внутрипольного отопления
►*Исполнения, № заказа и цены см. в регистре 18 "Контроллеры отопительных контуров"*

Принадлежности	18,0	22,0	27,0	33,0	40,0	50,0	63,0	MG W
Тройник без обратного клапана G 1½ × 1¼ × 1½ (длиной 85 мм).	7336644 **42,–**							№ заказа **евро**
Соединение резьба-сварка DN 28 (1 шт.)	7515785 **22,–**							№ заказа **евро**

5829824

Принадлежности

Принадлежности	18,0	22,0	27,0	33,0	40,0	50,0	63,0	MG W
Соединение резьба-сварка DN 35 (2 шт.)	7339921 **45,–**							№ заказа **евро**
Резьбовое соединение R1 (1 шт.)	7515786 **28,–**							№ заказа **евро**

Блок предохранительных устройств Номинальная тепловая мощность (кВт)	18,0	22,0	27,0	33,0	40,0	50,0	63,0	MG W
Группа безопасности ■ Блок предохранительных устройств с предохранительным клапаном (3 бар). ■ Теплоизоляция	7143779 **129,–**				7143780 **129,–**			№ заказа **евро**

Водогрейный котел Номинальная тепловая мощность (кВт)	18,0	22,0	27,0	33,0	40,0	50,0	63,0	MG W
Тройник G 1½ × 1½ × 1½ (длина 110 мм). Для монтажа группы безопасности, если не предусмотрено использование Divicon.	7237422 **40,–**				–			№ заказа **евро**
Опорная рама Высота 250 мм.	7196529 **198,–**	7196530 **198,–**	7196531 **198,–**		7517550 **198,–**	7517551 **209,–**		№ заказа **евро**
Звукопоглощающие регулируемые опоры (4 шт.)	7306246 **69,–**							№ заказа **евро**
Щетка для чистки С рукояткой.	7242286 **22,–**				7242365 **22,–**			№ заказа **евро**
Приспособление для чистки котла С присоединительным патрубком для пылесоса.	7241815 **52,–**			7241920 **56,–**				№ заказа **евро**

Прочее Номинальная тепловая мощность (кВт)	18,0	22,0	27,0	33,0	40,0	50,0	63,0	MG N
Коробка для сервисной документации Коробка для хранения папки сервисной документации. Для крепления на котле или на стене. Цвет серебристый.	7334502 **8,90**							№ заказа **евро**
Ручки для переноски напольных водогрейных котлов (4 шт.) Для Vitorond 100 мощностью до 33 кВт и Vitorondens 200-T.	7189602 **62,–**				–			№ заказа **евро**
Приспособление для переноски напольных водогрейных котлов ■ Vitorond 100, 40 до 100 кВт ■ Vitorondens 200-T, 68 до 107 кВт (4 петли для переноски)	–				7181544 **34,–**			№ заказа **евро**
Пластина для транспортировки Vitorond 100 и Vitorondens 200-T ■ Используется в качестве вспомогательного средства для транспортировки Vitorond 100 мощностью до 33 кВт или Vitorondens 200-T при применении приспособления для подачи на место установки или тележки для перевозки. ■ Привинчивается к Vitorond 100 или Vitorondens 200-T с установленной теплоизоляцией. ■ Не требуется, если транспортировка Vitorond 100 или Vitorondens 200-T производится в упаковке.	7198575 **62,–**				–			№ заказа **евро**
Крышка Для покрытия теплоизоляции при использовании горелок других изготовителей.	7196284 **31,–**				–			№ заказа **евро** MG W

1.1

Принадлежности

Горелка Номинальная тепловая мощность (кВт)	18,0	22,0	27,0	33,0	40,0	50,0	63,0	MG V
Соединительный кабель Для внешнего топливного клапана. Для применения со ступенчатыми горелками Viessmann				7148858 **56,–**				№ заказа **евро** MG W
Автоматический воздухоотводчик для однотрубной линии подачи жидкого топлива с фильтром R ⅜ С патроном фильтра с тонкостью фильтрации 50 мкм.				7549352 **154,–**				№ заказа **евро**
Автоматический воздухоотводчик для однотрубной линии подачи жидкого топлива с фильтром R ⅜ С патроном фильтра с тонкостью фильтрации 5 мкм.				7549354 **200,–**				№ заказа **евро**
Комплект резьбового соединения воздухоотводчика для линии подачи жидкого топлива Для патрубка на резервуаре Ø 6 мм.				9565630 **4,60**				№ заказа **евро**
Комплект резьбового соединения воздухоотводчика для линии подачи жидкого топлива Для патрубка на резервуаре Ø 8 мм.				9573626 **4,60**				№ заказа **евро**
Комплект резьбового соединения воздухоотводчика для линии подачи жидкого топлива Для патрубка на резервуаре Ø 10 мм.				9573627 **4,70**				№ заказа **евро**
Комплект резьбового соединения воздухоотводчика для линии подачи жидкого топлива Для патрубка на резервуаре Ø 12 мм.				9573628 **6,–**				№ заказа **евро**

Датчики Номинальная тепловая мощность (кВт)	18,0	22,0	27,0	33,0	40,0	50,0	63,0	MG N
Датчик угарного газа Для аварийного отключения водогрейного котла в случае утечки окиси углерода. Используется для котлов с 2004 года выпуска				Z015500 **168,–**				№ заказа **евро**

5829824

Принадлежности	Варианты контроллеров			
	Vitotronic 100 Тип KC4B	Vitotronic 200 Тип KO2B		
Контроллер для управления по температуре помещения				MG W
Vitotrol 100 (тип UTA) ■ Регулятор температуры помещения (работа от сетевого напряжения 230 В). ■ С релейным выходом (двухточечное регулирование). ■ С аналоговым таймером. ■ С дневной программой.	7170149 **173,–**	**–**		№ заказа **евро**
Vitotrol 100 (тип UTDB) ■ Регулятор температуры помещения. ■ С релейным выходом (двухточечное регулирование). ■ Управление через текстовое меню. ■ С цифровым таймером. ■ С дневной и недельной программой. ■ С 3 предварительно настроенными временными программами, возможность индивидуальной настройки. ■ Автономное электропитание (от батарей 3 В).	Z007694 **207,–**	**–**		№ заказа **евро**
Внешний модуль расширения H4 Модуль расширения для Vitotrol 100 тип UTDB, или регуляторов температуры на 24 В для подключения с помощью низковольтного кабеля.	7197227 **88,–**	**–**		№ заказа **евро**
Vitotrol 100 (тип UTDB-RF) ■ Регулятор температуры помещения со встроенным радиопередатчиком и отдельным приемником с релейным выходом (двухточечное регулирование). ■ Управление через текстовое меню. ■ С цифровым таймером. ■ С дневной и недельной программой. ■ С 3 предварительно настроенными временными программами, возможность индивидуальной настройки. ■ Регулятор температуры помещения с питанием от батарей 3 В, приемник с питанием от сети 230 В.	Z007695 **385,–**	**–**		№ заказа **евро**
Устройства дистанционного управления				MG W
Vitotrol 200A (абонент шины KM-BUS) Настройка для одного отопительного контура: ■ Заданное значение температуры помещения и режим работы. ■ Режим вечеринки и экономный режим. ■ Дисплей для индикации значений наружной температуры и температуры помещения, а также режимов работы. ■ Датчик температуры помещения для управления по температуре помещения (только для одного отопительного контура со смесителем). Если Vitotrol 200A используется для управления по температуре помещения, то устройство должно быть размещено в **основном жилом помещении** (типовом жилом помещении). *Макс. 2 Vitotrol на каждый Vitotronic.*	**–**	Z008341 **139,–**		№ заказа **евро**

Принадлежности	Варианты контроллеров			
	Vitotronic 100 Тип KC4B	Vitotronic 200 Тип KO2B		
Устройства дистанционного управления				MG W
Vitotrol 300A (абонент шины KM-BUS) Настройки для одного, двух или трех отопительных контуров: ■ Нормальная и пониженная заданные температуры помещения, температура воды в контуре ГВС, режимы работы и программа отпуска, а также режим вечеринки и экономный режим. ■ Временная программа для отопительных контуров, емкостного водонагревателя и циркуляционного насоса ГВС. ■ Дисплей с подсветкой для индикации значений наружной температуры, температуры помещения, режимов работы и текстовых сообщений. ■ Датчик температуры помещения для управления по температуре помещения (только для одного отопительного контура со смесителем). Если Vitotrol 300A используется для управления по температуре помещения, то устройство должно быть размещено в **основном жилом помещении** (типовом жилом помещении). Необходимо заказать датчик температуры помещения, № заказа 7438537, если Vitotrol 300A не может быть размещен в подходящем месте для измерения температуры помещения. *Макс. 2 Vitotrol на каждый Vitotronic.*	–	Z008342 **260,–**		№ заказа **евро**
Датчики				MG W
Датчик температуры помещения (NTC 10 кОм, в дополнение к Vitotrol 300A) Используется, если не удается установить Vitotrol 300A в подходящем месте для измерения температуры помещения.	–	7438537 **76,–**		№ заказа **евро**
Погружной датчик температуры (NTC 10 кОм) ■ Для измерения температуры в погружной гильзе. ■ С соединительным кабелем (длина 5,8 м) и штекером.	7544848 **84,–**			№ заказа **евро**
Датчик температуры уходящих газов (NTC 20 кОм) ■ Для индикации и контроля предельных значений. ■ С соединительным кабелем (длина 3,5 м) и штекером.	7452531 **145,–**			№ заказа **евро**

Принадлежности	Варианты контроллеров		
	Vitotronic 100 Тип KC4B	Vitotronic 200 Тип KO2B	
Прочее			MG W
Внешний модуль расширения H5 ■ Внешняя блокировка горелки водогрейного котла для жидкого и газообразного топлива (также в сочетании с твердотопливными котлами). или ■ Подключение дополнительных предохранительных устройств.	7199249 **93,–**		№ заказа **евро**
Концентратор шины KM-BUS Для подключения 2 - 9 приборов к шине KM.	7415028 **73,–**		№ заказа **евро**
Комплектующие управления отопительным контуром			MG W
Комплект привода смесителя, с блоком управления (монтаж на смесителе) (абонент шины KM-BUS) Для одного отопительного контура со смесителем, с кабелями и штекерами. ■ Блок управления смесителем **с электроприводом смесителя** для смесителей Viessmann DN 20 - 50, R ½ - 1¼ (кроме фланцевых смесителей). ■ Датчик температуры подающей магистрали в виде накладного датчика (NTC 10 кОм), с соединительным кабелем (длина 2,0 м) и штекером. ■ Штекер для насоса отопительного контура. ■ Кабель подключения к сети и кабель шины KM-BUS со штекером.	**–**	ZK02940 **427,–**	№ заказа **евро**
Блок управления электроприводом смесителя (монтаж на стене) (абонент шины KM-BUS) Для одного отопительного контура со смесителем, с кабелями и штекерами. ■ Блок управления для **отдельно** заказываемого электропривода смесителя. ■ Датчик температуры подающей магистрали в виде накладного датчика (NTC 10 кОм), с соединительным кабелем (длина 5,8 м) и штекером. ■ Штекер для насоса отопительного контура и электропривода смесителя. ■ Кабель подключения к сети и кабель шины KM-BUS со штекером.	**–**	ZK02941 **274,–**	№ заказа **евро**
Погружной терморегулятор Термостатный ограничитель максимальной температуры для системы внутрипольного отопления. ■ С соединительным кабелем (длина 4,2 м) и штекером. ■ С погружной гильзой R ½ x 200 мм из нержавеющей стали.	**–**	7151728 **188,–**	№ заказа **евро**
Накладной терморегулятор Термостатный ограничитель максимальной температуры для системы внутрипольного отопления. С соединительным кабелем (длина 4,2 м) и штекером.	**–**	7151729 **148,–**	№ заказа **евро**

► *Информацию о управлении дополнительными отопительными контурами и соединениях Vitotronic водогрейного котла с контроллером отопительного контура см. в регистре 18.*

5829824

1.1

Принадлежности	Варианты контроллеров		
	Vitotronic 100 Тип KC4B	Vitotronic 200 Тип KO2B	
Приготовление горячей воды гелиоустановкой и поддержка отопления			MG W
Модуль управления гелиоустановкой, тип SM1 Модуль расширения функциональных возможностей в корпусе для настенного монтажа. Электронный контроллер с управлением по разности температур для бивалентного приготовления горячей воды и поддержки отопления помещений гелиоколлекторами в сочетании с водогрейными котлами для жидкого и газообразного топлива. ■ С расчетом баланса энергии и системой диагностики. ■ Управление и отображение данных производится с помощью контроллера отопительного котла. ■ Нагрев двух потребителей через одну коллекторную панель. ■ Вторая регулировка по разности температур. ■ Термостатная функция для догрева или использования излишнего тепла. ■ Регулировка частоты вращения насоса контура гелиоустановки посредством передачи пакета импульсов или насоса контура гелиоустановки с входом широтно-импульсного управления (пр-ва Grundfos). ■ Подавление догрева емкостного водонагревателя водогрейным котлом в зависимости от энергоотдачи гелиоустановки. ■ Подавление догрева в режиме отопления водогрейным котлом при поддержке отопления. ■ Задание ступени предварительного нагрева солнечной установкой (для емкостных водонагревателей объемом от 400 литров). Заказать погружной датчик температуры (№ заказа 7544848), если должны быть реализованы следующие функции: ■ Для переключения циркуляции в установках с 2 емкостными водонагревателями. ■ Для переключения обратной магистрали между водогрейным котлом и буферной емкостью. ■ Для нагрева дополнительных потребителей.	Z014470 **476,–**		№ заказа **евро**
Модуль расширения функциональных возможностей			MG W
Модуль расширения EA1 Модуль расширения функциональных возможностей в корпусе для настенного монтажа. С помощью входов и выходов обеспечивается реализация до 5 функций: **1 аналоговый вход (0 - 10 В).** ■ Установка заданного значения температуры котловой воды. **3 цифровых входа.** ■ Внешнее переключение режима работы для отопительных контуров 1 - 3 при использовании контроллера для погодозависимой теплогенерации. ■ Внешняя блокировка. ■ Внешняя блокировка с общим сигналом неисправности. ■ Запрос минимальной температуры котловой воды. ■ Внешние сигналы неисправности. ■ Кратковременная работа циркуляционного насоса ГВС при использовании контроллера для погодозависимой теплогенерации. **1 релейный выход (беспотенциальное реле с переключающим контактом).** ■ Подача общего сигнала неисправности. ■ Управление магистральным насосом на тепловой пункт.	7452091 **191,–**		№ заказа **евро**

5829824

Принадлежности	Варианты контроллеров			
	Vitotronic 100 Тип KC4B	Vitotronic 200 Тип KO2B		
Телекоммуникационная техника				MG W
Vitocom 100, тип LAN1, с телекоммуникационным модулем Для дистанционного управления отопительными установками через Интернет IP-сети (LAN) с использованием DSL-маршрутизатора. Компактное устройство для настенного монтажа. ■ Для управления установкой с помощью **Vitotrol App** через сервер **Vitodata**. Для настройки режимов работы, заданных значений и временных программ для макс. 3 отопительных контуров одной отопительной установки. ■ Для управления установкой с помощью **Vitodata 100**. Для настройки режимов работы, заданных значений и временных программ для всех отопительных контуров одной отопительной установки. Комплект поставки: ■ Vitocom 100, тип LAN1, с разъемом LAN. ■ Телекоммуникационный модуль ■ Соединительные кабели для LAN и телекоммуникационного модуля.	Z011224 **313,–**			№ заказа **евро** MG Y
Соединительный кабель LON для обмена данными между контроллерами ■ Длина 7,0 м (возможность удлинения с использованием еще одного кабеля). ■ Со штекерами RJ 45.	–	7143495 **40,–**		№ заказа **евро**
Муфта LON, RJ 45 Для удлинения соединительного кабеля LON.	–	7143496 **25,–**		№ заказа **евро**
Соединительный штекер LON, RJ 45 Для подключения к кабелю заказчика **общей длиной свыше 14 м**. 2 шт.	–	7199251 **52,–**		№ заказа **евро**
Соединительная розетка LON, RJ 45 Для прокладки кабеля заказчика (CAT 6) под штукатуркой или в кабельном канале, при **прокладке на расстояние свыше 14 метров** (соединение розетки LON с контроллером с помощью кабеля LON). 2 шт.	–	7171784 **62,–**		№ заказа **евро**
Оконечное сопротивление Для оконечной нагрузки системной шины на свободных концах должно быть установлено по одному оконечному сопротивлению. 2 шт.	–	7143497 **8,50**		№ заказа **евро**
Телекоммуникационный модуль LON Электронная плата для установки в контроллер для обмена данными в LON.	–	7172173 **246,–**		№ заказа **евро**

► *Информацию о телекоммуникационной технике см. в регистре 18 и в инструкции по проектированию коммуникационных систем*

2.1 **Vitorondens 200-T** от 20,2 до 53,7 кВт
– с жидкотопливной горелкой Vitoflame 300

2.3 **Система удаления продуктов сгорания** для Vitorondens 200-T

Варианты контроллеров

	Vitotronic 200 (тип KO2B)
2.1 **Vitorondens 200-T**	●

► *Данные о функциях контроллеров см. на обратной стороне листа.*

5/2018

5829904

Варианты контроллеров

Функции контроллера	Vitotronic 200 (тип KO1B, KO2B и KW6B) для двух отопит. контуров со смесителем и одного отопит. контура без смесителя
Для режима работы с постоянной температурой подачи	
Переменная температура теплоносителя	●
Погодозависимая теплогенерация	●
С регулированием температуры водонагревателя	●
Управление смесителем для одного отопительного контура	●*1
Управление смесителями двух отопительных контуров	●*1
С таймером для суточной и недельной программы	●
Дисплей с текстовым меню	●
Система диагностики	●
Отдельные циклограммы для приготовления горячей воды	●
Управление циркуляционным насосом ГВС	●
Отдельные циклограммы для циркуляционного насоса ГВС	●
С коммуникацией с модулем управления гелиоустановкой	●
Индикация температуры гелиоустановки и режимов работы	●
Обмен данными по LON-BUS	●*1

**1 Возможно при использовании принадлежностей.*

Vitorondens 200-T

Тип BR2A

Низкотемпературный чугунный жидкотопливный водогрейный котел с конденсационным теплообменником для жидкого топлива

Для работы на легком котельном топливе EL по DIN 51603-1

Погодозависимая теплогенерация с переменной температурой котловой воды

В комплекте со смонтированной теплоизоляцией и установленным контроллером Vitotronic

Допустимое рабочее давление 3 бар

- Нормативный КПД до 97 % (H_s)/103 % (H_i).
- Теплообменные поверхности Eutectoplex обеспечивают высокую эксплуатационную надежность и длительный срок службы.
- Литые сегменты с эластичным уплотнением для надежной герметизации на стороне топочных газов.
- Коррозионностойкий теплообменник Inox-Radial из нержавеющей стали.
- Струйная система циркуляции Jetflow обеспечивает оптимальное распределение теплоносителя.
- Разнообразные варианты размещения благодаря возможности забора воздуха для горения как извне, так и из помещения установки.
- Простой в использовании контроллер Vitotronic с графической и текстовой индикацией.
- Возможно использование всех распространенных сортов котельного топлива EL. Также для жидкого топлива DIN 51603-6-EL A Bio 10: котельное топливо EL с низким содержанием серы и добавлением до 10 % биокомпонентов (FAME).
- Низкий уровень производимого шума благодаря устанавливаемому снаружи шумоглушителю.

5/2018
5829696

VITORONDENS 200-T

Жидкотопливный конденсационный котел
с забором воздуха для горения извне или из помещения установки

2.1

Отопительная установка

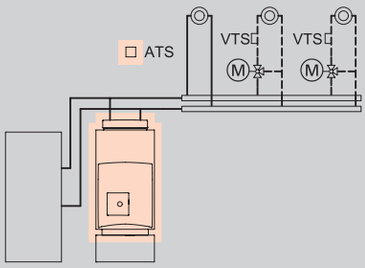

- 1 отопительный контур без смесителя
- 1 или 2 отопительных контура со смесителем

Контроллер

Vitotronic 200
Тип KO2B, для режима погодозависимой теплогенерации

Для одного отопительного контура без смесителя и двух отопительных контуров со смесителем.

- погодозависимое цифровое программное управление котловым и отопительным контурами
- цифровой таймер с суточными и недельными режимами работы
- раздельная настройка временных программ, кривых отопления, заданных значений температуры и режимов работы
- регулировка температуры воды по датчику температуры емкостного водонагревателя
- интегрированная система диагностики и другие функции

Для каждого **отопительного контура со смесителем** необходимы принадлежности, по выбору:

Блок управления приводом смесителя (монтаж на стене)
№ заказа ZK02941 274,– **MG W**

Комплект привода смесителя, с блоком управления (монтаж на смесителе)
№ заказа ZK02940 427,– **MG W**

Комплект поставки:

- Котловой блок со смонтированной теплоизоляцией и установленным контроллером Vitotronic 200
- Жидкотопливный конденсационный теплообменник из нержавеющей стали
- Штекерные электроподключения
- Жидкотопливная горелка Vitoflame 300 с или без принадлежностей для режима работы с забором воздуха для горения извне (присоединительный элемент котла и переходник для линии забора воздуха)
- Шумоглушитель тракта уходящих газов

► *Информацию о системах "Воздух/продукты сгорания" см. в регистре 2.3.*

5829696

Жидкотопливный конденсационный котел
с забором воздуха для горения извне или из помещения установки

Варианты горелок Наименование горелки Тип системы "Воздух/ продукты сгорания"	Номинальная тепловая мощность (кВт)при температуре теплоносителя 50/30 °C или 80/60 °C						MG W
	20,2 18,8	24,6 22,9	28,6 27	35,4 33	42,8 40	53,7 50	
Жидкотопливная горелка blue flame (синее пламя) Vitoflame 300 с забором воздуха для горения из помещения установки	BR2A019 **4.843,–**	BR2A020 **4.843,–**	BR2A021 **4.936,–**	BR2A022 **4.945,–**	BR2A023 **5.616,–**	BR2A024 **5.616,–**	№ заказа **евро**
Жидкотопливная горелка blue flame (синее пламя) Vitoflame 300 Коаксиальная система, с забором воздуха для горения извне, вертикально	BR2A025 **4.987,–**	BR2A026 **4.987,–**	BR2A027 **5.080,–**	BR2A028 **5.089,–**	BR2A029 **5.735,–**	BR2A030 **5.735,–**	№ заказа **евро**
Жидкотопливная горелка blue flame (синее пламя) Vitoflame 300 Коаксиальная система, с забором воздуха для горения извне, горизонтально	BR2A210 **5.014,–**	BR2A211 **5.014,–**	BR2A212 **5.107,–**	BR2A213 **5.116,–**	**–**	**–**	
Жидкотопливная горелка blue flame (синее пламя) Vitoflame 300 Параллельная система, с забором воздуха для горения извне	BR2A031 **4.988,–**	BR2A032 **4.988,–**	BR2A033 **5.081,–**	BR2A034 **5.090,–**	BR2A035 **5.734,–**	BR2A036 **5.734,–**	№ заказа **евро**
Технич. данные							
Длина	1226	1226	1362	1362	1662	1662	мм
Ширина	500	500	500	500	500	500	мм
Высота	940	940	940	940	940	940	мм
Масса	147	147	184	184	224	224	кг
Подключение системы удаления продуктов сгорания	80	80	80	80	110	110	Ø мм

2.1

Принадлежности		
Vitocell 100-V		MG W
Vitocell 100-V, тип CVA ■ Объем 160 литров. ■ Из стали, с внутренним эмалевым покрытием Ceraprotect. ■ Стандартная теплоизоляция ■ Цвет серебристый Межсоединение должно быть заказано отдельно.	3003702 **884,–**	№ заказа **евро**
Vitocell 100-V, тип CVA ■ Объем 200 литров. ■ Из стали, с внутренним эмалевым покрытием Ceraprotect. ■ Стандартная теплоизоляция ■ Цвет серебристый Межсоединение должно быть заказано отдельно.	3003703 **912,–**	№ заказа **евро**
Vitocell 100-V, тип CVAA ■ Объем 300 литров. ■ Из стали, с внутренним эмалевым покрытием Ceraprotect. ■ Стандартная теплоизоляция ■ Цвет серебристый Межсоединение должно быть заказано отдельно.	Z013672 **1.170,–**	№ заказа **евро**
Межсоединения (предназначены для вышеуказанных емкостных водонагревателей)		MG W
Межсоединение монтаж справа ■ Соединительные трубопроводы ■ Энергоэффективный насос с соединительным кабелем и штекером ■ Обратный клапан Мы рекомендуем одновременно заказать опорную раму котла.	ZK00900 **612,–**	№ заказа **евро**
Межсоединение монтаж слева ■ Соединительные трубопроводы ■ Энергоэффективный насос с соединительным кабелем и штекером ■ Обратный клапан Мы рекомендуем одновременно заказать опорную раму котла.	ZK00901 **684,–**	№ заказа **евро**

5829696

Принадлежности

Vitocell 100-H		MG W
Vitocell 100-H, тип CHA Горизонтальный емкостный водонагреватель ■ Объем 130 литров ■ Из стали, с внутренним эмалевым покрытием Ceraprotect ■ Стандартная теплоизоляция ■ Цвет серебристый Межсоединение должно быть заказано отдельно.	Z003839 **1.449,–**	№ заказа **евро**
Vitocell 100-H, тип CHA Горизонтальный емкостный водонагреватель ■ Объем 160 литров ■ Из стали, с внутренним эмалевым покрытием Ceraprotect ■ Стандартная теплоизоляция ■ Цвет серебристый	Z003840 **1.519,–**	№ заказа **евро**
Vitocell 100-H, тип CHA Горизонтальный емкостный водонагреватель ■ Объем 200 литров ■ Из стали, с внутренним эмалевым покрытием Ceraprotect ■ Стандартная теплоизоляция ■ Цвет серебристый	Z003841 **1.742,–**	№ заказа **евро**

Межсоединения (предназначены для вышеуказанных емкостных водонагревателей)		MG W
Межсоединение ■ Соединительные трубопроводы ■ Энергоэффективный насос, с кабелем и штекером ■ Обратный клапан ■ Плита основания Для водогрейных котлов с номинальной тепловой мощностью 20,2 и 24,6 кВт.	ZK00984 **718,–**	№ заказа **евро**
Межсоединение ■ Соединительные трубопроводы ■ Энергоэффективный насос, с кабелем и штекером ■ Обратный клапан ■ Плита основания Для водогрейных котлов с номинальной тепловой мощностью 28,9 и 35,4 кВт.	ZK00985 **718,–**	№ заказа **евро**
Межсоединение ■ Соединительные трубопроводы ■ Энергоэффективный насос, с кабелем и штекером ■ Обратный клапан ■ Плита основания Для водогрейных котлов с номинальной тепловой мощностью 42,8 и 53,7 кВт.	ZK00986 **718,–**	№ заказа **евро**

Комплект поставки

Указание!

Vitocell 100 предназначен для установок с избыточным рабочим **давлением в контуре ГВС до 10 бар**.

►*Полную программу емкостных водонагревателей см. в регистре 17.*

Принадлежности

		MG W
Блок предохранительных устройств по DIN 1988 (DN 15, R 3/4) ■ Мембранный предохранительный клапан на 10 бар ■ Запорный вентиль ■ Обратный клапан и контрольный штуцер ■ Манометр *Для открытой проводки*	7219722 **190,–**	№ заказа **евро**

2.1

Принадлежности		
Принадлежности		MG W
Блок предохранительных устройств по DIN 1988 (DN 20, R 1) ■ Мембранный предохранительный клапан на 10 бар ■ Запорный вентиль ■ Обратный клапан и контрольный штуцер ■ Штуцер для подключения манометра	7180662 **190,–**	№ заказа **евро**
Запорный вентиль G1 ½	7815145 **41,–**	№ заказа **евро**
Соединение резьба-пайка DN 28 (1 шт.)	7515785 **22,–**	№ заказа **евро**
Соединение резьба-пайка DN 35 (2 шт.)	7339921 **45,–**	№ заказа **евро**
Резьбовое соединение R 1 (1 шт.)	7515786 **28,–**	№ заказа **евро**

Указание!
Если емкостный водонагреватель подключается к входу/выходу котлового блока без межсоединения, то следует использовать резьбовые (под пайку) соединения.

5829696

Принадлежности

Отопительный контур Подключение к отопительному контуру (номинальный диаметр)	DN20 - ¾"	DN25 - 1"	DN32-1¼"	MG W
Насосная группа отопительного контура Divicon со смесителем ■ Насос отопительного контура (энергоэффективный насос с регулируемой частотой вращения, соответствует классу энергопотребления A), с кабелем и штекером. ■ Обратный клапан ■ 2 шаровых крана с термометром ■ Теплоизоляция ■ Комплект привода смесителя для одного отопительного контура со смесителем включая соединительный кабель (длиной 3,5 м).				
Насосная группа отопительного контура Divicon в сборе С 3-ходовым смесителем и комплектом привода смесителя С блоком управления и электроприводом С насосом Wilo Yonos Para 25/6	7521285 **1.264,–**	7521286 **1.289,–**	**–**	№ заказа **евро**
Насосная группа отопительного контура Divicon в сборе С 3-ходовым смесителем и комплектом привода смесителя. С блоком управления и электроприводом смесителя. С насосом Wilo Yonos Para Opt 25/7,5.	**–**		ZK01830 **1.347,–**	№ заказа **евро**
Комплект кабелей (со штекерами 40 и 145) Для замены входящего в комплект поставки соединительного кабеля при наличии 2-х отопительных контуров со смесителем для соединения двух блоков управления смесителем.	7424960 **24,–**			№ заказа **евро**
Насосная группа отопительного контура Divicon без смесителя ■ Насос отопительного контура (энергоэффективный насос с регулируемой частотой вращения, соответствует классу энергопотребления A), с кабелем и штекером. ■ Обратный клапан ■ 2 шаровых крана с термометром ■ Теплоизоляция				
Насосная группа отопительного контура Divicon в сборе Без смесителя с насосом Wilo Yonos Para 25/6	7521287 **683,–**	7521288 **708,–**	**–**	№ заказа **евро**
Насосная группа отопительного контура Divicon в сборе Без смесителя с насосом Wilo Yonos Para Opt 25/7,5.	**–**		ZK01831 **735,–**	№ заказа **евро**
Байпасный клапан Для гидравлической балансировки отопительного контура.	7464889 **10,–**			№ заказа **евро**
Распределительный коллектор для 2 насосных групп Divicon С теплоизоляцией. Монтаж на стене (с отдельно заказываемым настенным креплением).	7460638 **229,–**		7466337 **260,–**	№ заказа **евро**
Распределительный коллектор для 3 насосных групп Divicon С теплоизоляцией. Монтаж на стене (с отдельно заказываемым настенным креплением).	7460643 **317,–**		7466340 **360,–**	№ заказа **евро**
Настенное крепление для отдельного Divicon (соединение "котел – Divicon" предоставляется заказчиком)	7465894 **40,–**			№ заказа **евро**
Настенное крепление для распределительного коллектора (соединение "котел – распределительный коллектор" предоставляется заказчиком)	7465439 **40,–**			№ заказа **евро**

Указание!
При подборе насосной группы отопительного контура Divicon следует учитывать документацию по проектированию.

Принадлежности

Отопительный контур

Подключение к отопительному контуру (номинальный диаметр)	DN20 - ¾"	DN25 - 1"	DN32-1¼"	MG W
Насосная группа отопительного контура Divicon в виде монтажного комплекта ■ Насос отопительного контура, с кабелем и штекером (поставляется в отдельной упаковке). ■ Обратный клапан ■ 2 шаровых крана с термометром ■ Теплоизоляция *Комплекты привода смесителя для отопительного контура со смесителем должны заказываться отдельно.*				
Монтажный комплект насосной группы отопительного контура Divicon с 3-ходовым смесителем ■ С энергоэффективным насосом с регулированием частоты вращения Wilo Yonos Para 25/6 (соответствует классу энергопотребления A) ■ С соединительным кабелем к блоку управления приводом смесителя (длина 0,8 м)	ZK00965 **722,–**	ZK00966 **743,–**	**–**	№ заказа **евро**
Монтажный комплект насосной группы отопительного контура Divicon с 3-ходовым смесителем ■ С энергоэффективным насосом с регулированием частоты вращения Wilo Yonos Para Opt 25/7,5 (соответствует классу энергопотребления A) ■ С соединительным кабелем к блоку управления приводом смесителя (длина 0,8 м)	**–**		ZK01824 **780,–**	№ заказа **евро**
Монтажный комплект насосной группы отопительного контура Divicon с 3-ходовым смесителем ■ С энергоэффективным насосом с регулированием частоты вращения Grundfos Alpha 2.1 25/60 (соответствует классу энергопотребления A) ■ С соединительным кабелем к блоку управления приводом смесителя (длина 0,8 м)	Z008220 **883,–**	Z008221 **904,–**	ZK01826 **952,–**	№ заказа **евро**
Монтажный комплект насосной группы отопительного контура Divicon без смесителя ■ С энергоэффективным насосом с регулированием частоты вращения Grundfos Alpha 2.1 25/60 (соответствует классу энергопотребления A) ■ С соединительным кабелем (длиной 1,5 м)	Z008952 **758,–**	Z008953 **773,–**	ZK01828 **807,–**	№ заказа **евро**
Комплект привода смесителя, с блоком управления (монтаж на смесителе) (абонент шины KM-BUS) Для одного отопительного контура со смесителем, с кабелем и штекером. ■ Блок управления смесителем с **электроприводом смесителя**. ■ Датчик температуры подающей магистрали в виде погружного датчика (NTC 10 кОм) для монтажа в Divicon, с соединительным кабелем (длина 0,9 м) и штекером. ■ Штекер для насоса отопительного контура. ■ Кабель подключения к сети и кабель шины KM-BUS со штекером.	7424958 **509,–**			№ заказа **евро**

Принадлежности

Отопительный контур Подключение к отопительному контуру (номинальный диаметр)	DN20 - ¾"	DN25 - 1"	DN32-1¼"	MG W
Комплект кабелей (со штекерами 40 и 145) Для замены входящего в комплект поставки соединительного кабеля при наличии 2-х отопительных контуров со смесителем для соединения двух блоков управления смесителем.	7424960 **24,–**			№ заказа **евро**
Байпасный клапан Для гидравлической балансировки отопительного контура.	7464889 **10,–**			№ заказа **евро**
Распределительный коллектор для 2 насосных групп Divicon С теплоизоляцией. Монтаж на стене (с отдельно заказываемым настенным креплением).	7460638 **229,–**		7466337 **260,–**	№ заказа **евро**
Распределительный коллектор для 3 насосных групп Divicon С теплоизоляцией. Монтаж на стене (с отдельно заказываемым настенным креплением).	7460643 **317,–**		7466340 **360,–**	№ заказа **евро**
Настенное крепление для отдельного Divicon (соединение "котел – Divicon" предоставляется заказчиком)	7465894 **40,–**			№ заказа **евро**
Настенное крепление для распределительного коллектора (соединение "котел – распределительный коллектор" предоставляется заказчиком)	7465439 **40,–**			№ заказа **евро**

Указание!
При подборе насосной группы отопительного контура Divicon следует учитывать документацию по проектированию.

Отопительный контур		MG W
Если отопительный контур или емкостный водонагреватель должны подключаться к водогрейному котлу без использования системотехники фирмы Viessmann:		
Комплект соединений резьба-сварка DN 25 (2 шт.) С накидной гайкой G 1½ и уплотнением.	7307292 **31,–**	№ заказа **евро**
Комплект соединений резьба-сварка DN 32 (2 шт.) С накидной гайкой G 1½ и уплотнением.	7205805 **31,–**	№ заказа **евро**
Комплект соединений резьба-сварка DN 40 (2 шт.) С накидной гайкой G 1½ и уплотнением.	7515240 **31,–**	№ заказа **евро**
Резьбовое соединение R 1 (2 шт.) С накидной гайкой G 1½ и уплотнением.	7307293 **10,–**	№ заказа **евро**
Резьбовое соединение R 1¼ (2 шт.) С накидной гайкой G 1½ и уплотнением.	7205935 **33,–**	№ заказа **евро**

Смесители отопительных контуров и специальные смесители для систем внутрипольного отопления
►*Исполнения, № заказа и цены см. в регистре 18 "Контроллеры отопительных контуров"*

Блок предохранительных устройств Номинальная тепловая мощность (кВт)	20,2	24,6	28,6	35,4	42,8	53,7	MG W
Группа безопасности ■ Арматура безопасности. ■ Предохранительный клапан (3 бар). ■ Теплоизоляция Если насосная группа Divicon или распределитель для поддержки отопления гелиосистемой устанавливаются непосредственно на котел, то данная группа безопасности должна быть заказана обязательно.			7248938 **148,–**			ZK02643 **139,–**	№ заказа **евро**

Принадлежности

Отопительный контур

Номинальная тепловая мощность (кВт)	20,2	24,6	28,6	35,4	42,8	53,7	MG W
Распределитель для поддержки отопления гелиоустановкой Группа подключений для простого монтажа между патрубком котла и насосной группой Divicon. Монтируется по выбору на котле или на стене. Подключения R1, может использоваться с номинальным объемным расходом до 2,5 м³/ч. ■ Распределитель ■ 3-ходовой переключающий клапан ■ Теплоизоляция ■ Погружная гильза для датчика температуры обратной магистрали Модуль управления гелиоустановкой, тип SM1, и датчики температуры для буферной емкости отопительного контура и обратной магистрали отопительного контура следует заказывать отдельно, см. принадлежности для контроллеров.	7441163 **432,–**						№ заказа **евро**
Модуль расширения для монтажа на стене Для непосредственного соединения распределителя с монтируемой на стене насосной группой Divicon. С теплоизоляцией.	7441445 **105,–**						№ заказа **евро**
Настенное крепление Необходимо, если распределитель монтируется не на распределительном коллекторе.	7441165 **40,–**						№ заказа **евро**

Водогрейный котел

Номинальная тепловая мощность (кВт)	20,2	24,6	28,6	35,4	42,8	53,7	MG W
Опорная рама Высота 250 мм.	7196529 **198,–**		7196530 **198,–**		7196531 **198,–**		№ заказа **евро**
Звукопоглощающие опоры (4 шт.)	7306246 **69,–**						№ заказа **евро**
Щетка для чистки С рукояткой.	7242286 **22,–**						№ заказа **евро**
Приспособление для чистки котла С присоединительным патрубком для пылесоса.	7241815 **52,–**			7241920 **56,–**			№ заказа **евро**

Прочее

Номинальная тепловая мощность (кВт)	20,2	24,6	28,6	35,4	42,8	53,7	MG N
Комплект ершей для чистки Для смесительного устройства горелки с синим пламенем производства фирмы Viessmann	ZK01791 **26,–**						№ заказа **евро** MG W
Коробка для сервисной документации Коробка для хранения папки сервисной документации. Для крепления на котле или на стене. Цвет серебристый.	7334502 **8,90**						№ заказа **евро**
Ручки для переноски напольных водогрейных котлов (3 шт.) Для Vitorond 100 мощностью до 33 кВт и Vitorondens 200-T до 54 кВт.	7189602 **62,–**						№ заказа **евро**

Принадлежности

Прочее

Номинальная тепловая мощность (кВт)	20,2	24,6	28,6	35,4	42,8	53,7	MG N
Пластина для транспортировки Vitorond 100 и Vitorondens 200-T ■ Используется в качестве вспомогательного средства для транспортировки Vitorond 100 мощностью до 33 кВт или Vitorondens 200-T до 54 кВт при применении приспособления для подачи на место установки или тележки для перевозки. ■ Привинчивается к Vitorond 100 или Vitorondens 200-T с установленной теплоизоляцией. ■ Не требуется, если транспортировка Vitorond 100 или Vitorondens 200-T производится в упаковке.	7198575 **62,–**						№ заказа **евро**

Устройства нейтрализации конденсата

Номинальная тепловая мощность (кВт)	20,2	24,6	28,6	35,4	42,8	53,7	MG W
Устройство нейтрализации конденсата ■ Для жидкотопливных конденсационных котлов мощностью до 63 кВт. ■ С гранулированным заполнителем и фильтром с активированным углем. Рекомендуется при работе на жидком топливе EL Standard.	ZK00289 **397,–**						№ заказа **евро**
Стеновая консоль для устройства нейтрализации конденсата или фильтра с активированным углём Если не используется опорная рама	7452527 **102,–**						
Соединительный шланг Для подключения устройства нейтрализации конденсата к сифону водогрейного котла *(не входит в комплект поставки устройства нейтрализации конденсата и фильтра с активированным углем)*	ZK01912 **7,–**						№ заказа **евро**

Фильтр

Номинальная тепловая мощность (кВт)	20,2	24,6	28,6	35,4	42,8	53,7	MG W
Фильтр с активированным углем Рекомендуется для применения, если не используется устройство нейтрализации конденсата. Для связывания топлива в конденсате.	7452518 **239,–**						№ заказа **евро**

Датчики

Номинальная тепловая мощность (кВт)	20,2	24,6	28,6	35,4	42,8	53,7	MG N
Датчик угарного газа Для аварийного отключения водогрейного котла в случае утечки окиси углерода. Используется для котлов с 2004 года выпуска.	Z015500 **168,–**						№ заказа **евро**

2.1

Принадлежности

Горелка Номинальная тепловая мощность (кВт)	20,2	24,6	28,6	35,4	42,8	53,7	MG V
Соединительный кабель Для внешнего топливного клапана. Для применения со ступенчатыми горелками Viessmann Не требуется при использовании устройства нейтрализации конденсата ZK00289	7148858 **56,–**						№ заказа **евро** MG W
Автоматический воздухоотводчик для однотрубной системы подачи жидкого топлива с фильтром R ⅜ С патроном фильтра с тонкостью фильтрации 5 мкм.	7549354 **200,–**						№ заказа **евро**
Комплект резьбового соединения воздухоотводчика линии подачи жидкого топлива Для патрубка от резервуара Ø 6 мм.	7663168 **4,50**						№ заказа **евро**
Комплект резьбового соединения воздухоотводчика линии подачи жидкого топлива Для патрубка от резервуара Ø 8 мм.	7663169 **4,90**						№ заказа **евро**
Комплект резьбового соединения воздухоотводчика линии подачи жидкого топлива Для патрубка от резервуара Ø 10 мм.	7663170 **4,90**						№ заказа **евро**
Комплект резьбового соединения воздухоотводчика линии подачи жидкого топлива Для патрубка от резервуара Ø 12 мм.	7663171 **4,90**						№ заказа **евро**
Настроечная линейка горелки Линейка для настройки форсунок и электродов.	**–**				ZK03049 **4,–**		№ заказа **евро** MG W

Установки для подъема конденсата Номинальная тепловая мощность (кВт)	20,2	24,6	28,6	35,4	42,8	53,7	MG W
Установки для подъема конденсата SI1830 Автоматическая установка для подъема конденсата с макс. высотой подъема 3,7 м вод. столба. ■ Центробежный насос 230 В / 75 Вт ■ Сборный резервуар объемом 0,5 л ■ Напорный шланг 5 м ■ Обратный клапан ■ Аварийный контакт: переключающий контакт (без потенциала) 250 В/4 А (омическая нагрузка)	ZK02487 **226,–**						№ заказа **евро**

Принадлежности

Устройства дистанционного управления

		MG W
Vitotrol 200A (абонент шины KM-BUS) Настройка для одного отопительного контура: ■ Заданное значение температуры помещения и режим работы. ■ Режим вечеринки и экономный режим. ■ Дисплей для индикации значений наружной температуры и температуры помещения, а также режимов работы. ■ Датчик температуры помещения для управления по температуре помещения (только для одного отопительного контура со смесителем). Если Vitotrol 200A используется для управления по температуре помещения, то устройство должно быть размещено в **основном жилом помещении** (типовом жилом помещении). *Макс. 2 Vitotrol на каждый Vitotronic.*	Z008341 **139,–**	№ заказа **евро**
Vitotrol 300A (абонент шины KM-BUS) Настройки для одного, двух или трех отопительных контуров: ■ Заданное значение температуры помещения и пониженное заданное значение температуры помещения, температура воды в контуре ГВС, режимы работы и программа отпуска, а также режим вечеринки и экономный режим. ■ Временная программа для отопительных контуров, емкостного водонагревателя и циркуляционного насоса ГВС. ■ Дисплей с подсветкой для индикации значений наружной температуры, температуры помещения, режимов работы и текстовых сообщений. ■ Датчик температуры помещения для управления по температуре помещения (только для одного отопительного контура со смесителем). Если Vitotrol 300A используется для управления по температуре помещения, то устройство должно быть размещено в **основном жилом помещении** (типовом жилом помещении). Необходимо заказать датчик температуры помещения, № заказа 7438537, если Vitotrol 300A не может быть размещен в подходящем месте для измерения температуры помещения. *Макс. 2 Vitotrol на каждый Vitotronic.*	Z008342 **260,–**	№ заказа **евро**

Датчики

		MG W
Датчик температуры помещения (NTC 10 кОм, в дополнение к Vitotrol 300A) Используется, если не удается установить Vitotrol 300A в подходящем месте для измерения температуры помещения.	7438537 **76,–**	№ заказа **евро**
Погружной датчик температуры (NTC 10 кОм) ■ Для измерения температуры в погружной гильзе. ■ С соединительным кабелем (длина 5,8 м) и штекером.	7544848 **84,–**	№ заказа **евро**
Датчик температуры уходящих газов (NTC 20 кОм) ■ Для индикации и контроля предельных значений. ■ С соединительным кабелем (длина 3,5 м) и штекером.	7452531 **145,–**	№ заказа **евро**

2.1

Принадлежности		
Прочее		MG W
Внешний модуль расширения H5 ■ Внешняя блокировка горелки водогрейного котла для жидкого/газообразного топлива (также в сочетании с твердотопливными котлами). или ■ Подключение дополнительных предохранительных устройств.	7199249 **93,–**	№ заказа **евро**
Концентратор шины KM-BUS Для подключения 2 - 9 приборов к шине KM.	7415028 **73,–**	№ заказа **евро**
Комплектующие управления отопительным контуром		MG W
Комплект привода смесителя, с блоком управления (монтаж на смесителе) (абонент шины KM-BUS) Для одного отопительного контура со смесителем, с кабелем и штекером. ■ Блок управления смесителем с **электроприводом смесителя** для смесителей Viessmann DN 20 - 50, R ½ - 1¼ (кроме фланцевых смесителей). ■ Датчик температуры подающей магистрали в виде накладного датчика (NTC 10 кОм), с соединительным кабелем (длина 2,0 м) и штекером. ■ Штекер для насоса отопительного контура. ■ Кабель подключения к сети и кабель шины KM-BUS со штекером.	ZK02940 **427,–**	№ заказа **евро**
Блок управления приводом смесителя (монтаж на стене) (абонент шины KM-BUS) Для одного отопительного контура со смесителем, с кабелем и штекером. ■ Электронная система управления для **отдельно** заказываемого электропривода смесителя. ■ Датчик температуры подающей магистрали в виде накладного датчика (NTC 10 кОм), с соединительным кабелем (длина 5,8 м) и штекером. ■ Штекер для насоса отопительного контура и электропривода смесителя. ■ Кабель подключения к сети и кабель шины KM-BUS со штекером.	ZK02941 **274,–**	№ заказа **евро**
Погружной терморегулятор Термостатный ограничитель максимальной температуры для системы внутрипольного отопления. ■ С соединительным кабелем (длина 4,2 м) и штекером. ■ С погружной гильзой R ½ x 200 мм из нержавеющей стали.	7151728 **188,–**	№ заказа **евро**
Накладной терморегулятор Термостатный ограничитель максимальной температуры для системы внутрипольного отопления. С соединительным кабелем (длина 4,2 м) и штекером.	7151729 **148,–**	№ заказа **евро**

► *Информацию о управлении дополнительными отопительными контурами и соединениях Vitotronic водогрейного котла с контроллером отопительного контура см. в регистре 18.*

Принадлежности

Приготовление горячей воды гелиоустановкой и поддержка отопления

MG W

Модуль управления гелиоустановкой, тип SM1
Модуль расширения функциональных возможностей в корпусе для настенного монтажа. Электронный контроллер с управлением по разности температур для бивалентного приготовления горячей воды и поддержки отопления помещений гелиоколлекторами в сочетании с водогрейными котлами для жидкого и газообразного топлива.

- С расчетом баланса энергии и системой диагностики.
- Управление и отображение данных производится с помощью контроллера водогрейного котла.
- Нагрев двух потребителей через одну коллекторную панель.
- Вторая регулировка по разности температур.
- Термостатная функция для догрева или использования излишнего тепла.
- Регулировка частоты вращения насоса контура гелиоустановки посредством передачи пакета импульсов или насоса контура гелиоустановки с входом широтно-импульсного управления (пр-ва Grundfos).
- Подавление догрева емкостного водонагревателя водогрейным котлом независимо от энергоотдачи гелиоустановки.
- Подавление догрева в режиме отопления водогрейным котлом при поддержке отопления.
- Нагрев ступени предварительного нагрева солнечной установкой (для емкостных водонагревателей объемом от 400 литров).

Заказать погружной датчик температуры (№ заказа 7544848), если должны быть реализованы следующие функции:
- Для переключения циркуляции в установках с 2 емкостными водонагревателями.
- Для переключения обратной магистрали между водогрейным котлом и буферной емкостью.
- Для нагрева дополнительных потребителей.

Z014470
476,–
№ заказа
евро

Расширение функциональных возможностей

MG W

Модуль расширения EA1
Модуль расширения функциональных возможностей в корпусе для настенного монтажа. С помощью входов и выходов обеспечивается реализация до 5 функций:
1 аналоговый вход (0 - 10 В).
- Установка заданного значения температуры котловой воды.

3 цифровых входа.
- Внешнее переключение режима работы для отопительных контуров 1 - 3 при использовании контроллера для погодозависимой теплогенерации.
- Внешняя блокировка.
- Внешняя блокировка с общим сигналом неисправности.
- Запрос минимальной температуры котловой воды.
- Внешние сигналы неисправности.
- Кратковременное включение циркуляционного насоса ГВС при использовании контроллера для погодозависимой теплогенерации.

1 релейный выход (беспотенциальное реле с переключающим контактом).
- Подача общего сигнала неисправности.
- Управление магистральным насосом на тепловой пункт.

7452091
191,–
№ заказа
евро

2.1

Принадлежности		
Телекоммуникационная техника		MG W
Vitocom 100, тип LAN1, с телекоммуникационным модулем Для дистанционного управления отопительными установками через Интернет IP-сети (LAN) с использованием DSL-маршрутизатора. Компактное устройство для настенного монтажа. ■ Для управления установкой с помощью **Vitotrol App** через сервер **Vitodata**. Для настройки режимов работы, заданных значений и временных программ для макс. 3 отопительных контуров одной отопительной установки. ■ Для управления установкой с помощью **Vitodata 100**. Для настройки режимов работы, заданных значений и временных программ для всех отопительных контуров одной отопительной установки. Комплект поставки: ■ Vitocom 100, тип LAN1, с разъемом LAN. ■ Телекоммуникационный модуль ■ Соединительные кабели для LAN и телекоммуникационного модуля.	Z011224 **313,–**	№ заказа **евро** MG Y
Соединительный кабель LON для обмена данными между контроллерами ■ Длина 7,0 м (возможность удлинения с использованием еще одного кабеля). ■ Со штекерами RJ 45.	7143495 **40,–**	№ заказа **евро**
Муфта LON, RJ 45 Для удлинения соединительного кабеля LON.	7143496 **25,–**	№ заказа **евро**
Соединительный штекер LON, RJ 45 Для подключения к кабелю заказчика **общей длиной свыше 14 м**. 2 шт.	7199251 **52,–**	№ заказа **евро**
Соединительная розетка LON, RJ 45 Для прокладки кабеля заказчика (CAT 6) под штукатуркой или в кабельном канале, при **прокладке на расстояние свыше 14 метров** (соединение розетки LON с контроллером с помощью кабеля LON). 2 шт.	7171784 **62,–**	№ заказа **евро**
Оконечное сопротивление Для оконечной нагрузки системной шины на свободных концах должно быть установлено по одному оконечному сопротивлению. 2 шт.	7143497 **8,50**	№ заказа **евро**
Телекоммуникационный модуль LON Электронная плата для установки в контроллер для обмена данными в LON.	7172173 **246,–**	№ заказа **евро**

► *Информацию о телекоммуникационной технике см. в регистре 18 и в инструкции по проектированию коммуникационных систем.*

5829696

Система удаления продуктов сгорания

для режима эксплуатации с забором воздуха для горения из помещения установки (тип B_{23})

MG W

Для прохода через шахты дымохода или каналы с продольной вентиляцией, удовлетворяющие следующим требованиям:
- Огнестойкость 90 минут (F90/L90).
- Огнестойкость 30 минут (F30/L30) в зданиях с небольшой монтажной высотой.

Для **режима эксплуатации с забором воздуха для горения из помещения установки**. Требуется труба дымохода для соединения конденсационного котла и шахты, а также для прохода через шахту.

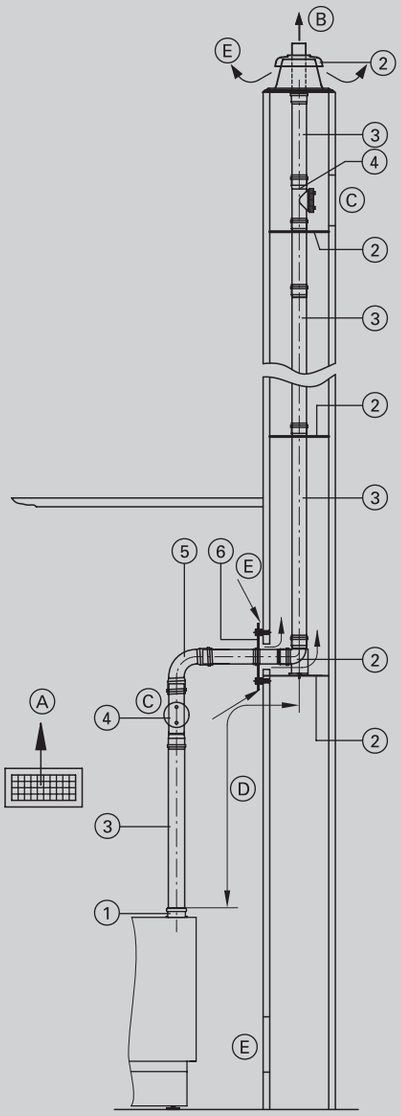

A Приточный воздух
B Уходящие газы
C Ревизионное отверстие
D Соединительный элемент
E Вентиляционное отверстие

	Модульный размер	80	110	Ø мм
1	**Присоединительный элемент котла** (входит в комплект поставки водогрейного котла)			
2	**Базовый комплект шахты дымохода** (полипропилен, жесткая конструкция) ■ Опорное колено ■ Опорная шина ■ Крышка шахты (полипропилен) ■ Распорка (5 шт.)	7194305 **204,–**	7247534 **275,–**	№ заказа **евро**
	или			
	Базовый комплект шахты дымохода (металл/полипропилен, жесткая конструкция) Для дымовых труб с двумя дымоходами (один дымоход для твердотопливного котла). ■ Опорное колено ■ Опорная шина ■ Крышка шахты (металл) ■ Концевая труба (нержавеющая сталь) ■ Распорка (5 шт.)	7502680 **286,–**	7502681 **359,–**	№ заказа **евро**
	Распорка (3 шт.)	7147033 **36,–**	7339873 **38,–**	№ заказа **евро**
3	**Труба** Длина 1,95 м (2 шт. по 1,95 м = 3,9 м)	7194309 **126,–**	7247554 **162,–**	№ заказа **евро**
	Труба Длина 1,95 м.	7194308 **71,–**	7247555 **98,–**	№ заказа **евро**
	Труба Длина 1 м.	7194310 **41,–**	7247556 **72,–**	№ заказа **евро**
	Труба Длина 0,5 м.	7194311 **31,–**	7247557 **54,–**	№ заказа **евро**
4	**Ревизионный элемент** Прямой	7194312 **48,–**	7247558 **77,–**	№ заказа **евро**
5	**Колено** 87°	7194314 **25,–**	7247560 **36,–**	№ заказа **евро**
	Колено 45° (2 шт.)	7194315 **37,–**	7247561 **52,–**	№ заказа **евро**
6	**Вентиляционная диафрагма**	7176634 **60,–**	7516597 **128,–**	№ заказа **евро**

Система удаления продуктов сгорания

для Vitorondens
из пластика (полипропилен)
- с дымоходом жесткой конструкции

2.3

Система удаления продуктов сгорания

для режима эксплуатации с забором воздуха для горения из помещения установки (тип B_{23})

MG W

	Модульный размер	80	110	Ø мм
	Колено 30° (2 шт.)	7194316 **37,–**	7247562 **52,–**	№ заказа **евро**
	Колено 15° (2 шт.)	7194317 **37,–**	7247563 **52,–**	№ заказа **евро**
	Ревизионный тройник 87°	7194313 **76,–**	**–**	№ заказа **евро**
	Ревизионное колено 87°	**–**	7247559 **123,–**	№ заказа **евро**
	Стенная диафрагма LAS в системе связанных помещений При установке котла с трубой LAS до входа в шахту в бытовом помещении с подачей воздуха для горения через систему связанных помещений (см. инструкцию по проектированию).	7176635 **93,–**	**–**	№ заказа **евро**
	Удлинитель из нержавеющей стали для крышки шахты длина 380 мм (металл/полипропилен, жесткая конструкция)	7373278 **74,–**	7373493 **88,–**	№ заказа **евро**

Уплотнения

Модульный размер	80	110	MG W
Для жидкотопливных конденсационных котлов и в системах с горизонтальной прокладкой уплотнения в трубах дымоходов должны быть заменены уплотнениями FPM.			
Манжетное уплотнение FPM 2 шт.	ZK02505 **18,–**	ZK02508 **27,–**	№ заказа **евро**
Манжетное уплотнение FPM 5 шт.	ZK02506 **33,–**	ZK02509 **52,–**	№ заказа **евро**
Манжетное уплотнение FPM 10 шт.	ZK02507 **57,–**	ZK02510 **94,–**	№ заказа **евро**
Плоское уплотнение крышки смотрового отверстия для ревизионного элемента FPM 2 шт.	ZK02504 **10,–**	ZK02511 **11,–**	№ заказа **евро**

Vitorondens

Максимальная общая длина до присоединительного элемента котла при температуре в системе 50/30 °C

Vitorondens 200-T										
Номинальная тепловая мощность	20,2	24,6	28,9	35,4	42,8	53,7	67,6	85,8	107,3	кВт
Патрубок системы LAS	80/125	80/125	80/125	80/125	110/150	110/150				Ø мм
Подключение дымохода							110	110	110	Ø мм
Максимальная общая длина: ■ Модульный размер 80/125 ■ Модульный размер 110/150	 20 —	 20 —	 20 —	 20 —	 — 20	 — 20	 — 20	 — 20	 — 20	 м м

Указание!
В максимальной общей длине дымохода учтены соединительная труба (длиной 0,5 м) и следующие колена:
Два колена 87°.
или
Три колена 45°.

5829940

Система удаления продуктов сгорания

для режима эксплуатации с забором воздуха для горения из помещения установки (тип B_{23})

MG W

Для прохода через шахты дымохода или каналы с продольной вентиляцией, удовлетворяющие следующим требованиям:
- Огнестойкость 90 минут (F90/L90).
- Огнестойкость 30 минут (F30/L30) в зданиях с небольшой монтажной высотой.

Для **режима эксплуатации с забором воздуха для горения из помещения установки**. Требуется труба дымохода для соединения конденсационного котла и шахты, а также для прохода через шахту.
Гибкий дымоход разрешается прокладывать только **вертикально**.

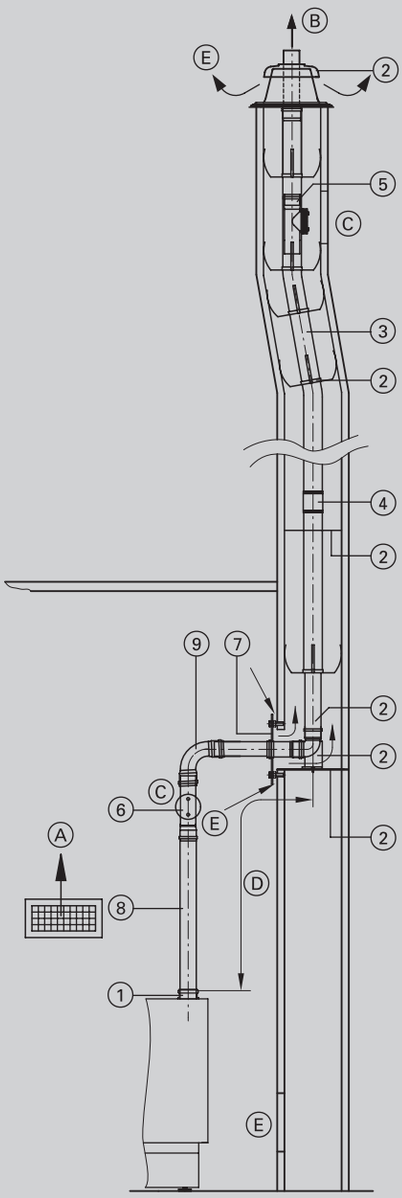

A Приточный воздух
B Уходящие газы
C Ревизионное отверстие
D Соединительный элемент
E Вентиляционное отверстие

	Модульный размер	80	110	Ø мм
1	**Присоединительный элемент котла** (входит в комплект поставки водогрейного котла)			
2	**Базовый комплект шахты дымохода** (полипропилен, гибкая конструкция) ■ Опорное колено ■ Опорная шина ■ Крышка шахты (полипропилен) ■ Распорка (5 шт.)	7248213 **267,–**	7248220 **342,–**	№ заказа **евро**
	или			
	Базовый комплект шахты дымохода (металл/полипропилен, гибкая конструкция) Для дымовых труб с двумя дымоходами (один дымоход для твердотопливного котла). ■ Опорное колено ■ Опорная шина ■ Крышка шахты (металл) ■ Концевая труба (нержавеющая сталь) ■ Распорка (5 шт.)	7452179 **516,–**	7452180 **544,–**	№ заказа **евро**
	Распорка (5 шт.)	7147035 **54,–**	7189817 **56,–**	№ заказа **евро**
3	**Труба, гибкая** В рулоне, длина 12,5 м.	7248216 **768,–**	7248222 **942,–**	№ заказа **евро**
	Труба, гибкая В рулоне, длина 25 м.	7248215 **1.543,–**	7248221 **1.867,–**	№ заказа **евро**
4	**Соединительный элемент** Для соединения остаточных длин гибкой трубы дымохода.	7248219 **118,–**	7248225 **303,–**	№ заказа **евро**
	Вспомогательное приспособление для протягивания трубы С тросом длиной 25 м.	7248214 **104,–**	7248226 **129,–**	№ заказа **евро**
5	**Ревизионный элемент,** прямой Для установки в гибкую трубу дымохода.	7248218 **201,–**	7248224 **352,–**	№ заказа **евро**
6	**Ревизионный элемент** Прямой	7194312 **48,–**	7247558 **77,–**	№ заказа **евро**
7	**Вентиляционная диафрагма**	7176634 **60,–**	7516597 **128,–**	№ заказа **евро**
8	**Труба** Длина 1 м.	7194310 **41,–**	7247556 **72,–**	№ заказа **евро**
	Труба Длина 0,5 м.	7194311 **31,–**	7247557 **54,–**	№ заказа **евро**

Система удаления продуктов сгорания

для Vitorondens
из пластика (полипропилен)
- с гибким дымоходом

2.3

Система удаления продуктов сгорания
для режима эксплуатации с забором воздуха для горения из помещения установки (тип B_{23})

MG W

	Модульный размер	80	110	Ø мм
⑨	**Колено** 87°	7194314 **25,–**	7247560 **36,–**	№ заказа **евро**
	Колено 45° (2 шт.)	7194315 **37,–**	7247561 **52,–**	№ заказа **евро**
	или			
	Ревизионное колено 87°	**–**	7247559 **123,–**	№ заказа **евро**
	Ревизионный тройник 87°	7194313 **76,–**	**–**	№ заказа **евро**
	Удлинитель из нержавеющей стали Для крышки шахты, длина 380 мм (металл/полипропилен, жесткая конструкция)	7373278 **74,–**	7373493 **88,–**	№ заказа **евро**

Уплотнения

Модульный размер	80	110	MG W
Для жидкотопливных конденсационных котлов и в системах с горизонтальной прокладкой уплотнения в трубах дымоходов должны быть заменены уплотнениями FPM.			
Манжетное уплотнение FPM 2 шт.	ZK02505 **18,–**	ZK02508 **27,–**	№ заказа **евро**
Манжетное уплотнение FPM 5 шт.	ZK02506 **33,–**	ZK02509 **52,–**	№ заказа **евро**
Манжетное уплотнение FPM 10 шт.	ZK02507 **57,–**	ZK02510 **94,–**	№ заказа **евро**
Плоское уплотнение крышки смотрового отверстия для ревизионного элемента FPM 2 шт.	ZK02504 **10,–**	ZK02511 **11,–**	№ заказа **евро**

Vitorondens
Максимальная общая длина до присоединительного элемента котла при температуре в системе 50/30 °C

Vitorondens 200-T										
Номинальная тепловая мощность	20,2	24,6	28,9	35,4	42,8	53,7	67,6	85,8	107,3	кВт
Патрубок системы LAS	80/125	80/125	80/125	80/125	110/150	110/150				Ø мм
Подключение дымохода							110	110	110	Ø мм
Максимальная общая длина:										
■ Модульный размер 80/125	20	20	20	20	—	—	—	—	—	м
■ Модульный размер 110/150	—	—	—	—	20	20	20	20	20	м

Указание!
В максимальной общей длине дымохода учтены соединительная труба (длиной 0,5 м) и следующие колена:
Два колена 87°.
или
Три колена 45°.

5829940

Система удаления продуктов сгорания

для режима эксплуатации с забором воздуха для горения из помещения установки (тип B_{23})

MG W

Для прокладки по наружной стене.
Для режима эксплуатации **с забором воздуха для горения из помещения установки**. Наружная труба дымохода для прокладки по наружной стене служит в качестве защитной.

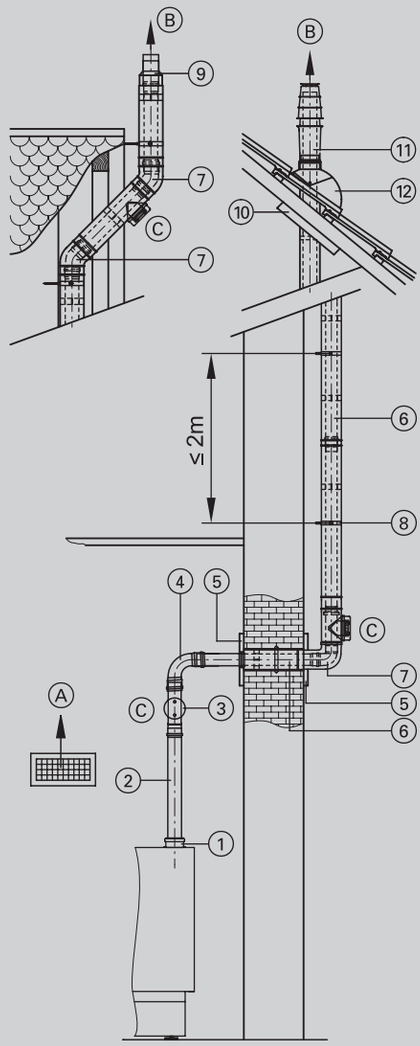

A Приточный воздух
B Уходящие газы
C Ревизионное отверстие

	80	80/125	110	110/150	Ø мм
① **Присоединительный элемент котла** (входит в комплект поставки водогрейного котла)					
② **Труба** Длина 1,95 м (2 шт. по 1,95 м = 3,9 м)	7194309 **126,–**	–	7247554 **162,–**	–	№ заказа **евро**
Труба Длина 1,95 м.	7194308 **71,–**	–	7247555 **98,–**	–	№ заказа **евро**
Труба Длина 1 м.	7194310 **41,–**	–	7247556 **72,–**	–	№ заказа **евро**
Труба Длина 0,5 м.	7194311 **31,–**	–	7247557 **54,–**	–	№ заказа **евро**
③ **Ревизионный элемент** Прямой	7194312 **48,–**	–	7247558 **77,–**	–	№ заказа **евро**
④ **Колено** 87°	7194314 **25,–**	–	7247560 **36,–**	–	№ заказа **евро**
Колено 45° (2 шт.)	7194315 **37,–**	–	7247561 **52,–**	–	№ заказа **евро**
⑤ **Стеновая диафрагма**	7338659 **10,–**	7176662 **30,–**	7373543 **31,–**	7176681 **31,–**	№ заказа **евро**
⑥ **Труба LAS** Длина 1,95 м.	–	7194322 **163,–**	–	7247538 **234,–**	№ заказа **евро**
Труба LAS Длина 1 м.	–	7194321 **94,–**	–	7247537 **137,–**	№ заказа **евро**
Труба LAS Длина 0,5 м. или	–	7194320 **76,–**	–	7247536 **120,–**	№ заказа **евро**
Труба для на-руж. прокладки Длина 1,95 м.		–		7247552 **234,–**	№ заказа **евро**
Труба для на-руж. прокладки Длина 1,0 м.		–		7247551 **137,–**	№ заказа **евро**
Труба для на-руж. прокладки Длина 0,5 м.		–		7247550 **120,–**	№ заказа **евро**
⑦ **Колено LAS** 87°	–	7194323 **100,–**	–	7247539 **155,–**	№ заказа **евро**
Колено LAS 45° (2 шт.)	–	7194324 **137,–**	–	7247540 **204,–**	№ заказа **евро**
Колено LAS 30° (2 шт.) или	–	ZK01291 **131,–**	–		№ заказа **евро**
Колено для наруж. прокладки 87°		–		7247548 **155,–**	№ заказа **евро**
Колено для наруж. прокладки 45° (2 шт.)		–		7247549 **204,–**	№ заказа **евро**

5829940

Система удаления продуктов сгорания

для Vitorondens
из пластика (полипропилен)
- с дымоходом жесткой конструкции

Система удаления продуктов сгорания
для режима эксплуатации с забором воздуха для горения из помещения установки (тип B_{23})

MG W

	80	80/125	110	110/150	Ø мм
Колено для наруж. прокладки 30° (2 шт.	–			ZK01292 **194,–**	№ заказа **евро**
⑧ **Крепежный хомут**, белый	–	7176664 **18,–**	–	7176682 **30,–**	№ заказа **евро**
⑨ **Концевой элемент наружной прокладки** При малом выступе крыши.	–	7176655 **48,–**	–	7176690 **64,–**	№ заказа **евро**
⑩ **Универсальная защитная диафрагма**	–	7185140 **82,–**	–	7190026 **92,–**	№ заказа **евро**
⑪ **Проход через кровлю** Цвет **черный**. С крепежным хомутом.	–	7373271 **292,–**	–	7373249 **385,–**	№ заказа **евро**
Проход через кровлю Цвет **ерепично-красный**. С крепежным хомутом. При использовании прохода через кровлю модульного размера 100/150 для изменения направления трубы на наружной стене необходимо использовать подвижную муфту системы LAS.	–	7373272 **292,–**	–	7373250 **385,–**	№ заказа **евро**
Надкрышный элемент Цвет **черный**, длина 0,5 м.	–	7311371 **88,–**	–	7373251 **144,–**	№ заказа **евро**
Надкрышный элемент Цвет **черный**, длина 1,0 м. С хомутом.	–	7311373 **154,–**	–		№ заказа **евро**
Надкрышный элемент Цвет **черепично-красный**, длина 0,5 м.	–	7311372 **88,–**	–	7373252 **144,–**	№ заказа **евро**
Надкрышный элемент Цвет **черепично-красный**, длина 1,0 м. С хомутом.	–	7311376 **154,–**	–		№ заказа **евро**

5829940

Система удаления продуктов сгорания
для режима эксплуатации с забором воздуха для горения из помещения установки (тип B_{23})

MG W

	80	80/125	110	110/150	Ø мм
⑫ **Универсаль-ная голланд- ская черепица** Для черепич-ных, плоско-черепичных, шиферных и прочих кровель. Цвет **черный.**	–	7452499 **81,–**	–	7452501 **118,–**	№ заказа **евро**
Универсаль-ная голланд- ская черепица Для черепич-ных, плоско-черепичных, шиферных и прочих кровель. Цвет **епично-красный.**	–	7452500 **81,–**	–	7452502 **118,–**	№ заказа **евро**
или					
Трубный проход для голландской черепицы фирмы Klöber Цвет **черный**. Голландская черепица фирмы Klöber предоставляется заказчиком.	–	7174281 **56,–**	–		№ заказа **евро**
Трубный прход для голландской черепицы фирмы Klöber Цвет **епично-красный**. Голландская черепица фирмы Klöber предоставляется заказчиком.	–	7174279 **56,–**	–		№ заказа **евро**

Уплотнения

Модульный размер	80	110	MG W
Для жидкотопливных конденсационных котлов и в системах с горизонтальной прокладкой уплотнения в трубах дымоходов должны быть заменены уплотнениями FPM.			
Манжетное уплотнение FPM 2 шт.	ZK02505 **18,–**	ZK02508 **27,–**	№ заказа **евро**
Манжетное уплотнение FPM 5 шт.	ZK02506 **33,–**	ZK02509 **52,–**	№ заказа **евро**
Манжетное уплотнение FPM 10 шт.	ZK02507 **57,–**	ZK02510 **94,–**	№ заказа **евро**
Плоское уплотнение крышки смотрового отверстия для ревизионного элемента FPM 2 шт.	ZK02504 **10,–**	ZK02511 **11,–**	№ заказа **евро**

Максимальная общая длина дымохода до присоединительного элемента котла

Vitorondens										
Номинальная тепловая мощность при температуре системы 50/30 °C	19,3 20,2	23,5 24,6	28,9 28,9	— 35,4	— 42,8	— 53,7	— 67,5	— 85,8	— 107,3	кВт кВт
Макс. общая длина: ■ Модульный размер 80/125 ■ Модульный размер 110/150	15 —	18 —	18 —	22 —	— 22	— 22	— 22	— 22	— 22	м м

В максимальной общей длине дымохода учтены соединительная труба (длиной 0,5 м) и следующие колена:
Два колена 87°.
или
Три колена 45°.

Система удаления продуктов сгорания

для Vitorondens
из пластика (полипропилен)

Система подачи воздуха

для режима эксплуатации с забором воздуха для горения извне и параллельными подачей приточного воздуха и отводом уходящих газов

Трубная система Модульный размер (Ø мм)	80	110	MG W
Труба Длина 1,95 м.	7194308 **71,–**	7247555 **98,–**	№ заказа **евро**
Труба Длина 1,95 м (2 шт. по 1,95 м = 3,9 м)	7194309 **126,–**	7247554 **162,–**	№ заказа **евро**
Труба Длина 1 м.	7194310 **41,–**	7247556 **72,–**	№ заказа **евро**
Труба Длина 0,5 м.	7194311 **31,–**	7247557 **54,–**	№ заказа **евро**
Ревизионный элемент Прямой	7194312 **48,–**	7247558 **77,–**	№ заказа **евро**
Колено 87°	7194314 **25,–**	7247560 **36,–**	№ заказа **евро**
Колено 45° (2 шт.)	7194315 **37,–**	7247561 **52,–**	№ заказа **евро**
Колено 30° (2 шт.)	7194316 **37,–**	7247562 **52,–**	№ заказа **евро**
Колено 15° (2 шт.)	7194317 **37,–**	7247563 **52,–**	№ заказа **евро**
Вентиляционная диафрагма	7176634 **60,–**	7516597 **128,–**	№ заказа **евро**
Ветрозащитный элемент для приточного воздуха	7176657 **26,–**		№ заказа **евро**

Для режима работы с забором воздуха **извне** при параллельной прокладке труб отвода уходящих газов и приточного воздуха для линии приточного воздуха используются те же элементы, что и для линии уходящих газов.

Система "Воздух/продукты сгорания" LAS

для режима эксплуатации с отбором воздуха для горения извне (тип C_{93})

MG W

Для прохода через шахты дымохода или каналы с продольной вентиляцией, удовлетворяющие следующим требованиям:
- Огнестойкость 90 минут (F90/L90).
- Огнестойкость 30 минут (F30/L30) в зданиях с небольшой монтажной высотой.

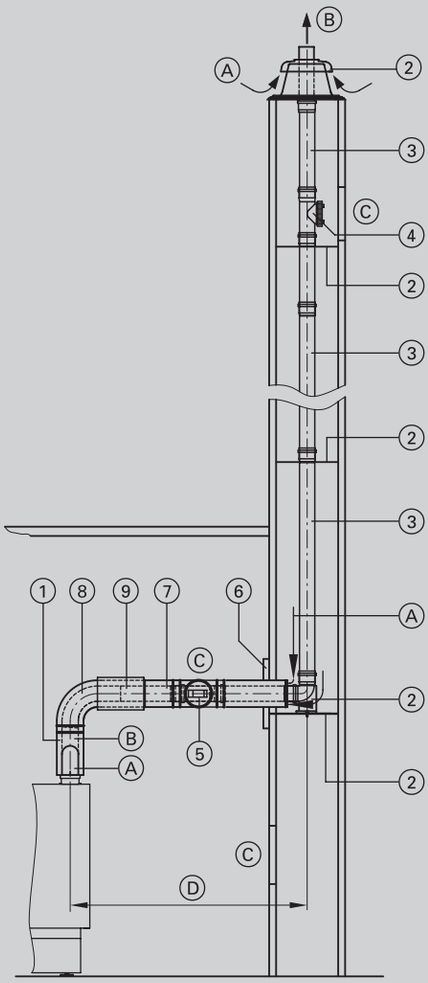

A Приточный воздух
B Уходящие газы
C Ревизионное отверстие
D Соединительный элемент

Модульный размер	80/125	110/150	Ø мм
① **Присоединительный элемент котла** (входит в комплект поставки водогрейного котла)			
Труба LAS (длина 160 мм) ■ С измерительными штуцерами	7373363 **126,–**	7247546 **176,–**	№ заказа **евро**
② **Базовый комплект шахты дымохода** (полипропилен, жесткая конструкция) ■ Опорное колено ■ Опорная шина ■ Крышка шахты (полипропилен) ■ Распорка (5 шт.)	7194305 **204,–**	7247534 **275,–**	№ заказа **евро**
или			
Базовый комплект шахты дымохода (металл/полипропилен, жесткая конструкция) Для дымовых труб с двумя дымоходами (один дымоход для твердотопливного котла). ■ Опорное колено ■ Опорная шина ■ Крышка шахты (металл) ■ Концевая труба (нержавеющая сталь) ■ Распорка (5 шт.)	7502680 **286,–**	7502681 **359,–**	№ заказа **евро**
Распорка (3 шт.)	7147033 **36,–**	7339873 **38,–**	№ заказа **евро**
③ **Труба** Длина 1,95 м (2 шт. по 1,95 м = 3,9 м)	7194309 **126,–**	7247554 **162,–**	№ заказа **евро**
Труба Длина 1,95 м.	7194308 **71,–**	7247555 **98,–**	№ заказа **евро**
Труба Длина 1 м.	7194310 **41,–**	7247556 **72,–**	№ заказа **евро**
Труба Длина 0,5 м.	7194311 **31,–**	7247557 **54,–**	№ заказа **евро**
Колено 30° (2 шт.)	7194316 **37,–**	7247562 **52,–**	№ заказа **евро**
Колено 15° (2 шт.)	7194317 **37,–**	7247563 **52,–**	№ заказа **евро**
④ **Ревизионный элемент** Прямой	7194312 **48,–**	7247558 **77,–**	№ заказа **евро**
⑤ **Ревизионный элемент LAS** Прямой	7199781 **115,–**	7247541 **176,–**	№ заказа **евро**
⑥ **Стеновая диафрагма**	7176662 **30,–**	7176681 **31,–**	№ заказа **евро**
⑦ **Труба LAS** Длина 1 м.	7194321 **94,–**	7247537 **137,–**	№ заказа **евро**
Труба LAS Длина 0,5 м.	7194320 **76,–**	7247536 **120,–**	№ заказа **евро**

Система удаления продуктов сгорания

для Vitorondens
из пластика (полипропилен)
- с дымоходом жесткой конструкции

2.3

Система "Воздух/продукты сгорания" LAS для режима эксплуатации с отбором воздуха для горения извне (тип C_{93})			MG W
Модульный размер	80/125	110/150	Ø мм
⑧ **Колено LAS** 87°	7194323 **100,–**	7247539 **155,–**	№ заказа **евро**
Колено LAS 45° (2 шт.)	7194324 **137,–**	7247540 **204,–**	№ заказа **евро**
или			
Ревизионное колено LAS 87°	7199782 **148,–**	**–**	№ заказа **евро**
Ревизионный тройник LAS 87°	**–**	7247542 **204,–**	№ заказа **евро**
⑨ **Подвижная муфта LAS**	7194329 **56,–**	7247543 **98,–**	№ заказа **евро**
Крепежный хомут, белый	7176664 **18,–**	7176682 **30,–**	№ заказа **евро**
Удлинитель из нержавеющей стали Для крышки шахты, длина 380 мм (металл/полипропилен, жесткая конструкция)	7373278 **74,–**	7373493 **88,–**	№ заказа **евро**

Уплотнения Модульный размер	80	110	MG W
Для жидкотопливных конденсационных котлов и в системах с горизонтальной прокладкой уплотнения в трубах дымоходов должны быть заменены уплотнениями FPM.			
Манжетное уплотнение FPM 2 шт.	ZK02505 **18,–**	ZK02508 **27,–**	№ заказа **евро**
Манжетное уплотнение FPM 5 шт.	ZK02506 **33,–**	ZK02509 **52,–**	№ заказа **евро**
Манжетное уплотнение FPM 10 шт.	ZK02507 **57,–**	ZK02510 **94,–**	№ заказа **евро**
Плоское уплотнение крышки смотрового отверстия для ревизионного элемента FPM 2 шт.	ZK02504 **10,–**	ZK02511 **11,–**	№ заказа **евро**
Манжетное уплотнение инспекционной крышки для ревизионного колена и ревизионного элемента LAS 80/125 FPM 2 шт.	ZK02501 **17,–**	**–**	№ заказа **евро**

Vitorondens

Максимальная общая длина до присоединительного элемента котла при температуре в системе 50/30 °C

Vitorondens 200-T								
Номинальная тепловая мощность	20,2	24,6	28,9	35,4	42,8	53,7		кВт
Патрубок системы LAS	80/125	80/125	80/125	80/125	110/150	110/150		Ø мм
Максимальная общая длина: ■ Модульный размер 80/125 ■ Модульный размер 110/150	 20 —	 20 —	 20 —	 20 —	 — 20	 — 20		 м м

В максимальной общей длине дымохода учтены соединительная труба LAS (длиной 0,5 м) и следующая комбинация колен:
Одно колено LAS 87° и одно колено 87°.
или
Два колена LAS 45° и одно колено 87°.

5829940

Система "Воздух/продукты сгорания" LAS

для режима эксплуатации с отбором воздуха для горения извне (тип C_{93})

MG W

Для прохода через шахты дымохода или каналы с продольной вентиляцией, удовлетворяющие следующим требованиям:

- Огнестойкость 90 минут (F90/L90).
- Огнестойкость 30 минут (F30/L30) в зданиях с небольшой монтажной высотой.

Для режима эксплуатации **с отбором воздуха для горения извне**. Требуется коаксиальный дымоход (внутренняя труба для уходящих газов, наружная труба для подачи воздуха для горения) между конденсационным котлом и шахтой дымохода. Гибкий дымоход разрешается прокладывать только **вертикально**.

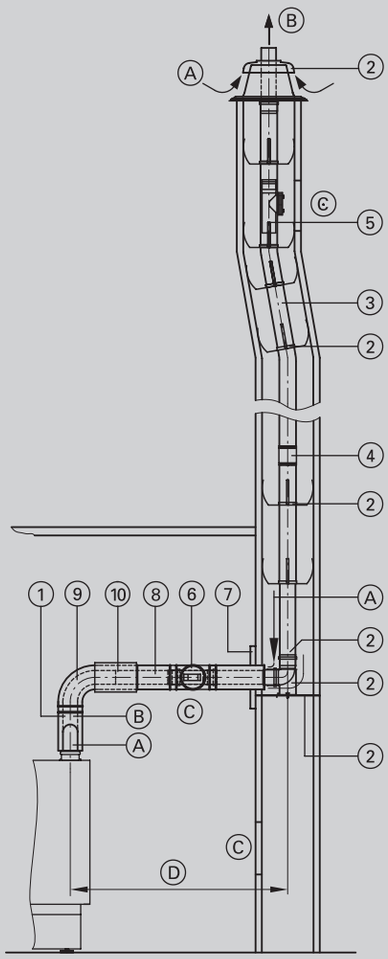

A Приточный воздух
B Уходящие газы
C Ревизионное отверстие
D Соединительный элемент

Модульный размер	80/125	110/150	Ø мм
① **Присоединительный элемент котла** (входит в комплект поставки водогрейного котла)			
Труба LAS (длина 160 мм) ■ С измерительными штуцерами	7373363 **126,–**	7247546 **176,–**	№ заказа **евро**
② **Базовый комплект шахты дымохода** (полипропилен, гибкая конструкция) ■ Опорное колено ■ Опорная шина ■ Крышка шахты (полипропилен) ■ Распорка (5 шт.)	7248213 **267,–**	7248220 **342,–**	№ заказа **евро**
или			
Базовый комплект шахты дымохода (металл/полипропилен, гибкая конструкция) Для дымовых труб с двумя дымоходами (один дымоход для твердотопливного котла). ■ Опорное колено ■ Опорная шина ■ Крышка шахты (металл) ■ Концевая труба (нержавеющая сталь) ■ Распорка (5 шт.)	7452179 **516,–**	7452180 **544,–**	№ заказа **евро**
Распорка (5 шт.)	7147035 **54,–**	7189817 **56,–**	№ заказа **евро**
③ **Труба, гибкая** В рулоне, длина 12,5 м.	7248216 **768,–**	7248222 **942,–**	№ заказа **евро**
Труба, гибкая В рулоне, длина 25 м.	7248215 **1.543,–**	7248221 **1.867,–**	№ заказа **евро**
④ **Соединительный элемент** Для соединения остаточных длин гибкой трубы дымохода.	7248219 **118,–**	7248225 **303,–**	№ заказа **евро**
Вспомогательное приспособление для протягивания трубы С тросом длиной 25 м.	7248214 **104,–**	7248226 **129,–**	№ заказа **евро**
⑤ **Ревизионный элемент,** прямой Для установки в гибкую трубу дымохода.	7248218 **201,–**	7248224 **352,–**	№ заказа **евро**
⑥ **Ревизионный элемент LAS** Прямой	7199781 **115,–**	7247541 **176,–**	№ заказа **евро**
⑦ **Стеновая диафрагма**	7176662 **30,–**	7176681 **31,–**	№ заказа **евро**
⑧ **Труба LAS** Длина 1 м.	7194321 **94,–**	7247537 **137,–**	№ заказа **евро**
Труба LAS Длина 0,5 м.	7194320 **76,–**	7247536 **120,–**	№ заказа **евро**

Система удаления продуктов сгорания

для Vitorondens
из пластика (полипропилен)
- с гибким дымоходом

Система "Воздух/продукты сгорания" LAS

для режима эксплуатации с отбором воздуха для горения извне (тип C_{93})

MG W

	Модульный размер	80/125	100/150	Ø мм
9	**Колено LAS** 87°	7194323 **100,–**	7247539 **155,–**	№ заказа **евро**
	Колено LAS 45° (2 шт.)	7194324 **137,–**	7247540 **204,–**	№ заказа **евро**
	или			
	Ревизионное колено LAS 87°	7199782 **148,–**	**–**	№ заказа **евро**
	Ревизионный тройник LAS 87°	**–**	7247542 **204,–**	№ заказа **евро**
10	**Подвижная муфта LAS**	7194329 **56,–**	7247543 **98,–**	№ заказа **евро**
	Крепежный хомут, белый	7176664 **18,–**	7176682 **30,–**	№ заказа **евро**
	Удлинитель из нержавеющей стали Для крышки шахты, длина 380 мм (металл/полипропилен, жесткая конструкция)	7373278 **74,–**	7373493 **88,–**	№ заказа **евро**

Уплотнения

Модульный размер	80	110	MG W
Для жидкотопливных конденсационных котлов и в системах с горизонтальной прокладкой уплотнения в трубах дымоходов должны быть заменены уплотнениями FPM.			
Манжетное уплотнение FPM 2 шт.	ZK02505 **18,–**	ZK02508 **27,–**	№ заказа **евро**
Манжетное уплотнение FPM 5 шт.	ZK02506 **33,–**	ZK02509 **52,–**	№ заказа **евро**
Манжетное уплотнение FPM 10 шт.	ZK02507 **57,–**	ZK02510 **94,–**	№ заказа **евро**
Плоское уплотнение крышки смотрового отверстия для ревизионного элемента FPM 2 шт.	ZK02504 **10,–**	ZK02511 **11,–**	№ заказа **евро**
Манжетное уплотнение инспекционной крышки для ревизионного колена и ревизионного элемента LAS 80/125 FPM 2 шт.	ZK02501 **17,–**	**–**	№ заказа **евро**

Vitorondens

Максимальная общая длина до присоединительного элемента котла при температуре в системе 50/30 °C

Vitorondens 200-T								
Номинальная тепловая мощность	20,2	24,6	28,9	35,4	42,8	53,7		кВт
Патрубок системы LAS	80/125	80/125	80/125	80/125	110/150	110/150		Ø мм
Максимальная общая длина:								
■ Модульный размер 80/125	20	20	20	20	—	—		м
■ Модульный размер 110/150	—	—	—	—	20	20		м

В максимальной общей длине дымохода учтены соединительная труба LAS (длиной 0,5 м) и следующая комбинация колен:
Одно колено LAS 87° и одно колено 87°.
или
Два колена LAS 45° и одно колено 87°.

5829940

Система "Воздух/продукты сгорания" LAS
для режима эксплуатации с отбором воздуха для горения извне (тип C_{53})

MG W

Для прокладки по наружной стене
Воздух для горения забирается через воздухозаборник LAS; наружная труба предназначена только для защиты.

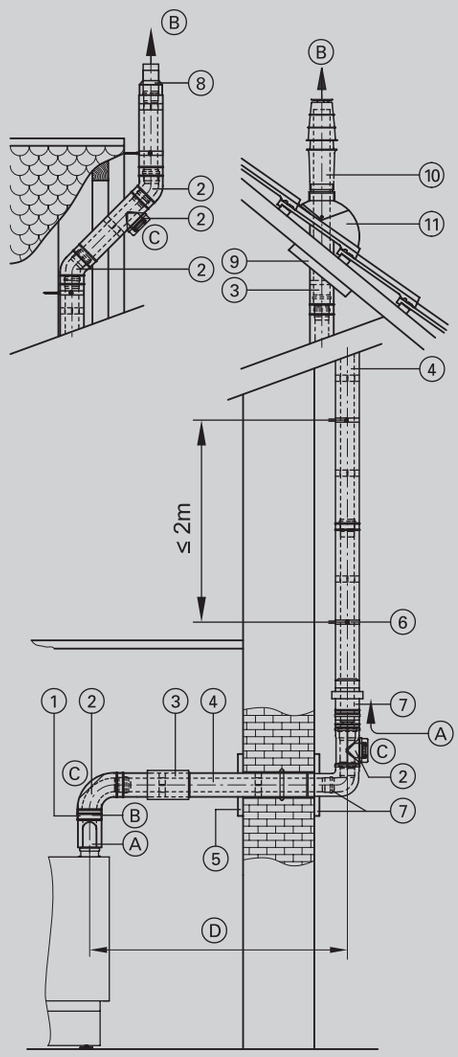

A Приточный воздух
B Уходящие газы
C Ревизионное отверстие
D Соединительный элемент

Модульный размер	80/125	110/150	Ø мм
① **Присоединительный элемент котла** (входит в комплект поставки водогрейного котла)			
Труба LAS (длина 160 мм) ■ С измерительными штуцерами	7373363 **126,–**	7247546 **176,–**	№ заказа **евро**
② **Ревизионное колено LAS** 87°	7199782 **148,–**	**–**	№ заказа **евро**
Ревизионный тройник LAS 87°	**–**	7247542 **204,–**	№ заказа **евро**
или			
Ревизионный элемент LAS Прямой	7199781 **115,–**	7247541 **176,–**	№ заказа **евро**
и			
Колено LAS 87°	7194323 **100,–**	7247539 **155,–**	№ заказа **евро**
Колено LAS 45° (2 шт.)	7194324 **137,–**	**–**	№ заказа **евро**
Колено LAS 30° (2 шт.)	ZK01291 **131,–**	**–**	№ заказа **евро**
или			
Ревизионный элемент наружной прокладки Прямой	**–**	7247547 **204,–**	№ заказа **евро**
и			
Колено для наружной прокладки 87°	**–**	7247548 **155,–**	№ заказа **евро**
Колено для наружной прокладки 45° (2 шт.)	**–**	7247549 **204,–**	№ заказа **евро**
Колено для наруж. прокладки 30° (2 шт.	**–**	ZK01292 **194,–**	
③ **Подвижная муфта LAS**	7194329 **56,–**	7247543 **98,–**	№ заказа **евро**
④ **Труба LAS** Длина 1,95 м.	7194322 **163,–**	7247538 **234,–**	№ заказа **евро**
Труба LAS Длина 1 м.	7194321 **94,–**	7247537 **137,–**	№ заказа **евро**
Труба LAS Длина 0,5 м.	7194320 **76,–**	7247536 **120,–**	№ заказа **евро**
или			
Труба для наружной прокладки Длина 1,95 м.	**–**	7247552 **234,–**	№ заказа **евро**
Труба для наружной прокладки Длина 1,0 м.	**–**	7247551 **137,–**	№ заказа **евро**
Труба для наружной прокладки Длина 0,5 м.	**–**	7247550 **120,–**	№ заказа **евро**
⑤ **Стеновая диафрагма**	7176662 **30,–**	7176681 **31,–**	№ заказа **евро**

Система удаления продуктов сгорания

для Vitorondens
из пластика (полипропилен)

2.3

Система "Воздух/продукты сгорания" LAS для режима эксплуатации с отбором воздуха для горения извне (тип C_{53})			MG W
Модульный размер	80/125	110/150	Ø мм
⑥ **Крепежный хомут**, белый	7176664 **18,–**	7176682 **30,–**	№ заказа **евро**
⑦ **Комплект для прокладки по наружной стене** ■ Колено LAS ■ Воздухозаборник LAS ■ Стеновая диафрагма	7194327 **278,–**	7247553 **388,–**	№ заказа **евро**
⑧ **Концевой элемент наружной прокладки** При малом выступе крыши.	7176655 **48,–**	7176690 **64,–**	№ заказа **евро**
⑨ **Универсальная защитная диафрагма**	7185140 **82,–**	7190026 **92,–**	№ заказа **евро**
⑩ **Проход через кровлю** Цвет **черный**. С крепежным хомутом.	7373271 **292,–**	7373249 **385,–**	№ заказа **евро**
Проход через кровлю Цвет **черепично-красный**. С крепежным хомутом.	7373272 **292,–**	7373250 **385,–**	№ заказа **евро**
Надкрышные элементы, длина 0,5 или 1,0 м, см. стр. 2.3-6.			
⑪ **Универсальная голландская черепица** Для черепичных, плоскочерепичных, шиферных и прочих кровель. Цвет **черный.**	7452499 **81,–**	7452501 **118,–**	№ заказа **евро**
Универсальная голландская черепица Для черепичных, плоскочерепичных, шиферных и прочих кровель. Цвет **черепично-красный.**	7452500 **81,–**	7452502 **118,–**	№ заказа **евро**
или			
Трубный проход для голландской черепицы фирмы Klöber Цвет **черный**. Голландская черепица фирмы Klöber предоставляется заказчиком.	7174281 **56,–**	**–**	№ заказа **евро**
Трубный проход для голландской черепицы фирмы Klöber Цвет **черепично-красный**. Голландская черепица фирмы Klöber предоставляется заказчиком.	7174279 **56,–**	**–**	№ заказа **евро**

В макс. общей длине дымохода учтены два колена LAS 87°.

5829940

Система "Воздух/продукты сгорания" LAS
для режима эксплуатации с отбором воздуха для горения извне (тип C_{53})

MG W

Уплотнения

Модульный размер	80	110	MG W
Для жидкотопливных конденсационных котлов и в системах с горизонтальной прокладкой уплотнения в трубах дымоходов должны быть заменены уплотнениями FPM.			
Манжетное уплотнение FPM 2 шт.	ZK02505 **18,–**	ZK02508 **27,–**	№ заказа **евро**
Манжетное уплотнение FPM 5 шт.	ZK02506 **33,–**	ZK02509 **52,–**	№ заказа **евро**
Манжетное уплотнение FPM 10 шт.	ZK02507 **57,–**	ZK02510 **94,–**	№ заказа **евро**
Плоское уплотнение крышки смотрового отверстия для ревизионного элемента FPM 2 шт.	ZK02504 **10,–**	ZK02511 **11,–**	№ заказа **евро**
Манжетное уплотнение инспекционной крышки для ревизионного колена и ревизионного элемента LAS 80/125 FPM 2 шт.	ZK02501 **17,–**	**–**	№ заказа **евро**

Vitorondens
Максимальная общая длина до присоединительного элемента котла при температуре в системе 50/30 °C

Vitorondens 200-T								
Номинальная тепловая мощность	20,2	24,6	28,9	35,4	42,8	53,7		кВт
Патрубок системы LAS	80/125	80/125	80/125	80/125	110/150	110/150		**Ø мм**
Максимальная общая длина: ■ Модульный размер 80/125 ■ Модульный размер 110/150	 20 —	 20 —	 20 —	 20 —	 — 20	 — 20		 **м** **м**

2.3

Виды газа

		Природный газ E	Сжижен. ный газ
4.1	**Vitogas 100-F, 29 - 180 кВт**	●	●
4.2	**Vitogas 100-F, 72 - 420 кВт**	●	●

Варианты контроллеров

		Vitotronic 100 (тип KC3)	Vitotronic 100 (тип KC4B)	Vitotronic 200 (тип KO2B) для двух отопительных контуров со смесителем и одного отопительного контура без смесителя
4	**Vitogas 100-F**	●	●	●

► *Функции контроллеров см. на обратной стороне листа.*

Функции контроллеров	Варианты контроллеров: Vitotronic 100 (тип KC3)	Vitotronic 100 (тип KC4B)	Vitotronic 200 (тип KO2B) для двух отопительных контуров со смесителем и одного отопительного контура без смесителя
Режим с постоянной температурой подающей магистрали котлового контура	●	●	
Программируемая и погодозависимая теплогенерация с переменной темп. теплоносителя			●
Регулировка температуры емкостного водонагревателя		●	●
Управление смесителем одного отопительного контура			●
Управление смесителями двух отопительных контуров			●
Программируемое переключение суточных и недельных режимов работы			●
Дисплей с текстовым меню			●
Система диагностики		●	●
Отдельные циклограммы для приготовления горячей воды			●
Управление циркуляционным насосом водоразборного контура			●
Отдельные циклограммы работы циркуляционного насоса водоразборного контура			●
Коммуникация с модулем управления гелиоустановкой		●	●
Индикация температуры гелиоустановки и режимов работы гелиоустановки		●	●
Возможность информационного обмена через телекоммуникационную шину LON			●

5829905

Vitogas 100-F

Тип GS1D

Низкотемпературный газовый водогрейный котел

Программируемая и погодозависимая теплогенерация с переменной температурой теплоносителя

Горелка частичного предварительного смешивания для природного и сжиженного газа

Полная автоматизация всех процессов

Допустимое рабочее давление 3 бар

- Нормативный КПД: 83 % (H_s)/92 % (H_i).
- Газовый водогрейный котел с атмосферной горелкой частичного предварительного смешивания.
- Высокая эксплуатационная надежность при сильных скачках давления в сети и колебаниях электрического напряжения, длительный срок службы благодаря теплообменным поверхностям из специального серого чугуна с чешуйчатым графитом и низкой теплонапряженности котлового блока.
- Стержневая горелка из нержавеющей стали с частичным предварительным смешиванием и возможностью дооборудования системой Renox для снижения содержания NO_x в продуктах сгорания
- Высокая надежность воспламенения и мягкое, бесшумное зажигание благодаря системе розжига периодического действия.
- Компактность конструкции и малый вес облегчают транспортировку котла.

5/2018
5829730

Отопительная установка	Контроллер
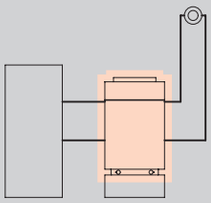 ■ 1 отопительный контур без смесителя	**Vitotronic 100** **Тип KC4B, для режима с постоянной температурой подачи** Регулировка температуры воды по датчику температуры емкостного водонагревателя, а также встроенная система диагностики. Для режима управления по температуре помещения заказать, по выбору: **Vitotrol 100 (тип UTA)** № заказа 7170149 **173,– евро MG W** **Vitotrol 100 (тип UTDB)** № заказа Z007694 **207,– евро MG W** **Vitotrol 100 (тип UTDB-RF)** № заказа Z007695 **385,– евро MG W**
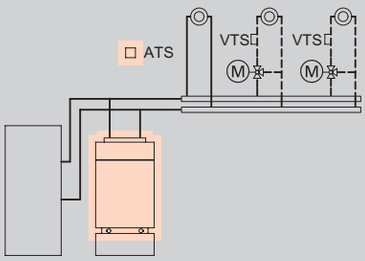 ■ 1 отопительный контур без смесителя ■ 1 или 2 отопительных контура со смесителем	**Vitotronic 200** **Тип KO2B, для режима погодозависимой теплогенерации** Для одного отопительного контура без смесителя и двух отопительных контуров со смесителем. ■ погодозависимое цифровое программное управление котловым и отопительным контурами ■ цифровой таймер с суточными и недельными режимами работы ■ раздельная настройка временных программ, кривых отопления, заданных значений температуры и режимов работы ■ регулировка температуры воды по датчику температуры емкостного водонагревателя ■ интегрированная система диагностики и другие функции Для каждого **отопительного контура со смесителем** необходимы принадлежности, по выбору: **Комплект привода смесителя, с блоком управления (монтаж на смесителе)** № заказа ZK02940 **427,– евро MG W** **Блок управления приводом смесителя (монтаж на стене)** № заказа ZK02941 **274,– евро MG W**

Водогрейные котлы поставляются подготовленными к эксплуатации на природном газе E.
Для сжиженого газа необходимо отдельно заказать комплект сменных жиклеров.

Комплект поставки:

- Котловой блок в цельном исполнении с теплоизоляцией
- Контроллер котлового контура
- Штекерные электроподключения
- Одноступенчатая атмосферная горелка частичного предварительного смешивания для природного и сжиженного газа
- Стабилизатор тяги с датчиком опрокидывания тяги

Указание:
Реле контроля давления газа должно быть заказано отдельно

Кран опорожнения, № заказа 7814 863 должен быть заказан отдельно

Топливо	Номинальная тепловая мощность (кВт)					MG W
	29,0	35,0	42,0	48,0	60,0	
Природный газ E	GS1D875 **2.111,–**	GS1D876 **2.273,–**	GS1D877 **2.407,–**	GS1D878 **2.507,–**	GS1D879 **2.753,–**	№ заказа **евро**
Природный газ E	GS1D880 **2.877,–**	GS1D881 **3.039,–**	GS1D882 **3.173,–**	GS1D883 **3.273,–**	GS1D884 **3.519,–**	№ заказа **евро**
Технические данные						
Длина	763	783	783	783	783	мм
Ширина	650	760	850	940	1130	мм
Высота	890	890	890	890	890	мм
Масса	142	164	188	211	257	кг
Подключение системы удаления продуктов сгорания	150	150	150	180	180	Ø мм

Vitogas 100-F прошли испытания и сертифицированы для работы на природном и сжиженном газе.

Отопительная установка	Контроллер

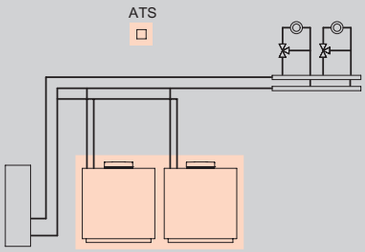

■ двухкотловая установка

2 Vitogas 100-F с базовой комплектацией для многокотловых установок

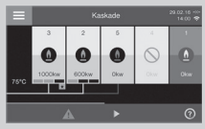

Погодозависимое каскадное управление котлами с Vitotronic 300 и управление одним отопительным контуром без смесителя и 2 отопительными контурами со смесителем.

- интегрированная функция управления каскадом до 8 котлов
- раздельная настройка временных программ, кривых отопления, заданных значений температуры и режимов работы
- регулировка температуры воды по датчику температуры емкостного водонагревателя
- информационный обмен через шину LON (телекоммуникационный модуль LON встроен в Vitotronic 300, для контроллера Vitotronic 100 модуль поставляется в отдельной упаковке)
- интегрированная система диагностики, кокпит энергии и другие функции
- с интегрированным LAN-интерфейсом для соединения с сетью интернет

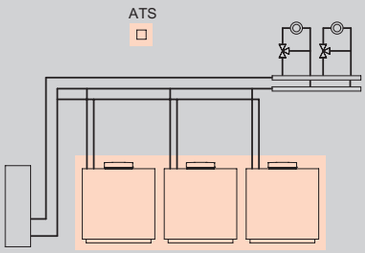

■ трехкотловая установка

3 Vitogas 100-F с базовой комплектацией для многокотловых установок

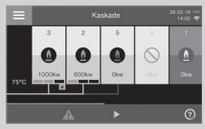

Погодозависимое каскадное управление котлами с Vitotronic 300 и управление одним отопительным контуром без смесителя и 2 отопительными контурами со смесителем.

- интегрированная функция управления каскадом до 8 котлов
- раздельная настройка временных программ, кривых отопления, заданных значений температуры и режимов работы
- регулировка температуры воды по датчику температуры емкостного водонагревателя
- информационный обмен через шину LON (телекоммуникационный модуль LON встроен в Vitotronic 300, для контроллера Vitotronic 100 модуль поставляется в отдельной упаковке)
- интегрированная система диагностики, кокпит энергии и другие функции
- с интегрированным LAN-интерфейсом для соединения с сетью интернет

Комплект поставки:

- котловой блок в цельном исполнении с теплоизоляцией
- контроллеры
- штекерные электроподключения
- одноступенчатая атмосферная горелка
- стабилизатор тяги с датчиком контроля опрокидывания тяги

Водогрейные котлы поставляются предварительно настроенными на природный газ.

Указание:
Реле контроля давления газа должно быть заказано отдельно

Кран опорожнения, № заказа 7814 863 должен быть заказан отдельно

	Топливо	Номинальная тепловая мощность (кВт)								MG W
		29/58	35/70	42/84	48/96	60/120	42/126	48/144	60/180	
	Природный газ E	GS1DB67 **7.920,–**	GS1DB68 **8.244,–**	GS1DB69 **8.512,–**	GS1DB70 **8.712,–**	GS1DB71 **9.204,–**				№ заказа **евро**
	Природный газ E						GS1DB72 **11.535,–**	GS1DB73 **11.835,–**	GS1DB74 **12.573,–**	№ заказа **евро**

Vitogas 100-F прошли испытания и сертифицированы для работы на природном и сжиженном газе.

5829730

Принадлежности

Vitocell 100-V

		MG W
Vitocell 100-V, тип CVA ■ Объем 160 литров ■ Из стали, с внутренним эмалевым покрытием Ceraprotect ■ Стандартная теплоизоляция ■ Цвет серебристый Межсоединение должно быть заказано отдельно. Рекомендуется для использования с водогрейными котлами с номинальной тепловой мощностью до 29 кВт.	3003702 **884,–**	№ заказа **евро**
Vitocell 100-V, тип CVA ■ Объем 200 литров ■ Из стали, с внутренним эмалевым покрытием Ceraprotect ■ Стандартная теплоизоляция ■ Цвет серебристый Межсоединение должно быть заказано отдельно. Рекомендуется для использования с водогрейными котлами с номинальной тепловой мощностью до 48 кВт.	3003703 **912,–**	№ заказа **евро**
Vitocell 100-V, тип CVAA ■ Объем 300 литров ■ Из стали, с внутренним эмалевым покрытием Ceraprotect ■ Стандартная теплоизоляция ■ Цвет серебристый Межсоединение должно быть заказано отдельно. Рекомендуется для использования с водогрейными котлами с номинальной тепловой мощностью 29 - 48 кВт.	Z013672 **1.170,–**	№ заказа **евро**
Vitocell 100-V, тип CVA ■ Объем 500 литров ■ Из стали, с внутренним эмалевым покрытием Ceraprotect ■ Стандартная теплоизоляция ■ Цвет серебристый Межсоединение должно быть заказано отдельно. Рекомендуется для использования с водогрейными котлами с номинальной тепловой мощностью 29 - 48 кВт.	Z002576 **2.059,–**	№ заказа **евро**

Межсоединения (предназначены для вышеуказанных емкостных водонагревателей)

		MG W
Межсоединение монтаж слева ■ Соединительные трубопроводы ■ Энергоэффективный насос с соединительным кабелем и штекером ■ Обратный клапан Мы рекомендуем одновременно заказать опорную раму котла. Для водогрейных котлов с номинальной тепловой мощностью от 29,0 до 48,0 кВт.	ZK00894 **612,–**	№ заказа **евро**
Межсоединение монтаж справа ■ Соединительные трубопроводы ■ Энергоэффективный насос с соединительным кабелем и штекером ■ Обратный клапан Мы рекомендуем одновременно заказать опорную раму котла. Для водогрейных котлов с номинальной тепловой мощностью от 29,0 до 48,0 кВт.	ZK00891 **612,–**	№ заказа **евро**

Vitocell 100-H

		MG W
Vitocell 100-H, тип CHA Горизонтальный емкостный водонагреватель ■ Объем 130 литров ■ Из стали, с внутренним эмалевым покрытием Ceraprotect ■ Стандартная теплоизоляция ■ Цвет серебряный Межсоединение должно быть заказано отдельно. Рекомендуется для использования с водогрейными котлами с номинальной тепловой мощностью до 29,0 кВт.	Z003839 **1.449,–**	№ заказа **евро**

Принадлежности

Vitocell 100-H

		MG W
Vitocell 100-H, тип CHA Горизонтальный емкостный водонагреватель ■ Объем 160 литров ■ Из стали, с внутренним эмалевым покрытием Ceraprotect ■ Стандартная теплоизоляция ■ Цвет серебряный Межсоединение должно быть заказано отдельно. Рекомендуется для использования с водогрейными котлами с номинальной тепловой мощностью до 35,0 кВт.	Z003840 **1.519,–**	№ заказа **евро**

Межсоединения (предназначены для вышеуказанных емкостных водонагревателей)

		MG W
Межсоединение ■ Соединительные трубопроводы ■ Энергоэффективный насос, с кабелем и штекером ■ Обратный клапан ■ Опорная пластина Для водогрейных котлов с номинальной тепловой мощностью от 29,0 до 35,0 кВт.	ZK00892 **612,–**	№ заказа **евро**

Vitocell 100-H

		MG W
Vitocell 100-H, тип CHA Горизонтальный емкостный водонагреватель ■ Объем 200 литров ■ Из стали, с внутренним эмалевым покрытием Ceraprotect ■ Стандартная теплоизоляция ■ Цвет серебряный Межсоединение должно быть заказано отдельно. Рекомендуется для использования с водогрейными котлами с номинальной тепловой мощностью до 42,0 кВт.	Z003841 **1.742,–**	№ заказа **евро**

Межсоединения (предназначены для вышеуказанных емкостных водонагревателей)

		MG W
Межсоединение ■ Соединительные трубопроводы ■ Энергоэффективный насос, с кабелем и штекером ■ Обратный клапан ■ Опорная пластина Для водогрейных котлов с номинальной тепловой мощностью от 29,0 до 42,0 кВт.	ZK00896 **612,–**	№ заказа **евро**

Vitocell 300-H

		MG W
Vitocell 300-H, тип EHA Горизонтальный емкостный водонагреватель ■ Объем 160 литров ■ Из стали ■ Стандартная теплоизоляция ■ Цвет серебряный Межсоединение должно быть заказано отдельно. Рекомендуется для использования с водогрейными котлами с номинальной тепловой мощностью до 29,0 кВт.	3003626 **1.991,–**	№ заказа **евро**

Межсоединения (предназначены для вышеуказанных емкостных водонагревателей)

		MG W
Межсоединение ■ Соединительные трубопроводы ■ Энергоэффективный насос, с кабелем и штекером ■ Обратный клапан ■ Опорная пластина Для водогрейных котлов с номинальной тепловой мощностью 29,0 кВт.	ZK00892 **612,–**	№ заказа **евро**

5829730

Принадлежности

Vitocell 300-H		MG W
Vitocell 300-H, тип EHA Горизонтальный емкостный водонагреватель ■ Объем 200 литров ■ Из стали ■ Стандартная теплоизоляция ■ Цвет серебряный Межсоединение должно быть заказано отдельно. Рекомендуется для использования с водогрейными котлами с номинальной тепловой мощностью до 42 кВт.	3003627 **2.313,–**	№ заказа **евро**

Межсоединения (предназначены для вышеуказанных емкостных водонагревателей)		MG W
Межсоединение ■ Соединительные трубопроводы ■ Энергоэффективный насос, с кабелем и штекером ■ Обратный клапан ■ Опорная пластина Для водогрейных котлов с номинальной тепловой мощностью от 29,0 до 42,0 кВт.	ZK00896 **612,–**	№ заказа **евро**

4.1

Комплект поставки

Указание!
Vitocell 100 и 300 предназначены для установок с рабочим давлением **в контуре ГВС до 10 бар**.
►*Полную программу емкостных водонагревателей см. в регистре 17.*

Принадлежности		MG W
Блок предохранительных устройств по DIN 1988 (DN 15, R 3/4) ■ Мембранный предохранительный клапан на 10 бар ■ Запорный вентиль ■ Обратный клапан и контрольный штуцер ■ Манометр *Для открытой проводки* Для емкостных водонагревателей объемом до 200 л.	7219722 **190,–**	№ заказа **евро**
Блок предохранительных устройств по DIN 1988 (DN 20, R 1) ■ Мембранный предохранительный клапан на 10 бар ■ Запорный вентиль ■ Обратный клапан и контрольный штуцер ■ Штуцер для подключения манометра Для емкостных водонагревателей объемом до 1000 л.	7180662 **190,–**	№ заказа **евро**
Тройник с обратным клапаном G 1½ × 1¼ × 1½ (длиной 85 мм) Для патрубка обратной магистрали.	7336645 **69,–**	№ заказа **евро**
Тройник без обратного клапана G 1½ × 1¼ × 1½ (длиной 85 мм) Для патрубка подающей магистрали.	7336644 **42,–**	№ заказа **евро**
Соединение резьба-пайка DN 28 (1 шт.)	7515785 **22,–**	№ заказа **евро**
Резьбовое соединение R 1 (1 шт.)	7515786 **28,–**	№ заказа **евро**

Указание!
Если емкостный водонагреватель подключается к входу/выходу котлового блока без межсоединения, то следует использовать резьбовые соединения.

Принадлежности

Отопительный контур Подключение к отопительному контуру (номинальный диаметр)	DN20 - ¾"	DN25 - 1"	DN32-1¼"	MG W
Насосная группа отопительного контура Divicon со смесителем ■ Насос отопительного контура (энергоэффективный насос с регулируемой частотой вращения, соответствует классу энергопотребления A), с кабелем и штекером. ■ Обратный клапан ■ 2 шаровых крана с термометром ■ Теплоизоляция ■ Комплект привода смесителя для одного отопительного контура со смесителем включая соединительный кабель (длиной 3,5 м).				
Насосная группа отопительного контура Divicon в сборе С 3-ходовым смесителем и комплектом привода смесителя С блоком управления и электроприводом С насосом Wilo Yonos Para 25/6	7521285 **1.264,–**	7521286 **1.289,–**	**–**	№ заказа **евро**
Насосная группа отопительного контура Divicon в сборе С 3-ходовым смесителем и комплектом привода смесителя. С блоком управления и электроприводом смесителя. С насосом Wilo Yonos Para Opt 25/7,5.	**–**		ZK01830 **1.347,–**	№ заказа **евро**
Комплект кабелей (со штекерами 40 и 145) Для замены входящего в комплект поставки соединительного кабеля при наличии 2-х отопительных контуров со смесителем для соединения двух блоков управления смесителем.	7424960 **24,–**			№ заказа **евро**
Насосная группа отопительного контура Divicon без смесителя ■ Насос отопительного контура (энергоэффективный насос с регулируемой частотой вращения, соответствует классу энергопотребления A), с кабелем и штекером. ■ Обратный клапан ■ 2 шаровых крана с термометром ■ Теплоизоляция				
Насосная группа отопительного контура Divicon в сборе Без смесителя с насосом Wilo Yonos Para 25/6	7521287 **683,–**	7521288 **708,–**	**–**	№ заказа **евро**
Насосная группа отопительного контура Divicon в сборе Без смесителя с насосом Wilo Yonos Para Opt 25/7,5.	**–**		ZK01831 **735,–**	№ заказа **евро**
Байпасный клапан Для гидравлической балансировки отопительного контура.	7464889 **10,–**			№ заказа **евро**
Трубный узел Для монтажа одной насосной группы Divicon на патрубках подающей и обратной магистрали водогрейного котла.	7439211 **166,–**			№ заказа **евро**
Распределительный коллектор для 2 насосных групп Divicon С теплоизоляцией. Монтаж на стене (с отдельно заказываемым настенным креплением).	7460638 **229,–**		7466337 **260,–**	№ заказа **евро**
Распределительный коллектор для 3 насосных групп Divicon С теплоизоляцией. Монтаж на стене (с отдельно заказываемым настенным креплением).	7460643 **317,–**		7466340 **360,–**	№ заказа **евро**
Настенное крепление для отдельного Divicon (соединение "котел – Divicon" предоставляется заказчиком)	7465894 **40,–**			№ заказа **евро**
Настенное крепление для распределительного коллектора (соединение "котел – распределительный коллектор" предоставляется заказчиком)	7465439 **40,–**			№ заказа **евро**

Указание!
При подборе насосной группы отопительного контура Divicon следует учитывать документацию по проектированию.

Принадлежности

Отопительный контур Подключение к отопительному контуру (номинальный диаметр)	DN20 - ¾"	DN25 - 1"	DN32-1¼"	MG W
Насосная группа отопительного контура Divicon в виде монтажного комплекта ■ Насос отопительного контура, с кабелем и штекером (поставляется в отдельной упаковке). ■ Обратный клапан ■ 2 шаровых крана с термометром ■ Теплоизоляция *Комплекты привода смесителя для одного отопительного контура со смесителем должны заказываться отдельно.*				
Монтажный комплект насосной группы отопительного контура Divicon с 3-ходовым смесителем ■ С энергоэффективным насосом с регулированием частоты вращения Wilo Yonos Para 25/6 (соответствует классу энергопотребления A) ■ С соединительным кабелем к блоку управления приводом смесителя (длина 0,8 м)	ZK00965 **722,–**	ZK00966 **743,–**	**–**	№ заказа **евро**
Монтажный комплект насосной группы отопительного контура Divicon с 3-ходовым смесителем ■ С энергоэффективным насосом с регулированием частоты вращения Wilo Yonos Para Opt 25/7,5 (соответствует классу энергопотребления A) ■ С соединительным кабелем к блоку управления приводом смесителя (длина 0,8 м)	**–**		ZK01824 **780,–**	№ заказа **евро**
Монтажный комплект насосной группы отопительного контура Divicon с 3-ходовым смесителем ■ С энергоэффективным насосом с регулированием частоты вращения Grundfos Alpha 2.1 25/60 (соответствует классу энергопотребления A) ■ С соединительным кабелем к блоку управления приводом смесителя (длина 0,8 м)	Z008220 **883,–**	Z008221 **904,–**	ZK01826 **952,–**	№ заказа **евро**
Монтажный комплект насосной группы отопительного контура Divicon без смесителя ■ С энергоэффективным насосом с регулированием частоты вращения Grundfos Alpha 2.1 25/60 (соответствует классу энергопотребления A) ■ С соединительным кабелем (длиной 1,5 м)	Z008952 **758,–**	Z008953 **773,–**	ZK01828 **807,–**	№ заказа **евро**
Комплект привода смесителя, с блоком управления (монтаж на смесителе) (абонент шины KM-BUS) Для одного отопительного контура со смесителем, с кабелем и штекером. ■ Блок управления смесителем с **электроприводом смесителя**. ■ Датчик температуры подающей магистрали в виде погружного датчика (NTC 10 кОм) для монтажа в Divicon, с соединительным кабелем (длина 0,9 м) и штекером. ■ Штекер для насоса отопительного контура. ■ Кабель подключения к сети и кабель шины KM-BUS со штекером.	7424958 **509,–**			№ заказа **евро**
Комплект кабелей (со штекерами 40 и 145) Для замены входящего в комплект поставки соединительного кабеля при наличии 2-х отопительных контуров со смесителем для соединения блоков управления смесителем.	7424960 **24,–**			№ заказа **евро**
Байпасный клапан Для гидравлической балансировки отопительного контура.	7464889 **10,–**			№ заказа **евро**

Принадлежности

Отопительный контур

Подключение к отопительному контуру (номинальный диаметр)	DN20 - ¾"	DN25 - 1"	DN32-1¼"	MG W
Трубный узел Для монтажа одной насосной группы Divicon на патрубках подающей и обратной магистрали водогрейного котла.	7439211 **166,–**			№ заказа **евро**
Распределительный коллектор для 2 насосных групп Divicon С теплоизоляцией. Монтаж на стене (с отдельно заказываемым настенным креплением).	7460638 **229,–**		7466337 **260,–**	№ заказа **евро**
Распределительный коллектор для 3 насосных групп Divicon С теплоизоляцией. Монтаж на стене (с отдельно заказываемым настенным креплением).	7460643 **317,–**		7466340 **360,–**	№ заказа **евро**
Настенное крепление для отдельного Divicon (соединение "котел – Divicon" предоставляется заказчиком)	7465894 **40,–**			№ заказа **евро**
Настенное крепление для распределительного коллектора (соединение "котел – распределительный коллектор" предоставляется заказчиком)	7465439 **40,–**			№ заказа **евро**

Указание!
При подборе параметров насосной группы Divicon следует учитывать документацию по проектированию.

Отопительный контур

		MG W
Если отопительный контур или емкостный водонагреватель должны подключаться к водогрейному котлу без использования системных элементов фирмы Viessmann:		
Соединение резьба-сварка DN 25 (2 шт.) С накидной гайкой G 1½ и уплотнением.	7307292 **31,–**	№ заказа **евро**
Соединение резьба-сварка DN 32 (2 шт.) С накидной гайкой G 1½ и уплотнением.	7205805 **31,–**	№ заказа **евро**
Соединение резьба-сварка DN 40 (2 шт.) С накидной гайкой G 1½ и уплотнением.	7515240 **31,–**	№ заказа **евро**
Резьбовое соединение R 1 (2 шт.) С накидной гайкой G 1½ и уплотнением.	7307293 **10,–**	№ заказа **евро**
Резьбовое соединение R 1¼ (2 шт.) С накидной гайкой G 1½ и уплотнением.	7205935 **33,–**	№ заказа **евро**

Смесители отопительных контуров и специальные смесители для систем внутрипольного отопления
►*Исполнения, № заказа и цены см. в регистре 18 "Контроллеры отопительных контуров"*

Блоки предохранительных устройств

		MG W
Группа безопасности ■ Блок предохранительных устройств с предохранительным клапаном (3 бар) ■ Теплоизоляция Для водогрейных котлов с номинальной тепловой мощностью до 48 кВт.	7143779 **129,–**	№ заказа **евро**
Группа безопасности ■ Блок предохранительных устройств с предохранительным клапаном (3 бар) ■ Теплоизоляция Для водогрейных котлов с номинальной тепловой мощностью 60 кВт.	7143780 **129,–**	№ заказа **евро**

5829730

Принадлежности

Блоки предохранительных устройств

		MG W
Тройник G 1½ x 1½ x 1½ (длина 110 мм) (необходим для монтажа группы безопасности)	7237422 **40,–**	№ заказа **евро**
Переходники (тройник с проставкой)	7205625 **55,–**	№ заказа **евро**

Водогрейные котлы

		MG W
Опорная рама Высота 250 мм. Для водогрейных котлов с номинальной тепловой мощностью 29 - 35 кВт.	7187612 **198,–**	№ заказа **евро**
Опорная рама Высота 250 мм. Для водогрейных котлов с номинальной тепловой мощностью 42 - 60 кВт.	7187613 **198,–**	№ заказа **евро**
Прессовый инструмент (Z008779) ■ Для стягивания отдельных сегментов. ■ При ремонте предоставляется в течение 2 недель . Для более продолжительного времени использования взимается арендная плата. За потерю или повреждение ответственность несет клиент, берущий оборудование напрокат.		
Плата за аренду прессового инструмента по прошествии двух недель (за неделю)	0000979 **70,–**	№ заказа **евро** MG N

Прочее

		MG N
Коробка для сервисной документации Коробка для хранения папки сервисной документации. Для крепления на котле или на стене. Цвет серебристый.	7334502 **8,90**	№ заказа **евро**
Ручки для переноски напольных водогрейных котлов (4 шт.)	7517308 **62,–**	№ заказа **евро**

Датчики

		MG N
Датчик угарного газа Для аварийного отключения водогрейного котла в случае утечки окиси углерода. Используется для котлов с 2004 года выпуска.	Z015500 **168,–**	№ заказа **евро**
Пакет дооснащения реле давления газа ■ Реле давления газа ■ Электрический соединительный кабель ■ Соединительные трубы	7266025 **110,–**	№ заказа **евро** MG W

Система удаления продуктов сгорания

Труба дымохода (также из нержавеющей стали)

►№ заказа и цены см. в регистре 8.2.

Горелка

	29,0	35,0	42,0	48,0	60,0	MG E
Система Renox	7189708 **74,–**	7189709 **89,–**	7189710 **136,–**	7189711 **121,–**	7189712 **152,–**	№ заказа **евро**
Комплект сменных жиклеров для сжиженного газа P	7826925 **48,–**					№ заказа **евро**

4.1

5829730

Принадлежности	Варианты контроллеров				
	Vitotronic 100 Тип KC4B	Vitotronic 200 Тип KO2B			
Контроллер для управления по температуре помещения					MG W
Vitotrol 100 (тип UTA) ■ Регулятор температуры помещения (работа от сетевого напряжения 230 В) ■ Переключающий выход (двухточечное регулирование) ■ Аналоговый таймер ■ Дневная программа	7170149 **173,–**	**–**			№ заказа **евро**
Vitotrol 100 (тип UTDB) ■ Регулятор температуры помещения ■ Переключающий выход (двухточечное регулирование) ■ Управление через текстовое меню ■ Цифровой таймер ■ Дневная и недельная программы ■ 3 предварительно настроенные временные программы, возможность индивидуальной настройки ■ Автономное электропитание (от батарей 3 В)	Z007694 **207,–**	**–**			№ заказа **евро**
Внешний модуль расширения H4 Адаптер электрических подключений для Vitotrol 100, тип UTDB, или программируемых терморегуляторов на 24 В с использованием имеющегося низковольтного кабеля.	7197227 **88,–**	**–**			№ заказа **евро**
Vitotrol 100 (тип UTDB-RF) ■ Регулятор температуры помещения со встроенным радиопередатчиком и отдельным приемником с переключающим выходом (двухточечное регулирование) ■ Управление через текстовое меню ■ Цифровой таймер ■ Дневная и недельная программа ■ 3 предварительно настроенные временные программы, возможность индивидуальной настройки ■ Регулятор температуры помещения с питанием от батарей 3 В, приемник с питанием от сети 230 В	Z007695 **385,–**	**–**			№ заказа **евро**
Устройства дистанционного управления					MG W
Vitotrol 200A (абонент шины KM-BUS) Настройка для одного отопительного контура: ■ Заданное значение температуры помещения и режим работы ■ Режим вечеринки и экономный режим ■ Дисплей для индикации значений наружной температуры и температуры помещения, а также режимов работы ■ Датчик температуры помещения для управления по температуре помещения (только для одного отопительного контура со смесителем) Если Vitotrol 200A используется для управления по температуре помещения, то устройство должно быть размещено в **основном жилом помещении** (типовом жилом помещении). *Макс. 2 Vitotrol на каждый Vitotronic.*	**–**	Z008341 **139,–**			№ заказа **евро**

Принадлежности для контроллера

Принадлежности	Варианты контроллеров				
	Vitotronic 100 Тип KC4B	Vitotronic 200 Тип KO2B			
Устройства дистанционного управления					MG W
Vitotrol 300A (абонент шины KM-BUS) Настройки для одного, двух или трех отопительных контуров: ■ Заданное значение температуры помещения и пониженное заданное значение температуры помещения, температура воды в контуре ГВС, режимы работы и программа отпуска, а также режим вечеринки и экономный режим. ■ Временная программа для отопительных контуров, емкостного водонагревателя и циркуляционного насоса ГВС. ■ Дисплей с подсветкой для индикации значений наружной температуры, температуры помещения, режимов работы и текстовых сообщений. ■ Датчик температуры помещения для управления по температуре помещения (только для одного отопительного контура со смесителем) Если Vitotrol 300A используется для управления по температуре помещения, то устройство должно быть размещено в **основном жилом помещении** (типовом жилом помещении). Необходимо заказать датчик температуры помещения, № заказа 7438537, если Vitotrol 300A не может быть размещен в подходящем месте для измерения температуры помещения. *Макс. 2 Vitotrol на каждый Vitotronic.*	–	Z008342 **260,–**			№ заказа **евро**
Датчики					MG W
Датчик температуры помещения (NTC 10 кОм, в дополнение к Vitotrol 300A) Используется, если не удается установить Vitotrol 300A в подходящем месте для измерения температуры помещения.	–	7438537 **76,–**			№ заказа **евро**
Погружной датчик температуры (NTC 10 кОм) ■ Для измерения температуры в погружной гильзе. ■ С соединительным кабелем (длина 5,8 м) и штекером.	7544848 **84,–**				№ заказа **евро**
Датчик температуры уходящих газов (NTC 20 кОм) ■ Для индикации и контроля предельных значений. ■ С соединительным кабелем (длина 3,5 м) и штекером.	7452531 **145,–**				№ заказа **евро**

Принадлежности	Варианты контроллеров				
	Vitotronic 200 Тип KC4B	Vitotronic 200 Тип KO2B			
Прочее					MG W
Внешний модуль расширения H5 ■ Внешняя блокировка горелки водогрейного котла для жидкого и газообразного топлива (также в сочетании с твердотопливными котлами). или ■ Подключение дополнительных предохранительных устройств.	7199249 **93,–**				№ заказа **евро**
Концентратор шины KM-BUS Для подключения 2 - 9 приборов к шине KM.	7415028 **73,–**				№ заказа **евро**
Комплектующие управления отопительным контуром					MG W
Комплект привода смесителя, с блоком управления (монтаж на смесителе) (абонент шины KM-BUS) Для одного отопительного контура со смесителем, с кабелем и штекером. ■ Блок управления смесителем с **электроприводом смесителя** для смесителей Viessmann DN 20 - 50, R ½ - 1¼ (кроме фланцевых смесителей). ■ Датчик температуры подающей магистрали в виде накладного датчика (NTC 10 кОм), с соединительным кабелем (длина 2,0 м) и штекером. ■ Штекер для насоса отопительного контура. ■ Кабель подключения к сети и кабель шины KM-BUS со штекером.		ZK02940 **427,–**			№ заказа **евро**
Блок управления приводом смесителя (монтаж на стене) (абонент шины KM-BUS) Для одного отопительного контура со смесителем, с кабелем и штекером. ■ Электронная система управления для **отдельно** заказываемого электропривода смесителя. ■ Датчик температуры подающей магистрали в виде накладного датчика (NTC 10 кОм), с соединительным кабелем (длина 5,8 м) и штекером. ■ Штекер для насоса отопительного контура и электропривода смесителя. ■ Кабель подключения к сети и кабель шины KM-BUS со штекером.		ZK02941 **274,–**			№ заказа **евро**
Погружной терморегулятор Термостатический ограничитель максимальной температуры для системы внутрипольного отопления. ■ С соединительным кабелем (длина 4,2 м) и штекером. ■ С погружной гильзой R ½ x 200 мм из нержавеющей стали.		7151728 **188,–**			№ заказа **евро**
Накладной терморегулятор Термостатический ограничитель максимальной температуры для системы внутрипольного отопления. С соединительным кабелем (длина 4,2 м) и штекером.		7151729 **148,–**			№ заказа **евро**

► *Информацию о управлении дополнительными отопительными контурами и соединениях Vitotronic водогрейного котла с контроллером отопительного контура см. в регистре 18.*

Принадлежности для контроллера

Принадлежности	Варианты контроллеров			
	Vitotronic 200 Тип KC4B	Vitotronic 200 Тип KO2B		
Приготовление горячей воды гелиоустановкой и поддержка отопления				MG W
Модуль управления гелиоустановкой, тип SM1 Модуль расширения функциональных возможностей в корпусе для настенного монтажа. Электронный контроллер с управлением по разности температур для бивалентного приготовления горячей воды и поддержки отопления помещений гелиоколлекторами в сочетании с водогрейными котлами для жидкого и газообразного топлива. ■ С расчетом баланса энергии и системой диагностики. ■ Управление и отображение данных производится с помощью контроллера водогрейного котла. ■ Нагрев двух потребителей через одну коллекторную панель. ■ Вторая регулировка по разности температур. ■ Термостатная функция для догрева или использования излишнего тепла. ■ Регулировка частоты вращения насоса контура гелиоустановки посредством передачи пакета импульсов или насоса контура гелиоустановки с входом широтно-импульсного управления (пр-ва Grundfos). ■ Подавление догрева емкостного водонагревателя водогрейным котлом независимо от энергоотдачи гелиоустановки. ■ Подавление догрева в режиме отопления водогрейным котлом при поддержке отопления. ■ Нагрев ступени предварительного нагрева солнечной установкой (для емкостных водонагревателей объемом от 400 литров). Заказать погружной датчик температуры (№ заказа 7544848), если должны быть реализованы следующие функции: ■ Для переключения циркуляции в установках с 2 емкостными водонагревателями. ■ Для переключения обратной магистрали между водогрейным котлом и буферной емкостью. ■ Для нагрева дополнительных потребителей.	Z014470 **476,–**			№ заказа **евро**
Расширение функциональных возможностей				MG W
Модуль расширения EA1 Модуль расширения функциональных возможностей в корпусе для настенного монтажа. С помощью входов и выходов обеспечивается реализация до 5 функций: 1 аналоговый вход (0 - 10 В) ■ Установка заданного значения температуры котловой воды 3 цифровых входа ■ Внешнее переключение режима работы для отопительных контуров 1 - 3 при использовании контроллера для погодозависимой теплогенерации. ■ Внешняя блокировка ■ Внешняя блокировка с общим сигналом неисправности ■ Запрос минимальной температуры котловой воды ■ Внешние сигналы неисправности ■ Кратковременное включение циркуляционного насоса ГВС при использовании контроллера для погодозависимой теплогенерации 1 релейный выход (беспотенциальное реле с переключающим контактом) ■ Подача общего сигнала неисправности ■ Управление магистральным насосом на тепловой пункт	7452091 **191,–**			№ заказа **евро**

5829730

Принадлежности	Варианты контроллеров				
	Vitotronic 200 Тип KC4B	Vitotronic 200 Тип KO2B			
Телекоммуникационная техника					MG W
Vitocom 100, тип LAN1, с телекоммуникационным модулем Для дистанционного управления отопительными установками через Интернет IP-сети (LAN) с использованием DSL-маршрутизатора. Компактное устройство для настенного монтажа. ■ Для управления установкой с помощью **Vitotrol App** через сервер **Vitodata**. Для настройки режимов работы, заданных значений и временных программ для макс. 3 отопительных контуров одной отопительной установки. ■ Для управления установкой с помощью **Vitodata 100**. Для настройки режимов работы, заданных значений и временных программ для всех отопительных контуров одной отопительной установки. Комплект поставки: ■ Vitocom 100, тип LAN1, с разъемом LAN. ■ Телекоммуникационный модуль ■ Соединительные кабели для LAN и телекоммуникационного модуля.	–	Z011224 **313,–**			№ заказа **евро** MG Y
Соединительный кабель LON для обмена данными между контроллерами ■ Длина 7,0 м (возможность удлинения с использованием еще одного кабеля). ■ Со штекерами RJ 45.	–	7143495 **40,–**			№ заказа **евро**
Муфта LON, RJ 45 Для удлинения соединительного кабеля LON.	–	7143496 **25,–**			№ заказа **евро**
Соединительный штекер LON, RJ 45 Для подключения к кабелю заказчика **общей длиной свыше 14 м**. 2 шт.	–	7199251 **52,–**			№ заказа **евро**
Соединительная розетка LON, RJ 45 Для прокладки кабеля заказчика (CAT 6) под штукатуркой или в кабельном канале, при **прокладке на расстояние свыше 14 метров** (соединение розетки LON с контроллером с помощью кабеля LON). 2 шт.	–	7171784 **62,–**			№ заказа **евро**
Оконечное сопротивление Для оконечной нагрузки системной шины на свободных концах должно быть установлено по одному оконечному сопротивлению. 2 шт.	–	7143497 **8,50**			№ заказа **евро**
Телекоммуникационный модуль LON Электронная плата для установки в контроллер для обмена данными в LON.	–	7172173 **246,–**			№ заказа **евро**

► *Информацию о телекоммуникационной технике см. в регистре 18 и в инструкции по проектированию коммуникационных систем.*

VITOGAS 100-F

Низкотемпературный газовый водогрейный котел
72 - 140 кВт
для работы в многокотловой установке мощностью до 420 кВт

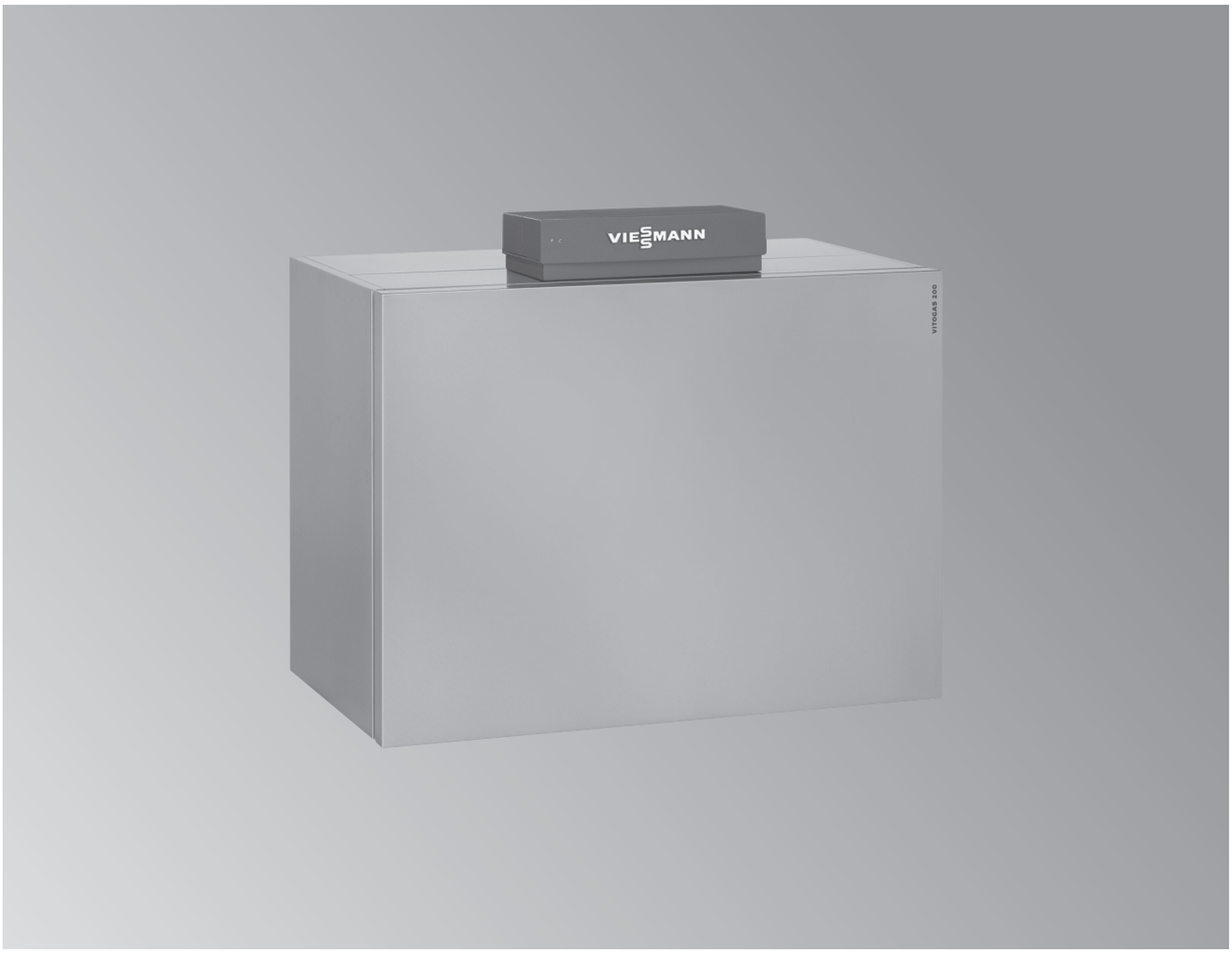

Vitogas 100-F

Тип GS1D

Низкотемпературный газовый водогрейный котел

Режим программируемой теплогенерации с переменной температурой теплоносителя.

Одноступенчатая горелка частичного предварительного смешивания для природного газа

Допустимое рабочее давление 6 бар

- Нормативный КПД: 83 % (H_s)/92 % (H_i).
- Атмосферный газовый водогрейный котел с горелкой частичного предварительного смешивания.
- Высокая эксплуатационная надежность при значительных колебаниях сетевого давления и электрического напряжения, длительный срок службы благодаря поверхностям теплообмена из специального высококачественного серого чугуна с чешуйчатым графитом и низкой теплонапряженности котлового блока.
- Стержневая горелка из нержавеющей стали с частичным предварительным смешиванием и возможностью дооборудования системой Renox для снижения выбросов NO_x
- Высокая надежность воспламенения и мягкий, бесшумный розжиг благодаря системе розжига периодического действия.
- Компактность конструкции и малый вес облегчают транспортировку котла.
- Поставляется в полностью собранном виде или отдельными литыми сегментами.

5/2018
5829731

VITOGAS 100-F

Котловой блок в сборе

Отопительная установка	Контроллер
■ 1 отопительный контур без смесителя 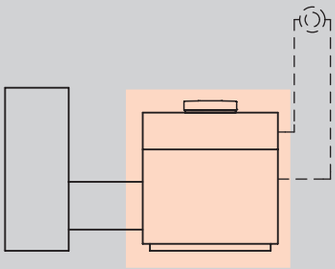	**Vitotronic 100** **Тип KC4B, для режима эксплуатации с постоянной температурой подачи** С регулировкой температуры воды по датчику температуры емкостного водонагревателя, а также со встроенной системой диагностики. Для режима управления по температуре помещения, по выбору: **Vitotrol 100 (Тип UTA)** № заказа 7170149 **евро 173,– MG W** **Vitotrol 100 (Тип UTDB)** № заказа Z007694 **евро 207,– MG W** **Vitotrol 100 (Тип UTDB-RF)** № заказа Z007695 **евро 385,– MG W**
■ 1 отопительный контур без смесителя ■ 1 или 2 отопительных контура со смесителем 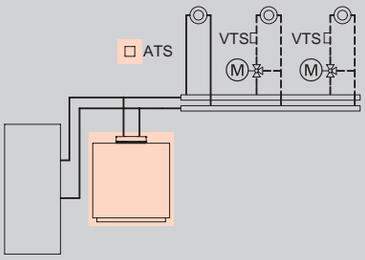	**Vitotronic 200** **Тип KO2B, для погодозависимой теплогенерации** Для одного отопительного контура без смесителя и двух отопительных контуров со смесителем ■ погодозависимое цифровое программное управление котловым и отопительным контурами ■ программируемое переключение суточных и недельных режимов работы ■ раздельная настройка временных программ, отопительных характеристик, заданных значений температуры и режимов работы ■ регулировка температуры воды по датчику температуры емкостного водонагревателя ■ интегрированная система диагностики и другие функции Для каждого **отопительного контура со смесителем** необходимы принадлежности, по выбору: **Комплект привода смесителя, с блоком управления (монтаж на смесителе)** № заказа ZK02940 **евро 427,– MG W** **Блок управления приводом смесителя (монтаж на стене)** № заказа ZK02941 **евро 274,– MG W**

► *Vitogas 100-F для многокотловых установок см. стр. 4.2-4*

4.2

Комплект поставки:

- котловой блок с теплоизоляцией
- контроллер котлового контура
- штекерные электроподключения
- одноступенчатая атмосферная горелка
- датчик контроля опрокидывания тяги

Указание!
Водогрейные котлы поставляются подготовленными к эксплуатации на природном газе E.

5829731

Виды газа	Номинальная тепловая мощность (кВт)								MG W
	72	84	96	108	120	132	140		
Природный газ котловой блок в сборе	GS1D903 **5.308,–**	GS1D904 **5.735,–**	GS1D905 **6.123,–**	GS1D906 **6.562,–**	GS1D907 **6.970,–**	GS1D908 **7.462,–**	GS1D909 **7.842,–**		№ заказа **евро**
Природный газ котловой блок отдельными сегментами	GS1D917 **5.308,–**	GS1D918 **5.735,–**	GS1D919 **6.123,–**	GS1D920 **6.562,–**	GS1D921 **6.970,–**	GS1D922 **7.462,–**	GS1D923 **7.842,–**		№ заказа **евро**
Природный газ котловой блок в сборе	GS1D910 **6.074,–**	GS1D911 **6.501,–**	GS1D912 **6.889,–**	GS1D913 **7.328,–**	GS1D914 **7.736,–**	GS1D915 **8.228,–**	GS1D916 **8.608,–**		№ заказа **евро**
Природный газ котловой блок отдельными сегментами	GS1D924 **6.074,–**	GS1D925 **6.501,–**	GS1D926 **6.889,–**	GS1D927 **7.328,–**	GS1D928 **7.736,–**	GS1D929 **8.228,–**	GS1D930 **8.608,–**		№ заказа **евро**
Технические данные									
Длина	1010	1010	1060	1060	1060	1060	1060		мм
Ширина	1010	1120	1220	1330	1430	1540	1640		мм
Высота	1140	1140	1140	1140	1140	1140	1140		мм
Масса (с теплоизоляцией)	388	435	483	533	585	631	679		кг
Патрубок подсоединения дымохода	180	200	225	225	250	250	250		Ø мм

Котлы Vitogas 100-F прошли испытания и сертифицированы для работы на природном газе.

Отопительная установка (многокотловая)	Варианты контроллеров
■ двухкотловая установка 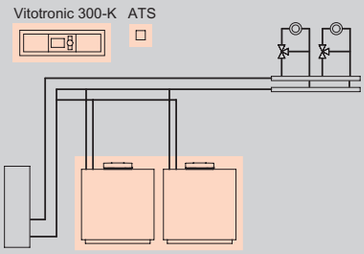 	**2 Vitogas 100-F с Vitotronic 100/300-K, тип CC1E/CM1E** **Vitogas 100-F с базовым оснащением для многокотловых установок** **интегрированная функция управления каскадом до 8 котлов управление максимум 2-мя отопительными контурами со смесителем** ■ раздельная настройка временных программ, отопительных характеристик, заданных значений температуры и режимов работы ■ регулировка температуры воды по датчику температуры емкостного водонагревателя ■ интегрированная система диагностики, кокпит энергии и другие функции ■ коммуникация по шине LON (телекоммуникационный модуль LON встроен в Vitotronic 300, для контроллера Vitotronic 100 модуль поставляется в отдельной упаковке) ■ с интегрированным LAN-интерфейсом для соединения с сетью интернет
■ трехкотловая установка 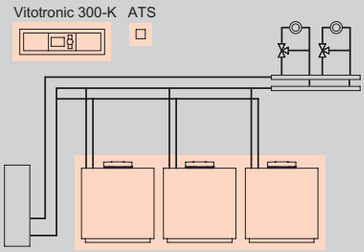 	**3 Vitogas 100-F с Vitotronic 100/300, тип CC1E/CM1E** **Vitogas 100-F с базовым оснащением для многокотловых установок** **интегрированная функция управления каскадом до 8 котлов управление максимум 2-мя отопительными контурами со смесителем** ■ раздельная настройка временных программ, отопительных характеристик, заданных значений температуры и режимов работы ■ регулировка температуры воды по датчику температуры емкостного водонагревателя ■ интегрированная система диагностики, кокпит энергии и другие функции ■ коммуникация по шине LON (телекоммуникационный модуль LON встроен в Vitotronic 300, для контроллера Vitotronic 100 модуль поставляется в отдельной упаковке) ■ с интегрированным LAN-интерфейсом для соединения с сетью интернет

► *Котловой блок отдельными сегментами см. стр. 4.2-6*
► *Vitogas 100-F для однокотловых установок см. стр. 4.2-2*

Комплект поставки:

■ котловой блок в собранном виде, с теплоизоляцией
■ контроллеры
■ штекерные электроподключения
■ одноступенчатая атмосферная горелка
■ стабилизатор тяги
■ датчик контроля опрокидывания тяги

Указание!
Водогрейные котлы поставляются предварительно подготовленными к эксплуатации на природном газе E.

Виды газа	Номинальная тепловая мощность (кВт) однокотловая/многокотловая установка										MG W
	84/168	96/192	108/216	120/240	132/264	140/280	108/324	120/360	132/396	140/420	
Природный газ	GS1DC41 **14.966,–**	GS1DC42 **15.742,–**	GS1DC43 **16.620,–**	GS1DC44 **17.436,–**	GS1DC45 **18.420,–**	GS1DC46 **19.180,–**	-	-	-	-	№ заказа **евро**
Природный газ	–	–	–	–	–	–	GS1DC47 **23.697,–**	GS1DC48 **24.921,–**	GS1DC49 **26.397,–**	GS1DC50 **27.537,–**	№ заказа **евро**

Технические данные											
Длина	1037	1074	1099	1087	1087	1087	1124	1137	1137	1137	мм
Ширина	2440	2640	2860	3060	3280	3480	4390	4690	5020	5320	мм
Высота	1743	1848	1848	1893	1893	1893	1948	1973	1973	1973	мм
Патрубок подсоединения дымохода	300	300	350	350	350	350	400	450	450	450	Ø мм

Котлы Vitogas 100-F прошли испытания и сертифицированы для работы на природном газе.

VITOGAS 100-F

Многокотловая установка
Котловый блок отдельными сегментами

Отопительная установка (многокотловая)	Варианты контроллеров

■ двухкотловая установка

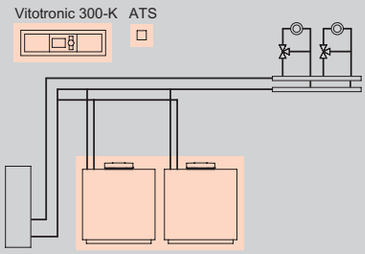

2 Vitogas 100-F с Vitotronic 100/300, тип CC1E/CM1E

Vitogas 100-F с базовым оснащением для многокотловых установок

интегрированная функция управления каскадом до 8 котлов управление максимум 2-мя отопительными контурами со смесителем

- раздельная настройка временных программ, отопительных характеристик, заданных значений температуры и режимов работы
- регулировка температуры воды по датчику температуры емкостного водонагревателя
- интегрированная система диагностики, кокпит энергии и другие функции
- коммуникация по шине LON (телекоммуникационный модуль LON встроен в Vitotronic 300, для контроллера Vitotronic 100 модуль поставляется в отдельной упаковке)
- с интегрированным LAN-интерфейсом для соединения с сетью интернет

4.2

■ трехкотловая установка

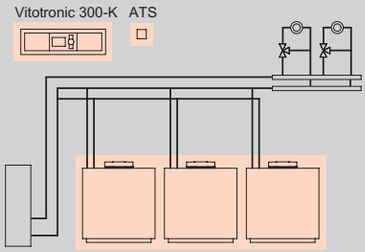

3 Vitogas 100-F с Vitotronic 100/300, тип CC1E/CM1E

Vitogas 100-F с базовым оснащением для многокотловых установок

интегрированная функция управления каскадом до 8 котлов управление максимум 2-мя отопительными контурами со смесителем

- раздельная настройка временных программ, отопительных характеристик, заданных значений температуры и режимов работы
- регулировка температуры воды по датчику температуры емкостного водонагревателя
- интегрированная система диагностики, кокпит энергии и другие функции
- коммуникация по шине LON (телекоммуникационный модуль LON встроен в Vitotronic 300, для контроллера Vitotronic 100 модуль поставляется в отдельной упаковке)
- с интегрированным LAN-интерфейсом для соединения с сетью интернет

► *Котловой блок в сборе см. стр. 4.2-4*
► *Vitogas 100-F для однокотловых установок см. стр. 4.2-2*

Комплект поставки:

- котловой блок отдельными сегментами с теплоизоляцией
- контроллеры
- штекерные электроподключения
- одноступенчатая атмосферная горелка
- стабилизатор тяги
- датчик контроля опрокидывания тяги

Указание!
Водогрейные котлы поставляются предварительно подготовленными к эксплуатации на природном газе E.

5829731

Виды газа	Номинальная тепловая мощность (кВт) однокотловая/многокотловая установка										
	84/168	96/192	108/216	120/240	132/264	140/280	108/324	120/360	132/396	140/420	MG W
Природный газ	GS1DC52 **14.966,–**	GS1DC53 **15.742,–**	GS1DC54 **16.620,–**	GS1DC55 **17.436,–**	GS1DC56 **18.420,–**	GS1DC57 **19.180,–**	–-	–-	–-	–-	№ заказа **евро**
Природный газ	–-	–-	–-	–-	–	–-	GS1DC58 **23.697,–**	GS1DC59 **24.921,–**	GS1DC60 **26.397,–**	GS1DC61 **27.537,–**	№ заказа **евро**

Технические данные											
Длина	1037	1074	1099	1087	1087	1087	1124	1137	1137	1137	мм
Ширина	2440	2640	2860	3060	3280	3480	4390	4690	5020	5320	мм
Высота	1743	1848	1848	1893	1893	1893	1948	1973	1973	1973	мм
Патрубок подсоединения дымохода	300	300	350	350	350	350	400	450	450	450	Ø мм

Котлы Vitogas 100-F прошли испытания и сертифицированы для работы на природном газе.

Принадлежности

Блок предохранительных устройств Номинальная тепловая мощность (кВт)	72	84	96	108	120	132	140	MG W
Группа безопасности ■ Блок предохранительных устройств с предохранительным клапаном (3 бар) ■ Теплоизоляция.	7143780 **129,–**			7143782 **176,–**				№ заказа **евро**

Водогрейный котел Номинальная тепловая мощность (кВт)	72	84	96	108	120	132	140	MG N
Ограничитель уровня воды ■ Используется в качестве устройства контроля заполненности котлового блока водой. ■ Для монтажа в подающую магистраль отопительного контура котла вне водогрейного котла.	9529050 **452,–**							№ заказа **евро** MG W
Прессовый инструмент (7141 667) ■ Для стягивания сегментов при исполнении котлового блока из отдельных сегментов ■ При поставке или ремонте предоставляется в течение 2 недель. Для более продолжительного времени использования взимается арендная плата. За потерю или повреждение ответственность несет клиент, берущий оборудование в аренду.								
Плата за аренду прессового инструмента по прошествии двух недель (за неделю)	0000979 **70,–**							№ заказа **евро**

Терморегулятор/термостат Номинальная тепловая мощность (кВт)	72	84	96	108	120	132	140	MG W
Термостатный регулятор С погружной гильзой из нержавеющей стали G ½, длина 100 мм. Диапазон настройки: от 30 до 80 °C	Z001886 **138,–**							№ заказа **евро**

Горелка Номинальная тепловая мощность (кВт)	72	84	96	108	120	132	140	MG W
Комплект сменных жиклеров: сжиженный газ P	7827052 **105,–**							№ заказа **евро** MG E
Комплект стержней уменьшения выбросов окислов азота Renox	7189713 **118,–**	7189714 **136,–**	7189715 **156,–**	7189716 **176,–**	7189717 **193,–**	7189718 **213,–**	7189719 **234,–**	№ заказа **евро**

Заслонка дымохода Номинальная тепловая мощность (кВт)	72	84	96	108	120	132	140	MG W
Заслонка дымохода с электроприводом ■ Для установки за стабилизатором тяги При использовании внешних предохранительных или вытяжных устройств необходим одновременный заказ внешнего модуля расширения H5 для обеспечения блокировки.	9586973 **577,–**	9586974 **597,–**	9542627 **606,–**		9586975 **617,–**			№ заказа **евро**

5829731

Принадлежности

Датчики

Номинальная тепловая мощность (кВт)	72	84	96	108	120	132	140	MG N
Датчик контроля опрокидывания тяги	комплект поставки							№ заказа **евро**
Датчик угарного газа Для аварийного отключения водогрейного котла в случае утечки окиси углерода. Используется для котлов с 2004 года выпуска.	Z015500 **168,–**							

Смеситель

Номинальная тепловая мощность (кВт)	72	84	96	108	120	132	140
Смесители отопительных контуров и специальные смесители для систем внутрипольного отопления ►*Исполнения, № заказа и цены см. в регистре 18*							

Прочее

Номинальная тепловая мощность (кВт)	72	84	96	108	120	132	140	MG N
Коробка для сервисной документации Коробка для хранения папки сервисной документации. Для крепления на котле или на стене. Серебристого цвета.	7334502 **8,90**							№ заказа **евро**

4.2

Принадлежности для водогрейного котла

Принадлежности	Варианты контроллеров			
	Vitotronic 100 Тип KC4B	Vitotronic 200 Тип KO2B		
Контроллер для управления по температуре помещения				MG W
Vitotrol 100 (тип UTA) ■ Регулятор температуры помещения (работа от сетевого напряжения 230 В). ■ С релейным выходом (двухточечное регулирование). ■ С аналоговым таймером. ■ С дневной программой.	7170149 **173,–**	**–**		№ заказа **евро**
Vitotrol 100 (тип UTDB) ■ Регулятор температуры помещения. ■ С релейным выходом (двухточечное регулирование). ■ Управление через текстовое меню. ■ С цифровым таймером. ■ С дневной и недельной программой. ■ С 3 предварительно настроенными временными программами, возможность индивидуальной настройки. ■ Автономное электропитание (от батарей 3 В).	Z007694 **207,–**	**–**		№ заказа **евро**
Внешний модуль расширения H4 Модуль расширения для Vitotrol 100 тип UTDB, или для регуляторов температуры на 24 В для подключения с помощью низковольтного кабеля.	7197227 **88,–**	**–**		№ заказа **евро**
Vitotrol 100 (тип UTDB-RF) ■ Регулятор температуры помещения со встроенным радиопередатчиком и отдельным приемником с релейным выходом (двухточечное регулирование). ■ Управление через текстовое меню. ■ С цифровым таймером. ■ С дневной и недельной программой. ■ С 3 предварительно настроенными временными программами, возможность индивидуальной настройки. ■ Регулятор температуры помещения с питанием от батарей 3 В, приемник с питанием от сети 230 В.	Z007695 **385,–**	**–**		№ заказа **евро**

5829731

Принадлежности

	Vitotronic 100 Тип KC4B	Vitotronic 200 Тип KO2B		MG W
Дистанционное управление				
Vitotrol 200A (абонент шины KM-BUS) Настройка для одного отопительного контура: ■ Заданная температура помещения и режим работы. ■ Функции вечеринки и экономии. ■ Дисплей для индикации наружной температуры, температуры помещения и режимов работы. ■ Датчик температуры помещения для управления по температуре помещения (только для отопительного контура со смесителем). Если Vitotrol 200A используется для управления по температуре помещения по сигналам датчика температуры помещения, то он должен быть установлен в **типовом** помещении. *Макс. 2 Vitotrol на 1 Vitotronic.*	–	Z008341 **139,–**		№ заказа **евро**
Vitotrol 300A (абонент шины KM-BUS) Для настройки одного, двух или трех отопительных контуров: ■ Заданная температура помещения и пониженная заданная температура помещения, температура горячей воды, режимы работы и программа отпуска, а также функции вечеринки и экономии. ■ Временная программа для отопительных контуров, емкостного водонагревателя и циркуляционного насоса контура водоразбора ГВС. ■ Графический дисплей с подсветкой для индикации наружной температуры, температуры помещения, режимов работы и текстовых сообщений. ■ Датчик температуры помещения для управления по температуре помещения (только для отопительного контура со смесителем). Если Vitotrol 300A используется для управления по температуре помещения, по сигналам датчика температуры помещения, то он должен быть установлен в **типовом** помещении. Необходимо заказать датчик температуры помещения, № заказа 7438537, если Vitotrol 300A невозможно установить в подходящем месте для измерения температуры помещения. *Макс. 2 Vitotrol на 1 Vitotronic.*	–	Z008342 **260,–**		№ заказа **евро**

Принадлежности	Vitotronic 100 Тип KC4B	Vitotronic 200 Тип KO2B		MG W
Датчики				
Датчик температуры помещения (NTC 10 кОм, в дополнение к Vitotrol 300A) Если Vitotrol 300A невожможно установить в подходящем месте для измерения температуры помещения.	–	7438537 **76,–**		№ заказа **евро**
Погружной датчик температуры (NTC 10 кОм) ■ Для измерения температуры в погружной гильзе. ■ С соединительным кабелем (длина 5,8 м) и штекером.	7544848 **84,–**			№ заказа **евро**
Датчик температуры уходящих газов (NTC 20 кОм) ■ Для индикации и контроля предельных значений. ■ С соединительным кабелем (длина 3,5 м) и штекером.	7452531 **145,–**			№ заказа **евро**

4.2

5829731

Принадлежности	Варианты контроллеров			
	Vitotronic 100 Тип KC4B	Vitotronic 200 Тип KO2B		
Прочее				MG W
Внешний модуль расширения H5 ■ Внешняя блокировка горелки водогрейного котла для жидкого и газообразного топлива (также в сочетании с твердотопливными котлами). или ■ Подключение дополнительных предохранительных устройств.	7199249 **93,–**			№ заказа **евро**
Концентратор шины KM-BUS Для подключения 2 - 9 приборов к шине KM.	7415028 **73,–**			№ заказа **евро**
Комплектующие управления отопительным контуром				MG W
Комплект привода смесителя, с блоком управления (монтаж на смесителе) (Абонент шины KM-BUS) Для одного отопительного контура со смесителем, с кабелями и штекерами. ■ Блок управления смесителем с **электроприводом смесителя** для смесителя фирмы Viessmann DN 20 - 50, R ½ - 1¼ (кроме фланцевых смесителей). ■ Датчик температуры подающей магистрали в виде накладного датчика (NTC 10 кОм), с соединительным кабелем (длина 2,0 м) и штекером. ■ Штекер для насоса отопительного контура. ■ Кабель подключения к сети и кабель шины KM-BUS со штекером.	–	ZK02940 **427,–**		№ заказа **евро**
Блок управления приводом смесителя (для настенного монтажа) (Абонент шины KM-BUS) Для одного отопительного контура со смесителем, с кабелями и штекерами. ■ Электронная система управления для **отдельно** заказываемого электропривода смесителя. ■ Датчик температуры подающей магистрали в виде накладного датчика (NTC 10 кОм), с соединительным кабелем (длина 5,8 м) и штекером. ■ Штекер для насоса отопительного контура и электропривода смесителя. ■ Кабель подключения к сети и кабель шины KM-BUS со штекером.	–	ZK02941 **274,–**		№ заказа **евро**
Погружной терморегулятор Термостатный ограничитель максимальной температуры для системы внутрипольного отопления. ■ С соединительным кабелем (длина 4,2 м) и штекером. ■ С погружной гильзой R ½ x 200 мм из нержавеющей стали.	–	7151728 **188,–**		№ заказа **евро**
Накладной терморегулятор Термостатный ограничитель максимальной температуры для системы внутрипольного отопления. С соединительным кабелем (длина 4,2 м) и штекером.	–	7151729 **148,–**		№ заказа **евро**

► *Управление дополнительными отопительными контурами и подключение Vitotronic водогрейного котла к контроллеру отопительного контура - см. регистр 18.*

Принадлежности для контроллера (однокотловые установки)

Принадлежности	Варианты контроллеров		
	Vitotronic 100 Тип KC4B	Vitotronic 200 Тип KO2B	
Приготовление горячей воды гелиоустановкой и поддержка отопления			MG W
Модуль управления гелиоустановкой, тип SM1 Модуль расширения функциональных возможностей в корпусе для настенного монтажа. Электронный контроллер с управлением по разности температур для бивалентного приготовления горячей воды и поддержки отопления помещений гелиоколлекторами в сочетании с водогрейными котлами для жидкого и газообразного топлива. ■ С расчетом баланса энергии и системой диагностики. ■ Управление и отображение данных производится с помощью контроллера отопительного котла. ■ Нагрев двух потребителей через одну коллекторную панель. ■ Вторая регулировка по разности температур. ■ Термостатная функция для догрева или использования излишнего тепла. ■ Регулировка частоты вращения насоса контура гелиоустановки посредством передачи пакета импульсов или насоса контура гелиоустановки с входом широтно-импульсного управления (пр-ва Grundfos). ■ Подавление догрева емкостного водонагревателя водогрейным котлом в зависимости от энергоотдачи гелиоустановки. ■ Подавление догрева в режиме отопления водогрейным котлом при поддержке отопления. ■ Нагрев ступени предварительного нагрева солнечной установкой (для емкостных водонагревателей объемом от 400 литров). Заказать погружной датчик температуры (№ заказа 7544848), если должны быть реализованы следующие функции: ■ Для переключения циркуляции в установках с 2 емкостными водонагревателями. ■ Для переключения обратной магистрали между водогрейным котлом и буферной емкостью. ■ Для нагрева дополнительных потребителей.	Z014470 **476,–**		№ заказа **евро**
Модуль расширения функциональных возможностей			MG W
Модуль расширения EA1 Модуль расширения функциональных возможностей в корпусе для настенного монтажа. С помощью входов и выходов обеспечивается реализация до 5 функций: **1 аналоговый вход (0 - 10 В).** ■ Установка заданного значения температуры котловой воды. **3 цифровых входа.** ■ Внешнее переключение режима работы для отопительных контуров 1 - 3 при использовании контроллера для погодозависимой теплогенерации. ■ Внешняя блокировка. ■ Внешняя блокировка с общим сигналом неисправности. ■ Запрос минимальной температуры котловой воды. ■ Внешние сигналы неисправности. ■ Кратковременная работа циркуляционного насоса ГВС при использовании контроллера для погодозависимой теплогенерации. **1 релейный выход (беспотенциальное реле с переключающим контактом).** ■ Подача общего сигнала неисправности. ■ Управление магистральным насосом на тепловой пункт.	7452091 **191,–**		№ заказа **евро**

5829731

Принадлежности	Варианты контроллеров			
	Vitotronic 100 Тип KC4B	Vitotronic 200 Тип KO2B		
Телекоммуникационная техника				MG W
Vitocom 100, тип LAN1, с телекоммуникационным модулем Для дистанционного управления отопительными установками через Интернет IP-сети (LAN) с использованием DSL-маршрутизатора. Компактное устройство для настенного монтажа. ■ Для управления установкой с помощью **Vitotrol App** через сервер **Vitodata**. Для настройки режимов работы, заданных значений и временных программ для макс. 3 отопительных контуров одной отопительной установки. ■ Для управления установкой с помощью **Vitodata 100**. Для настройки режимов работы, заданных значений и временных программ для всех отопительных контуров одной отопительной установки. Комплект поставки: ■ Vitocom 100, тип LAN1, с разъемом LAN. ■ Телекоммуникационный модуль ■ Соединительные кабели для LAN и телекоммуникационного модуля.	Z011224 **313,–**			№ заказа **евро** MG Y
Соединительный кабель LON для обмена данными между контроллерами ■ Длина 7,0 м (возможность удлинения с использованием еще одного кабеля). ■ Со штекерами RJ 45.	–	7143495 **40,–**		№ заказа **евро**
Муфта LON, RJ 45 Для удлинения соединительного кабеля LON.	–	7143496 **25,–**		№ заказа **евро**
Соединительный штекер LON, RJ 45 Для подключения к кабелю заказчика **общей длиной свыше 14 м**. 2 шт.	–	7199251 **52,–**		№ заказа **евро**
Соединительная розетка LON, RJ 45 Для прокладки кабеля заказчика (CAT 6) под штукатуркой или в кабельном канале, при **прокладке на расстояние свыше 14 метров** (соединение розетки LON с контроллером с помощью кабеля LON). 2 шт.	–	7171784 **62,–**		№ заказа **евро**
Оконечное сопротивление (2 шт.) Для оконечной нагрузки системной шины на свободных концах должно быть установлено по одному оконечному сопротивлению	–	7143497 **8,50**		№ заказа **евро**
Телекоммуникационный модуль LON Электронная плата для установки в контроллер для обмена данными в LON.	–	7172173 **246,–**		№ заказа **евро**

► *Информацию о телекоммуникационной технике см. в регистре 18 и в инструкции по проектированию коммуникационных систем.*

Принадлежности	Варианты контроллеров			
	Vitotronic 100 Тип CC1E	Vitotronic 300 Тип CM1E		
Устройства дистанционного управления				MG W
Vitotrol 200A (абонент шины KM-BUS) Настройка для одного отопительного контура: ■ Заданная температура помещения и режим работы. ■ Функции вечеринки и экономии. ■ Дисплей для индикации наружной температуры, температуры помещения и режимов работы. ■ Датчик температуры помещения для управления по температуре помещения (только для отопительного контура со смесителем). Если Vitotrol 200A используется для управления по температуре помещения по сигналам датчика температуры помещения, то он должен быть установлен в **типовом** помещении.	–	Z008341 **139,–**		№ заказа **евро**
Vitotrol 300A (абонент шины KM-BUS) Для настройки одного, двух или трех отопительных контуров: ■ Заданная температура помещения и пониженная заданная температура помещения, температура горячей воды, режимы работы и программа отпуска, а также функции вечеринки и экономии. ■ Временная программа для отопительных контуров, емкостного водонагревателя и циркуляционного насоса контура водоразбора ГВС. ■ Графический дисплей с подсветкой для индикации наружной температуры, температуры помещения, режимов работы и текстовых сообщений. ■ Датчик температуры помещения для управления по температуре помещения (только для отопительного контура со смесителем). Если Vitotrol 300A используется для управления по температуре помещения по сигналам датчика температуры помещения, то он должен быть установлен в **типовом** помещении. Необходимо заказать датчик температуры помещения, № заказа 7438537, если Vitotrol 300A невозможно установить в подходящем месте для измерения температуры помещения.	–	Z008342 **260,–**		№ заказа **евро**
Датчики				MG W
Датчик температуры помещения (NTC 10 кОм, в дополнение к Vitotrol 300A) Если Vitotrol 300A невозможно установить в подходящем месте для измерения температуры помещения.	–	7438537 **76,–**		№ заказа **евро**
Накладной датчик температуры (NTC 10 кОм) ■ Для измерения температуры на поверхности трубы. ■ С соединительным кабелем (длина 5,8 м) и штекером.	7426463 **72,–**			№ заказа **евро**
Погружной датчик температуры (NTC 10 кОм) ■ Для измерения температуры в погружной гильзе. ■ С соединительным кабелем (длина 5,8 м) и штекером.	7544848 **84,–**			№ заказа **евро**
Погружная гильза G1/2 x 100 мм длиной, с зажимной скобой.	7816035 **26,–**			№ заказа **евро**
Погружная гильза G1/2 x 150 мм длиной, с зажимной скобой.	7817326 **26,–**			№ заказа **евро**

5829731

VITOGAS 100-F

Принадлежности для контроллеров (многокотловые установки)

Принадлежности	Варианты контроллеров			
	Vitotronic 100 Тип CC1E	Vitotronic 300 Тип CM1E		
Датчики				MG W
Датчик температуры уходящих газов (NTC 20 кОм) ■ Для индикации и контроля предельных значений. ■ С соединительным кабелем (длина 3,5 м) и штекером.	7452531 **145,–**	**–**		№ заказа **евро**
Комплект привода смесителя для отопительного контура				MG W
Комплект привода смесителя Для отопительного контура со смесителем, с кабелями и штекерами. ■ Электропривод смесителя с соединительным кабелем (длиной 4,0 м) для смесителей Viessmann DN 20 - 50, R ½ - 1¼ (кроме фланцевых смесителей). ■ Датчик температуры подачи в качестве накладного датчика температуры (NTC 10 кОм) с соединительным кабелем (длина 5,8 м) и штекером. ■ Штекер для насоса отопительного контура.	**–**	7441998 **349,–**		№ заказа **евро**
Электропривод для фланцевого смесителя для обеспечиваемого заказчиком кабельного соединения с контроллером для смесителей Viessmann DN 40 - 100. ►см. регистр 18				
Погружной терморегулятор Термостатный ограничитель максимальной температуры для внутрипольного отопления ■ С соединительным кабелем (длина 4,2 м) и штекером. ■ С погружной гильзой R ½ x 200 мм из нержавеющей стали.	**–**	7151728 **188,–**		№ заказа **евро**
Накладной терморегулятор Термостатный ограничитель максимальной температуры для внутрипольного отопления С соединительным кабелем (длина 4,2 м) и штекером.	**–**	7151729 **148,–**		№ заказа **евро**

►*Для управления дополнительными отопительными контурами и подключения Vitotronic водогрейного котла к контроллеру отопительного контура, см. регистр 18.*

Прочее				MG W
Адаптер внешних устройств безопасности (абонент шины KM-BUS) Для подключения 4 дополнительных предохранительных устройств (например, устройства контроля заполненности котлового блока водой, ограничителей минимального и максимального давления). (Возможность подключения макс. 2 адаптеров для 7 предохранительных устройств)	7164404 **268,–**	**–**		№ заказа **евро**
Вспомогательный контактор Контактор в компактном корпусе. С 4 размыкающими и 4 замыкающими контактами. С клеммной колодкой для кабеля заземления. Номинальный ток: AC1 16 A, AC3 9 A. Напряжение катушки: 230 В / 50 Гц.	7814681 **156,–**			№ заказа **евро**
Ответные штекеры 41 **и** 90 Для подключения горелки заказчика **без** ответного штекера.	7408790 **16,–**	**–**		№ заказа **евро**

4.2

Принадлежности	Варианты контроллеров			
	Vitotronic 100 Тип CC1E	Vitotronic 300 Тип CM1E		
Прочее				MG W
Комплект для монтажа в шкафу управления Для установки панели управления Vitotronic в дверь шкафа управления, при монтаже контроллера Vitotronic в шкафу управления. ■ Монтажная рамка для установки панели управления в переднюю дверь шкафа управления. ■ Заглушка для установки в контроллер. ■ Соединительный кабель (длина 5 м). ■ Угловой штекер для соединительного кабеля.	–	7452236 **112,–**		№ заказа **евро**
Модули расширения функциональных возможностей				MG W
Модуль расширения EA1 Модуль расширения функциональных возможностей в корпусе для настенного монтажа. Посредством входов и выходов могут быть реализованы следующие функции (максимум 5): **1 аналоговый вход (0 - 10 В).** ■ Установка заданного значения температуры котловой воды. **3 цифровых входа.** ■ Внешнее переключение режима работы для отопительных контуров 1 - 3 при использовании контроллера для погодозависимой теплогенерации. ■ Внешняя блокировка с общим сигналом неисправностей. ■ Внешние сообщения о неисправности. ■ Кратковременное включение циркуляционного насоса контура водоразбора ГВС при использовании контроллера для погодозависимой теплогенерации. **1 релейный выход (переключающий беспотенциальный контакт).** ■ Управление магистральным насосом на тепловой пункт. ■ Сигнализирование пониженного режима работы для одного отопительного контура.	7452091 **191,–**			№ заказа **евро**

VITOGAS 100-F

Принадлежности для контроллеров (многокотловые установки)

Принадлежности	Варианты контроллеров		
	Vitotronic 100 Тип CC1E	Vitotronic 300 Тип CM1E	
Коммуникационная техника			MG W
Соединительный кабель LON для обмена данными между контроллерами ■ длина 7,0 м (с возможностью однократного удлинения). ■ Со штекерами RJ 45.	7143495 **40,–**		№ заказа **евро**
Муфта LON (RJ 45) Для удлинения соединительного кабеля LON.	7143496 **25,–**		№ заказа **евро**
Соединительный штекер LON (RJ 45) Для подключения к кабелю заказчика для **расстояния свыше 14 м.** 2 шт.	7199251 **52,–**		№ заказа **евро**
Соединительная розетка LON (RJ 45) Для прокладки кабеля заказчика (CAT 6) под штукатуркой или в кабельном канале для **расстояния свыше 14 м** (соединение розетки LON с контроллером с помощью кабеля LON). 2 шт.	7171784 **62,–**		№ заказа **евро**
Оконечное сопротивление Для оконечной нагрузки системной шины на свободных концах должно быть установлено по одному оконечному сопротивлению. 2 шт.	комплект поставки		№ заказа **евро**
Телекоммуникационный модуль LON Электронная плата для установки в контроллер для обмена данными в LON.	комплект поставки		№ заказа **евро**

►*Информацию о телекоммуникационной технике см. регистр 18 и инструкцию по проектированию коммуникационных систем.*

		Виды газа	
		Природный газ E	Сжиженный газ
5.1	**Vitopend 100-W, тип A1HB/A1JB**	●	●
	Принадлежности для Vitopend	– принадлежности для монтажа – емкостные водонагреватели	

5.4 **Система удаления продуктов сгорания** для Vitopend

5/2018
5829959

5

5829959

VITOPEND 100-W

Газовый одноконтурный и газовый комбинированный водогрейный котел
для режима работы с забором воздуха для горения извне
от 8,5 до 34,0 кВт

5.1

Vitopend 100-W

Тип A1HB/A1JB

Газовый одноконтурный и газовый комбинированный водогрейный котел, работающий в полностью автоматическом режиме

- Модулируемая атмосферная горелка с вентилятором для режима эксплуатации с забором воздуха для горения **извне**
- Контроллер для режима эксплуатации с постоянной температурой подачи входит в цену прибора

Для работы на природном и сжиженном газе

Допустимое рабочее давление
теплоноситель 3 бар (0,3 МПа)
вода в контуре ГВС 10 бар (1 МПа)

- Особо компактный прибор.
- Высокое качество и высокая эксплуатационная надежность благодаря многочисленным испытаниям на стадии разработки и в серийном производстве.
- Простота подключения резервного прибора.
- Единый датчик для режима работы с управлением по температуре помещения или в зависимости от наружной температуры (принадлежность).
- Высокая степень комфорта при приготовлении горячей воды благодаря встроенному пластинчатому теплообменнику – быстрое приготовление горячей воды с равномерной температурой.
- Контроллер, оборудованный дисплеем с подсветкой белого цвета и встроенной системой диагностики (с памятью 10 последних ошибок).
- Встроенный таймер с суточной и недельной программой.
- Возможность параллельного смещения кривых отопления для повышения комфорта в начале/конце отопительного сезона.
- Встроенное реле контроля давления воды.
- Устойчивая работа в широком диапазоне давлений газа и напряжения питания.
- Возможно простое переоборудование на сжиженный газ (необходимы принадлежности).
- Простое переоборудование газового комбинированного водонагревателя в газовый одноконтурный водогрейный котел (необходимы принадлежности).

5796460 8/2017

VITOPEND 100-W

Газовый комбинированный водогрейный котел
для отопления помещений и приготовления горячей воды
Для использования с системами "Воздух/продукты сгорания" в режиме эксплуатации с забором воздуха для горения **извне**

Отопительная установка	Виды газа	Номинальная тепловая мощность (кВт) при отоплении помещений					MG W
		12,0	24,0	29,9	34,0		
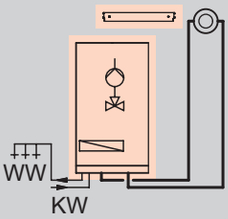	Природный газ E	A1JB009 **548,–**	A1JB010 **607,–**	A1JB011 **682,–**	A1JB012 **773,–**		№ заказа **евро**
Технические данные							
Длина		340	340	360	360		мм
Ширина		400	400	450	450		мм
Высота		725	725	725	725		мм
Масса		32	32	39	40		кг
Длительная производительность по горячей воде		11,3	11,3	14	16		л/мин
Патрубок системы удаления продуктов сгорания		60	60	60	60		Ø мм
Патрубок приточного воздуха		100	100	100	100		Ø мм
Объем расширительного бака		6	6	10	10		л

5.1

Приборы поставляются подготовленными к эксплуатации на природном газе E.
Для переоборудования на сжиженный газ требуется комплект переналадки.

Приборы прошли испытания и сертифицированы для работы на природном и сжиженном газе по EN 15502.

Комплект поставки

Базовое устройство
- Модулируемая атмосферная горелка с вентилятором
- Встроенная функция приготовления горячей воды (проточный водонагреватель)
- Контроллер для режима работы с постоянной температурой подачи
- Встроенный расширительный бак
- Насос отопительного контура (2-ступенчатый) с 3/2-ходовым клапаном
- Наполнительное устройство
- Крепежная планка
- Присоединительный патрубок котла для монтажа коаксиальной системы удаления продуктов сгорания

5796460

VITOPEND 100-W

Газовый одноконтурный водогрейный котел
для отопления помещений
Для использования с системами "Воздух/продукты сгорания" в режиме эксплуатации с забором воздуха для горения **извне**

Отопительная установка	Виды газа	Номинальная тепловая мощность (кВт) при отоплении помещений				MG W
		24,0	29,9	34,0		
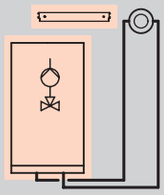	Природный газ E	A1HB001 **579,–**	A1HB002 **652,–**	A1HB003 **739,–**		№ заказа **евро**
Технические данные						
Длина		340	360	360		мм
Ширина		400	450	450		мм
Высота		725	725	725		мм
Масса		31	38	38		кг
Патрубок системы удаления продуктов сгорания		60	60	60		Ø мм
Патрубок приточного воздуха		100	100	100		Ø мм
Объем расширительного бака		6	10	10		л

Приборы поставляются подготовленными к эксплуатации на природном газе E.
Для переоборудования на сжиженный газ требуется комплект переналадки.

Приборы прошли испытания и сертифицированы для работы на природном и сжиженном газе по EN 15502.

5.1

Комплект поставки

Базовое устройство
- Модулируемая атмосферная горелка с вентилятором
- Контроллер для режима работы с постоянной температурой подачи
- Встроенный расширительный бак
- Насос отопительного контура (2-ступенчатый) с 3/2-ходовым клапаном
- Крепежная планка
- Присоединительный патрубок котла для монтажа коаксиальной системы удаления продуктов сгорания

Принадлежности

Принадлежности

		MG W
Комплект для переоборудования газового комбинированного котла в одноконтурный ■ Подающая магистраль гидроблока ■ Обратная магистраль гидроблока ■ Байпасная линия	ZK03102 **71,–**	№ заказа **евро**

Прочее

		MG N
Комплект инструментов Для технического и сервисного обслуживания. Применим для всех котлов Vitodens, Vitopend, Vitovalor и Vitolacaldens фирмы Viessmann. Кейс с инструментом для технического и сервисного обслуживания: отвертка, удлинитель и насадки.	ZK04569 **78,–**	№ заказа **евро**

Монтаж

		MG W
Отдельная арматура для газового одноконтурного котла В комплекте: ■ запорная арматура ■ кран наполнения и опорожнения 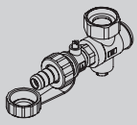	ZK02481 **51,–**	№ заказа **евро**
Принадлежности для подключения газового комбинированного котла для открытой прокладки ■ Арматура для подающей магистрали отопительного контура ■ Арматура для обратной магистрали отопительного контура ■ Арматура для трубопровода холодной воды 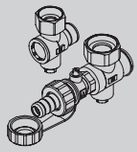	ZK02479 **62,–**	№ заказа **евро**

Горелка

		MG W
Комплект для переналадки на сжиженный газ, 12 и 24 кВт Число Воббе: ■ от 20,3 до 24,2 кВт/м³ ■ от 72,9 до 87,3 кВт/м³ 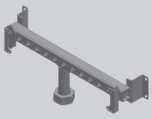	ZK03104 **47,–**	№ заказа **евро**
Комплект для переналадки на сжиженный газ, 30 и 34 кВт Число Воббе: ■ от 20,3 до 24,2 кВт/м³ ■ от 72,9 до 87,3 кВт/м³ 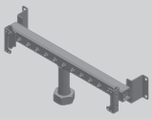	ZK03105 **47,–**	№ заказа **евро**

5.1

5796460

Принадлежности

Арматурные крышки

		MG W
Арматурная крышка (не предназначена для использования с подставными водонагревателями) ■ Vitopend 100-W, ширина 400 мм	7243374 **44,–**	№ заказа **евро**
Арматурная крышка (не предназначена для использования с подставными водонагревателями) ■ Vitopend 100-W, ширина 450 мм	7243379 **43,–**	№ заказа **евро**

Принадлежности для контроллера

Датчики

		MG W
Датчик температуры помещения / наружной температуры ■ Использование в качестве датчика температуры помещения ■ Использование в качестве датчика наружной температуры для управления работой котла Vitopend в зависимости от наружной температуры	ZK02192 **35,–**	№ заказа **евро**

Контроллер для управления по температуре помещения

		MG W
Vitotrol 100 (тип UTDB) ■ Терморегулятор для помещений ■ Релейный (двухпозиционный) выход ■ С управлением в режиме текстового меню ■ Цифровой таймер ■ Суточная и недельная программа ■ 3 предварительно настроенные временные программы, с возможностью индивидуальной настройки ■ Автономное электропитание (от батарей 3 В)	Z007694 **207,–**	№ заказа **евро**
Vitotrol 100, тип OT ■ Терморегулятор для помещений ■ С управлением в режиме текстового меню ■ Цифровой таймер ■ Индивидуальные и 7-дневные программы ■ Независимое электропитание (через Open Therm)	Z014134 **132,–**	№ заказа **евро**
Vitotrol 100 (тип RT LV) ■ Терморегулятор для помещений с релейным выходом ■ Работа с номинальным напряжением 24 В	ZK01502 **17,–**	№ заказа **евро**

Принадлежности для газового одноконтурного водогрейного котла
с подставным или приставным стальным емкостным водонагревателем Vitocell 100-W
с внутренним эмалевым покрытием **Ceraprotect**

Схема системы

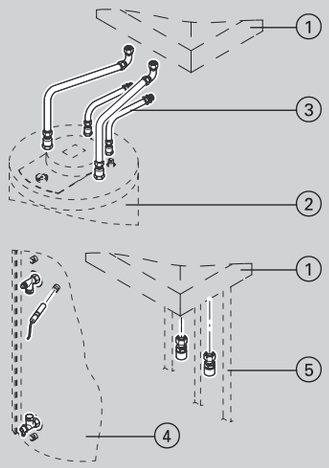

		MG W
① **Vitopend** (газовый одноконтурный водогрейный котел)	в зависимости от исп.	
② **Vitocell 100-W, тип CUGA** Подставной емкостный водонагреватель, с внутренним нагревом ■ Объем 120 л ■ Стальной, с внутренним эмалевым покрытием "Ceraprotect" ■ Стандартная теплоизоляция ■ Белого цвета	Z013667 **830,–**	№ заказа **евро**
Vitocell 100-W, тип CUGA Подставной емкостный водонагреватель, с внутренним нагревом ■ Объем 150 л ■ Стальной, с внутренним эмалевым покрытием "Ceraprotect" ■ Стандартная теплоизоляция ■ Белого цвета	Z013668 **891,–**	№ заказа **евро**
③ **Комплект подключений для подставного емкостного водонагревателя с соединительными трубопроводами** открытая и скрытая проводка (необходимо заказать отдельно) датчик температуры емкостного водонагревателя 7179114 входит в комплект	7510285 **210,–**	№ заказа **евро**
④ **Vitocell 100-W, тип CVA** Приставной емкостный водонагреватель ■ Объем 160 л ■ Стальной, с внутренним эмалевым покрытием "Ceraprotect" ■ Стандартная теплоизоляция ■ Белого цвета	Z002358 **852,–**	№ заказа **евро**
Vitocell 100-W, тип CVA Приставной емкостный водонагреватель ■ Объем 200 л ■ Стальной, с внутренним эмалевым покрытием "Ceraprotect" ■ Стандартная теплоизоляция ■ Белого цвета	Z002359 **879,–**	№ заказа **евро**
Vitocell 100-W, тип CVAA Приставной емкостный водонагреватель ■ Объем 300 л ■ Стальной, с внутренним эмалевым покрытием "Ceraprotect" ■ Стандартная теплоизоляция ■ Белого цвета	Z013673 **1.127,–**	№ заказа **евро**
Vitocell 100-W, тип CVBB Приставной емкостный водонагреватель с двумя змеевиками греющего контура ■ Объем 300 л ■ Стальной, с внутренним эмалевым покрытием "Ceraprotect" ■ Стандартная теплоизоляция ■ Белого цвета или **Прочие емкостные водонагреватели** Согласно прайс-листу, регистр 17.	Z013675 **1.378,–**	№ заказа **евро**
⑤ **Комплект подключений для приставного Vitocell** (необходимо заказать отдельно, Vitocell слева или справа рядом cVitopend) датчик температуры емкостного водонагревателя 7179114 входит в комплект ■ подключения под резьбу ■ подключения под пайку	 7178349 **162,–** 7178348 **162,–**	 № заказа **евро** № заказа **евро**

5.1

5796460

VITOPEND 100-W

Принадлежности для газового одноконтурного водогрейного котла
с подставным или приставным стальным емкостным водонагревателем Vitocell 100-W
с внутренним эмалевым покрытием **Ceraprotect**

Схема системы			MG W
	по выбору		
	Защитный анод с электропитанием ■ не требует обслуживания ■ вместо имеющегося в комплекте поставки магниевого анода	7265008 **373,–**	№ заказа **евро**
	Термометр для установки в Vitocell 100-W.	7595765 **18,–**	№ заказа **евро**
	Блок предохранительных устройств по DIN 1988 (DN 15) для подставного Vitocell 100-W Мембранный предохранительный клапан 10 бар	7180097 **177,–**	№ заказа **евро**
	Блок предохранительных устройств по DIN 1988 для приставного Vitocell 100-W ■ мембранный предохранительный клапан на 10 бар		
	- DN 15, при объеме емкостного водонагревателя до 200 л	7219722 **190,–**	№ заказа **евро**
	- DN 20, при объеме емкостного водонагревателя от 300 л	7180662 **190,–**	№ заказа **евро**

5.1

5796460

Система "Воздух/продукты сгорания" LAS

для режима работы с забором воздуха для горения извне

MG W

Для вертикального прохода через крышу при установке Vitopend в чердачном помещении (вид C_{32x}) (соблюдать местные нормы и правила).

Система удаления продуктов сгорания для вертикального прохода через крышу прошла испытания и сертифицирована как конструктивная единица котлов Vitopend. В связи с этим допускается использование только указанных систем дымоудаления; соблюдать указания по монтажу и подбору оборудования.

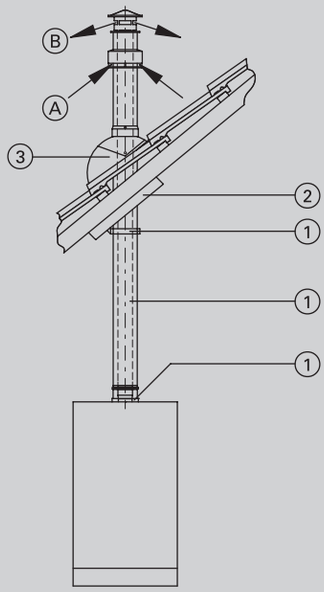

A Приточный воздух
B Уходящие газы

	Модульный размер	60/100	80/125	Ø мм
1	**Вертикальный проход через кровлю** В комплекте: ■ присоединительный элемент котла (модульный размер 80/125 мм со встроенным конденсатосборником) ■ для модульного размера 60/100 мм с конденсатосборником LAS ■ проход через кровлю ■ крепежный хомут			
	черного цвета	7246543 **240,–**	7246545 **307,–**	№ заказа **евро**
	черепично-красного цвета	7246544 **243,–**	7246546 **307,–**	№ заказа **евро**
	Вертикальный проход через кровлю (коаксиальный) против обледенения			
	черного цвета	7246800 **242,–**	**–**	№ заказа **евро**
	черепично-красного цвета	7246801 **242,–**	**–**	№ заказа **евро**
2	**Универсальная защитная диафрагма**	ZK02889 **80,–**	ZK02890 **82,–**	№ заказа **евро**
3	**Универсальная голландская черепица**			
	■ для черепичных и листовых кровель			
	– черного цвета	7338644 **48,–**	7338644 **48,–**	№ заказа **евро**
	– черепично-красного цвета	7183692 **48,–**	7183692 **48,–**	№ заказа **евро**
	■ для плоскочерепичных, шиферных и прочних кровель			
	– черного цвета	7373290 **44,–**	7373290 **44,–**	№ заказа **евро**
	или			
	манжета плоской крыши	7338645 **32,–**	7338645 **32,–**	№ заказа **евро**
	Колено LAS 90°	7194836 **32,–**	7198594 **70,–**	№ заказа **евро**
	Колено LAS 45° (2 шт.)	7194837 **56,–**	7198593 **111,–**	№ заказа **евро**
	Труба LAS Длина 1 м (укорачиваемая)	7194841 **38,–**	7198592 **85,–**	№ заказа **евро**
	Труба LAS Длина 0,5 м (укорачиваемая)	7194842 **32,–**	7198591 **69,–**	№ заказа **евро**
	Ревизионный элемент системы LAS прямой	7194833 **128,–**	7198598 **136,–**	№ заказа **евро**
	Ревизионный элемент системы LAS 90°	7194834 **128,–**	**–**	№ заказа **евро**
	Сифон для отвода конденсата со шлангом (длина 1,5 м)	7179307 **38,–**		№ заказа **евро**

5.4

Система удаления продуктов сгорания

для Vitopend
с **закрытой** камерой сгорания
коаксиальная система "воздух-продукты сгорания"

Система "Воздух/продукты сгорания" LAS
для режима работы с забором воздуха для горения извне

Макс. общая длина дымохода до присоединительного элемента котла

Vitopend 100-W, Тип A1JB, A1HB					
Номинальная тепловая мощность	8,5-12,0	8,5-24,0	11,4-29,9	13,8-34,0	кВт
Макс. общая длина:					
■ Модульный размер 60/100	4	4	4	3	м
■ Модульный размер 80/125	–	–	8	5	м

Указание!
Необходима установка конденсатосборника.

Система "Воздух/продукты сгорания" LAS
для режима работы с забором воздуха для горения извне

MG W

Горизонтальный проход через наружную стену (вид C_{12x})
(соблюдать местные нормы и правила).

Система удаления продуктов сгорания прошла испытания и сертифицирована как конструктивная единица котлов Vitopend. В связи с этим допускается использование только указанных систем дымоудаления; соблюдать указания по монтажу и подбору оборудования.

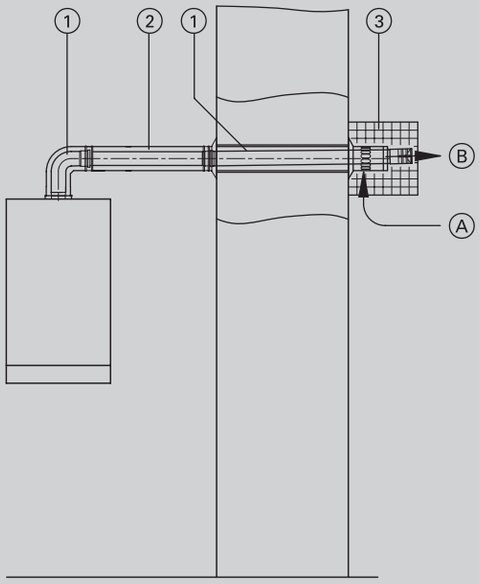

A Приточный воздух
B Уходящие газы

Модульный размер	60/100	80/125	Ø мм
① **Коаксиальный проход через наружную стену** В комплекте: ■ проход через стену (включая стеновые диафрагмы) ■ присоединительное колено котла при модульном размере 60/100 мм или присоединительный элемент котла со встроенным конденсатосборником и коленом LAS (87°) при модульном размере 80/125 мм	7194844 **54,–**	7246540 **294,–**	№ заказа **евро**
или			
Коаксиальный проход через наружную стену против обледенения	7246579 **118,–**	**–**	№ заказа **евро**
② **Труба LAS** Длина 1 м (укорачиваемая)	7194841 **38,–**	7198592 **85,–**	№ заказа **евро**
Труба LAS Длина 0,5 м (укорачиваемая)	7194842 **32,–**	7198591 **69,–**	№ заказа **евро**
③ **Защитная решетка** В случае выброса продуктов сгорания в местах прохода людей.	7337276 **64,–**		№ заказа **евро**
Колено LAS 90°	7194836 **32,–**	7198594 **70,–**	№ заказа **евро**
Колено LAS 45° (2 шт.)	7194837 **56,–**	7198593 **111,–**	№ заказа **евро**
Ревизионный элемент LAS прямой	7194833 **128,–**	7198598 **136,–**	№ заказа **евро**
Ревизионное колено LAS 90°	7194834 **128,–**	**–**	№ заказа **евро**
Конденсатосборник LAS	7194846 **62,–**	**–**	№ заказа **евро**
Сифон для отвода конденсата со шлангом (длина 1,5 м)	7179307 **38,–**		№ заказа **евро**

5.4

Система удаления продуктов сгорания

для Vitopend
с **закрытой** камерой сгорания
коаксиальная система "воздух-продукты сгорания"

Система "Воздух/продукты сгорания" LAS
для режима работы с забором воздуха для горения извне

Макс. общая длина дымохода до присоединительного элемента котла

Vitopend 100-W, Тип A1JB, A1HB					
Номинальная тепловая мощность	8,5-12,0	8,5-24,0	11,4-29,9	13,8-34,0	кВт
Макс. общая длина:					
■ Модульный размер 60/100	4	4	4	3	м
■ Модульный размер 80/125	–	–	8	5	м

Указание!
При уклоне в сторону котла необходима установка конденсатосборника.

Система "Воздух/продукты сгорания" LAS

для режима работы с забором воздуха для горения извне

MG W

Горизонтальный проход через наружную стену (вид C_{12x})
(соблюдать местные нормы и правила).

Система удаления продуктов сгорания прошла испытания и сертифицирована как конструктивная единица котлов Vitopend. В связи с этим допускается использование только указанных систем дымоудаления; соблюдать указания по монтажу и подбору оборудования.

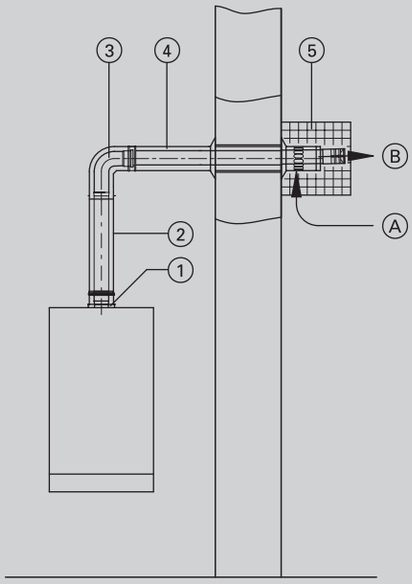

A Приточный воздух
B Уходящие газы

	Модульный размер	60/100	80/125	Ø мм
1	**Коаксиальный присоединительный элемент котла** (для 80/125 - с конденсатосборником)	7197742 **25,–**	7198586 **72,–**	№ заказа **евро**
2	**Труба LAS** Длина 1 м (укорачиваемая)	7194841 **38,–**	7198592 **85,–**	№ заказа **евро**
	Труба LAS Длина 0,5 м (укорачиваемая)	7194842 **32,–**	7198591 **69,–**	№ заказа **евро**
3	**Колено LAS** 90°	7194836 **32,–**	7198594 **70,–**	№ заказа **евро**
	Колено LAS 45° (2 шт.)	7194837 **56,–**	7198593 **111,–**	№ заказа **евро**
4	**Коаксиальный проход через наружную стену** (включая стеновые диафрагмы)	7194843 **64,–**	7198597 **149,–**	№ заказа **евро**
5	**Защитная решетка** В случае выхода уходящих газов в местах прохода людей.	7337276 **64,–**		№ заказа **евро**
	Ревизионный элемент LAS, прямой	7194833 **128,–**	7198598 **136,–**	№ заказа **евро**
	Ревизионное колено LAS 90°	7194834 **128,–**	**–**	№ заказа **евро**
	Конденсатосборник LAS (вертикальный) (установка обязательна)	7197769 **48,–**	**–**	№ заказа **евро**
	Сифон для отвода конденсата со шлангом (длина 1,5 м)	7179307 **38,–**		№ заказа **евро**

Макс. общая длина дымохода до присоединительного элемента котла

Vitopend 100-W, Тип A1JB, A1HB					
Номинальная тепловая мощность	8,5-12,0	8,5-24,0	11,4-29,9	13,8-34,0	кВт
Макс. общая длина:					
■ Модульный размер 60/100	4	4	4	3	м
■ Модульный размер 80/125	–	–	8	5	м

Указание!
Необходима установка конденсатосборника.

5.4

Система удаления продуктов сгорания

для Vitopend
с **закрытой** камерой сгорания
коаксиальная система "воздух-продукты сгорания"

Система "Воздух/продукты сгорания" LAS
для режима работы с забором воздуха для горения извне

MG W

Для подключения к концентрической дымовой трубе LAS (вид C_{42x}).

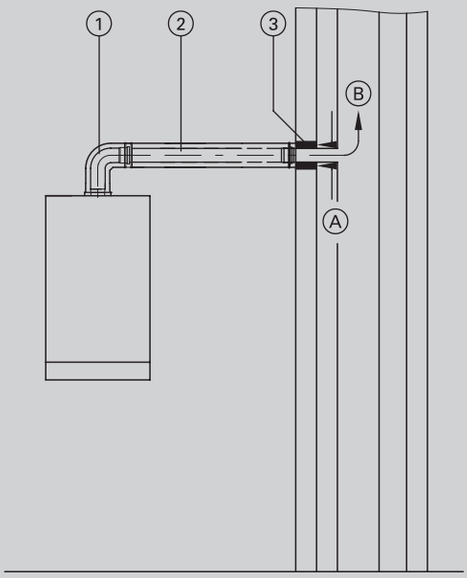

A Приточный воздух
B Уходящие газы

Модульный размер	60/100	Ø мм
① **Присоединительное колено котла**	7194858 **41,–**	№ заказа **евро**
② **Труба LAS** Длина 1 м (укорачиваемая)	7194841 **38,–**	№ заказа **евро**
Труба LAS Длина 0,5 м (укорачиваемая)	7194842 **32,–**	№ заказа **евро**
③ **Футеровка стены** Для концентрической дымовой трубы LAS. **Выполняется заказчиком.**		
Колено LAS 90°	7194836 **32,–**	№ заказа **евро**
Колено LAS 45° (2 шт.)	7194837 **56,–**	№ заказа **евро**
Ревизионный элемент LAS прямой	7194833 **128,–**	№ заказа **евро**
Ревизионное колено LAS 90°	7194834 **128,–**	№ заказа **евро**
Конденсатосборник LAS	7194846 **62,–**	№ заказа **евро**
Подвижная муфта LAS	7194840 **82,–**	№ заказа **евро**
Сифон для отвода конденсата со шлангом (длина 1,5 м)	7179307 **38,–**	№ заказа **евро**

Макс. общая длина дымохода до присоединительного элемента котла

Vitopend 100-W, Тип A1JB, A1HB					
Номинальная тепловая мощность	8,5-12,0	8,5-24,0	11,4-29,9	13,8-34,0	кВт
Макс. общая длина: ■ Модульный размер 60/100	4	4	4	–	м

5.4

5829795

Система "Воздух/продукты сгорания" LAS

для режима работы с забором воздуха для горения извне
Параллельная прокладка линий приточного воздуха и уходящих газов

MG W

Для вертикального прохода через крышу при установке Vitopend в чердачном помещении (вид C_{32})
(соблюдать местные нормы и правила).

Система удаления продуктов сгорания для вертикального прохода через крышу прошла испытания и сертифицирована как конструктивная единица котлов Vitopend. В связи с этим допускается использование только указанных систем дымоудаления; соблюдать указания по монтажу и подбору оборудования.

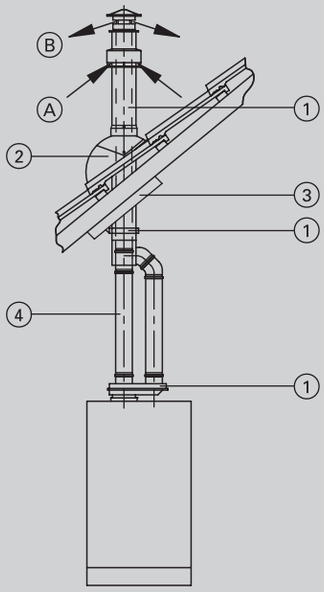

A Приточный воздух
B Уходящие газы

	Модульный размер	80/80	Ø мм
1	**Параллельный проход через кровлю** В комплекте: ■ присоединительный элемент котла (параллельный) с Ø 60/100 на Ø 80/80 мм ■ крепежный хомут (Ø 125 мм) ■ конденсатосборник (Ø 80 мм) ■ вертикальный коаксиальный проход через крышу с Ø 80/125 на Ø 80/80 мм ■ черного цвета	7246549 **320,–**	№ заказа **евро**
2	**Универсальная голландская черепица** ■ черного цвета	7338644 **48,–**	№ заказа **евро**
	Универсальная голландская черепица ■ черепично-красного цвета	7183692 **48,–**	№ заказа **евро**
	или		
	манжета плоской крыши	7338645 **32,–**	№ заказа **евро**
3	**Универсальные защитные диафрагмы**	ZK02890 **82,–**	№ заказа **евро**
	Крепежный хомут (Ø 125 мм)	7198596 **10,–**	№ заказа **евро**
4	**Труба** (Ø 80 мм) Длина 1 м (укорачиваемая)	7198580 **30,–**	№ заказа **евро**
	Труба (Ø 80 мм) Длина 0,5 м (укорачиваемая)	7198581 **26,–**	№ заказа **евро**
	Колено (Ø 80 мм) 90°	7198578 **26,–**	№ заказа **евро**
	Колено (Ø 80 мм) 45° (2 шт.)	7198579 **38,–**	№ заказа **евро**
	Ревизионный элемент прямой	7197777 **73,–**	№ заказа **евро**
	Сифон для отвода конденсата со шлангом (длина 1,5 м)	7179307 **38,–**	№ заказа **евро**

Макс. общая длина дымохода до присоединительного элемента котла

Vitopend 100-W, Тип A1JB, A1HB					
Номинальная тепловая мощность	8,5-12,0	8,5-24,0	11,4-29,9	13,8-34,0	кВт
Макс. общая длина: ■ Модульный размер 80/80	28	28	18	20	м

5.4

Система удаления продуктов сгорания

для Vitopend
с **закрытой** камерой сгорания
параллельная система "воздух-продукты сгорания"

Система "Воздух/продукты сгорания" LAS

для режима работы с забором воздуха для горения извне
Параллельная прокладка линий приточного воздуха и уходящих газов

MG W

Для вертикального прохода через крышу и линии приточного воздуха через наружную стену (проход через стену) (вид C_{52}) (соблюдать местные нормы и правила).

Система удаления продуктов сгорания для вертикального прохода через крышу прошла испытания и сертифицирована как конструктивная единица котлов Vitopend. В связи с этим допускается использование только указанных систем дымоудаления; соблюдать указания по монтажу и подбору оборудования.

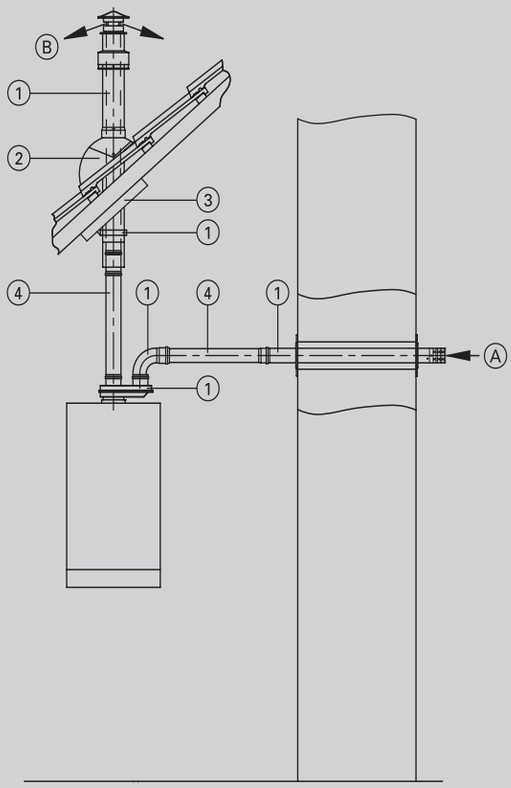

A Приточный воздух
B Уходящие газы

	Модульный размер	80/80	Ø мм
1	**Параллельный проход через наружную стену и параллельный проход через кровлю** В комплекте: ■ присоединительный элемент котла (параллельный) с Ø 60/100 на Ø 80/80 мм ■ проход линии приточного воздуха через стену (Ø 80 мм) ■ колено, 90° (Ø 80 мм) ■ крепежный хомут (Ø 125 мм) ■ конденсатосборник (Ø 80 мм) ■ вертикальный проход через крышу (Ø 80 мм) - черного цвета	7246553 **362,–**	№ заказа **евро**
2	**Универсальная голландская черепица** ■ черного цвета	7338644 **48,–**	№ заказа **евро**
	Универсальная голландская черепица ■ черепично-красного цвета	7183692 **48,–**	№ заказа **евро**
	или		
	манжета плоской крыши	7338645 **32,–**	№ заказа **евро**
3	**Универсальные защитные диафрагмы**	ZK02890 **82,–**	№ заказа **евро**
	Крепежный хомут (Ø 125 мм)	7198596 **10,–**	№ заказа **евро**
4	**Труба** (Ø 80 мм) Длина 1 м (укорачиваемая)	7198580 **30,–**	№ заказа **евро**
	Труба (Ø 80 мм) Длина 0,5 м (укорачиваемая)	7198581 **26,–**	№ заказа **евро**
	Колено (Ø 80 мм) 90°	7198578 **26,–**	№ заказа **евро**
	Колено (Ø 80 мм) 45° (2 шт.)	7198579 **38,–**	№ заказа **евро**
	Сифон для отвода конденсата со шлангом (длина 1,5 м)	7179307 **38,–**	№ заказа **евро**
	Ревизионный элемент прямой	7197777 **73,–**	№ заказа **евро**

Макс. общая длина дымохода до присоединительного элемента котла

Vitopend 100-W, Тип A1JB, A1HB					
Номинальная тепловая мощность	8,5-12,0	8,5-24,0	11,4-29,9	13,8-34,0	кВт
Макс. общая длина: ■ Модульный размер 80/80	28	28	18	20	м

5.4

5829795

Система "Воздух/продукты сгорания" LAS
для режима работы с забором воздуха для горения извне
Параллельная прокладка линий приточного воздуха и уходящих газов

MG W

Горизонтальный проход через наружную стену (вид C_{12x})
(соблюдать местные нормы и правила).

Система удаления продуктов сгорания прошла испытания и сертифицирована как конструктивная единица котлов Vitopend. В связи с этим допускается использование только указанных систем дымоудаления; соблюдать указания по монтажу и подбору оборудования.

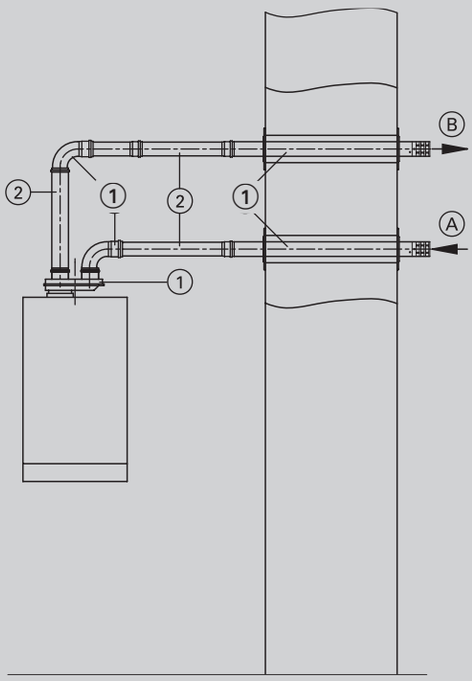

A Приточный воздух
B Уходящие газы

Модульный размер	80/80	Ø мм
① **Параллельный проход через наружную стену** В комплекте: ■ присоединительный элемент котла (параллельный) с Ø 60/100 на Ø 80/80 мм ■ проход через стену (Ø 80 мм) ■ колено, 90° (2 шт.) ■ конденсатосборник (Ø 80 мм)	7246542 **240,–**	№ заказа **евро**
② **Труба** (Ø 80 мм) Длина 1 м (укорачиваемая)	7198580 **30,–**	№ заказа **евро**
Труба (Ø 80 мм) Длина 0,5 м (укорачиваемая)	7198581 **26,–**	№ заказа **евро**
③ **Колено** (Ø 80 мм) 90°	7198578 **26,–**	№ заказа **евро**
Колено (Ø 80 мм) 45° (2 шт.)	7198579 **38,–**	№ заказа **евро**
Ревизионный элемент, прямой	7197777 **73,–**	№ заказа **евро**
Сифон для отвода конденсата со шлангом (длина 1,5 м)	7179307 **38,–**	№ заказа **евро**

Макс. общая длина дымохода до присоединительного элемента котла

Vitopend 100-W, Тип A1JB, A1HB					
Номинальная тепловая мощность	8,5-12,0	8,5-24,0	11,4-29,9	13,8-34,0	кВт
Макс. общая длина: ■ Модульный размер 80/80	28	28	18	20	м

Указание!
Необходима установка конденсатосборника.

		Виды газа	
		Природный газ E	Сжиженный газ
6.1	**Vitocrossal 300** (тип CU3A)	●	●
6.2	**Система удаления продуктов сгорания** для Vitocrossal 300 (тип CU3A)		

5829906 5/2018

6

5829906

10 лет гарантии

на все теплообменники из специальной стали для жидкотопливных/газовых конденсационных котлов мощностью до 150 кВт

Vitocrossal 300

Тип CU3A

Конденсационный котел для работы на природном и сжиженном газе

С модулируемой газовой горелкой MatriX и регулятором сгорания Lambda Pro Control

Допустимое рабочее давление 3 бар

- Нормативный КПД: до 98 % (H_s)/109 % (H_i).
- Теплообменные поверхности Inox-Crossal, изготовленные из нержавеющей стали, обеспечивают эффективное использование теплоты конденсации и обладают эффектом самоочистки благодаря гладким теплообменным поверхностям из нержавеющей стали.
- Модулируемая газовая горелка MatriX с широким диапазоном модуляции от 20 % обеспечивает особо малошумный, экономный и экологически чистый режим работы.
- Регулятор сгорания Lambda Pro Control для всех видов газа - упрощает настройку и запуск в эксплуатацию.
- Улучшенная управляемость и надежная теплопередача благодаря широким водоохлаждаемым стенкам и большому водонаполнению котлового блока.
- Простой в использовании контроллер Vitotronic с графической и текстовой индикацией.
- Режим работы с забором воздуха для горения извне или из помещения установки.
- Высокий напор в патрубке уходящих газов позволяет использовать большие длины дымоходов в системе "Воздух/продукты сгорания".

5/2018
5829828

Отопительная установка	Контроллер

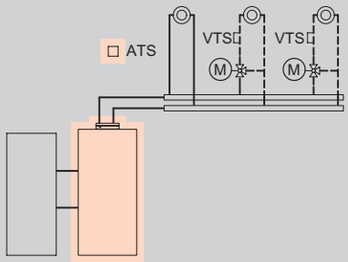

- 1 отопительный контур без смесителя
- 1 или 2 отопительных контура со смесителем

Vitotronic 200
Тип KW6B, для режима погодозависимой теплогенерации

Для одного отопительного контура без смесителя и двух отопительных контуров со смесителем.
- погодозависимое цифровое программное управление котловым и отопительным контурами
- цифровой таймер с суточными и недельными режимами работы
- раздельная настройка временных программ, кривых отопления, заданных значений температуры и режимов работы
- регулировка температуры воды по датчику температуры емкостного водонагревателя
- интегрированная система диагностики и другие функции

Для каждого **отопительного контура со смесителем** необходимы принадлежности, по выбору:

Комплект привода смесителя, с блоком управления (монтаж на смесителе)
№ заказа ZK02940 **427,–** **MG W**

Блок управления приводом смесителя (монтаж на стене)
№ заказа ZK02941 **274,–** **MG W**

Устройства поставляются предварительно настроенными для работы с природным газом. Переоборудование для работы на сжиженном газе выполняется на газовой арматуре и контроллере (комплект для перенастройки не требуется).
С помощью внутреннего модуля расширения H1 также возможно подключение внешнего электромагнитного предохранительного клапана; для блокировки внешнего вытяжного устройства вместо внутреннего модуля расширения H1 (№ заказа 7436476) необходим внутренний модуль расширения H2 (№ заказа 7436477).

Комплект поставки:

- Котловой блок с теплоизоляцией
- Контроллер котлового контура
- Модулируемая газовая горелка MatriX с регулятором сгорания Lambda Pro Control для режима работы с забором воздуха для горения **извне** или **из помещения установки**.
- Комплект штекеров для внешних подключений

5829828

Варианты горелок Топливо	Номинальная тепловая мощность (кВт) при температуре теплоносителя 50/30 °C или 80/60 °C					MG W
	5,2 - 26,0 4,7 - 24,0	7,0 - 35,0 6,3 - 32,3	12,0 - 45,0 10,9 - 41,6	12,0 - 60,0 10,9 - 55,5		
Газовая горелка MatriX для работы на природном и сжиженном газе	CU3A038 **4.991,–**	CU3A039 **5.406,–**	CU3A040 **6.130,–**	CU3A041 **7.178,–**		№ заказа **евро**
Технич. данные						
Длина	684	684	801	801		мм
Ширина	660	660	660	660		мм
Высота	1562	1562	1562	1562		мм
Масса	122	125	155	160		кг
Подключение системы удаления продуктов сгорания	80	80	110	110		Ø мм
Патрубок приточного воздуховода	125	125	150	150		Ø мм

6.1

5829828

Принадлежности

Vitocell 100-V		MG W
Vitocell 100-V, тип CVA ■ Объем 160 литров. ■ Из стали, с внутренним эмалевым покрытием Ceraprotect. ■ Цвет серебристый ■ Стандартная теплоизоляция Межсоединение должно быть заказано отдельно. Рекомендуется для использования с водогрейными котлами с номинальной тепловой мощностью до 26 кВт.	3003702 **884,–**	№ заказа **евро**
Vitocell 100-V, тип CVA ■ Объем 200 литров. ■ Из стали, с внутренним эмалевым покрытием Ceraprotect. ■ Цвет серебристый ■ Стандартная теплоизоляция Межсоединение должно быть заказано отдельно. Рекомендуется для использования с водогрейными котлами с номинальной тепловой мощностью до 45 кВт.	3003703 **912,–**	№ заказа **евро**
Vitocell 100-V, тип CVAA ■ Объем 300 литров. ■ Из стали, с внутренним эмалевым покрытием Ceraprotect. ■ Цвет серебристый ■ Стандартная теплоизоляция Межсоединение должно быть заказано отдельно. Рекомендуется для использования с водогрейными котлами с номинальной тепловой мощностью 45 - 60 кВт.	Z013672 **1.170,–**	№ заказа **евро**
Vitocell 100-V, тип CVA ■ Объем 500 литров. ■ Из стали, с внутренним эмалевым покрытием Ceraprotect. ■ Цвет серебристый ■ Стандартная теплоизоляция Межсоединение должно быть заказано отдельно. Рекомендуется для использования с водогрейными котлами с номинальной тепловой мощностью 45 - 60 кВт.	Z002576 **2.059,–**	№ заказа **евро**

Принадлежности

Межсоединения (предназначены для вышеуказанных емкостных водонагревателей)

		MG W
Межсоединение ■ Соединительные трубопроводы ■ Энергоэффективный насос, с кабелем и штекером ■ Обратный клапан ■ Опорная пластина Для водогрейных котлов с номинальной тепловой мощностью с 25 до 60 кВт.	ZK00892 **612,–**	№ заказа **евро**

Vitocell 300-V

		MG W
Vitocell 300-V, тип EVIA-A Приставной емкостный водонагреватель. ■ Объем 160 литров ■ Из нержавеющей стали ■ Высокоэффективная теплоизоляция ■ С термометром ■ Серебристого цвета Межсоединение должно быть заказано отдельно. Рекомендуется для использования с водогрейными котлами с номинальной тепловой мощностью до 26 кВт	Z015294 **1.609,–**	№ заказа **евро**
Vitocell 300-V, тип EVIA-A Приставной емкостный водонагреватель. ■ Объем 200 литров ■ Из нержавеющей стали ■ Высокоэффективная теплоизоляция ■ С термометром ■ Серебристого цвета Рекомендуется для использования с водогрейными котлами с номинальной тепловой мощностью до 45 кВт.	Z015295 **1.659,–**	№ заказа **евро**
Vitocell 300-V, тип EVIA-A Приставной емкостный водонагреватель. ■ Объем 300 литров ■ Из нержавеющей стали ■ Высокоэффективная теплоизоляция ■ С термометром ■ Серебристого цвета Межсоединение должно быть заказано отдельно. Рекомендуется для использования с водогрейными котлами с номинальной тепловой мощностью с 45 кВт до 60 кВт.	Z015296 **2.131,–**	№ заказа **евро**

Межсоединения (предназначены для вышеуказанных емкостных водонагревателей)

		MG W
Межсоединение ■ Соединительные трубопроводы ■ Энергоэффективный насос, с кабелем и штекером ■ Обратный клапан ■ Опорная пластина	ZK00892 **612,–**	№ заказа **евро**

Комплект поставки

Указание!
Vitocell 100 и 300 предназначены для установок с рабочим давлением **в контуре ГВС до 10 бар**.
►*Полную программу емкостных водонагревателей см. в регистре 17.*

Принадлежности

Отопительный контур Подключение к отопительному контуру (номинальный диаметр)	DN20 - ¾"	DN25 - 1"	DN32-1¼"	MG W
Насосная группа отопительного контура Divicon со смесителем ■ Насос отопительного контура (энергоэффективный насос с регулируемой частотой вращения, соответствует классу энергопотребления A), с кабелем и штекером. ■ Обратный клапан ■ 2 шаровых крана с термометром ■ Теплоизоляция ■ Комплект привода смесителя для отопительного контура со смесителем включая соединительный кабель (длиной 3,5 м).				
Насосная группа отопительного контура Divicon в сборе С 3-ходовым смесителем и комплектом привода смесителя С блоком управления и электроприводом смесителя С насосом Wilo Yonos Para 25/6	7521285 **1.264,–**	7521286 **1.289,–**	**–**	№ заказа **евро**
Насосная группа отопительного контура Divicon , в сборе С 3-ходовым смесителем и комплектом привода смесителя. С блоком управления и электроприводом смесителя. С насосом Wilo Yonos Para Opt 25/7,5.	**–**		ZK01830 **1.347,–**	№ заказа **евро**
Комплект кабелей (со штекерами 40 и 145) Для замены входящего в комплект поставки соединительного кабеля при наличии 2-х отопительных контуров со смесителем для соединения двух блоков управления смесителем.	7424960 **24,–**			№ заказа **евро**
Насосная группа Divicon без смесителя ■ Насос отопительного контура (энергоэффективный насос с регулируемой частотой вращения, соответствует классу энергопотребления A), с кабелем и штекером. ■ Обратный клапан ■ 2 шаровых крана с термометром ■ Теплоизоляция				
Насосная группа отопительного контура Divicon в сборе Без смесителя с насосом Wilo Yonos Para 25/6	7521287 **683,–**	7521288 **708,–**	**–**	№ заказа **евро**
Насосная группа отопительного контура Divicon , в сборе Без смесителя с насосом Wilo Yonos Para Opt 25/7,5.	**–**		ZK01831 **735,–**	№ заказа **евро**
Байпасный клапан Для гидравлической балансировки отопительного контура.	7464889 **10,–**			№ заказа **евро**
Распределительный коллектор для 2 насосных групп Divicon С теплоизоляцией. Монтаж на стене (с отдельно заказываемым настенным креплением).	7460638 **229,–**		7466337 **260,–**	№ заказа **евро**
Распределительный коллектор для 3 насосных групп Divicon С теплоизоляцией. Монтаж на стене (с отдельно заказываемым настенным креплением).	7460643 **317,–**		7466340 **360,–**	№ заказа **евро**
Настенное крепление для отдельного Divicon (соединение "котел – Divicon" предоставляется заказчиком)	7465894 **40,–**			№ заказа **евро**
Настенное крепление для распределительного коллектора (соединение "котел – распределительный коллектор" предоставляется заказчиком)	7465439 **40,–**			№ заказа **евро**

Указание!
При подборе насосной группы отопительного контура Divicon следует учитывать документацию по проектированию.

Принадлежности

Отопительный контур Подключение к отопительному контуру (номинальный диаметр)	DN20 - ¾"	DN25 - 1"	DN32-1¼"	MG W
Насосная группа отопительного контура Divicon в виде монтажного комплекта ■ Насос отопительного контура, с кабелем и штекером (поставляется в отдельной упаковке). ■ Обратный клапан ■ 2 шаровых крана с термометром ■ Теплоизоляция *Комплект привода смесителя с блоком управления для одного отопительного контура со смесителем должен быть заказан отдельно.*				
Монтажный комплект насосной группы отопительного контура Divicon с 3-ходовым смесителем ■ С энергоэффективным насосом с регулированием частоты вращения Wilo Yonos Para 25/6 (соответствует классу энергопотребления A) ■ С соединительным кабелем к блоку управления приводом смесителя (длина 0,8 м)	ZK00965 **722,–**	ZK00966 **743,–**	**–**	№ заказа **евро**
Монтажный комплект насосной группы отопительного контура Divicon с 3-ходовым смесителем ■ С энергоэффективным насосом с регулированием частоты вращения Wilo Yonos Para Opt 25/7,5 (соответствует классу энергопотребления A) ■ С соединительным кабелем к блоку управления приводом смесителя (длина 0,8 м)	**–**		ZK01824 **780,–**	№ заказа **евро**
Монтажный комплект насосной группы отопительного контура Divicon с 3-ходовым смесителем ■ С энергоэффективным насосом с регулированием частоты вращения Grundfos Alpha 2.1 25/60 (соответствует классу энергопотребления A) ■ С соединительным кабелем к блоку управления приводом смесителя (длина 0,8 м)	Z008220 **883,–**	Z008221 **904,–**	ZK01826 **952,–**	№ заказа **евро**
Монтажный комплект насосной группы отопительного контура Divicon без смесителя ■ С энергоэффективным насосом с регулированием частоты вращения Grundfos Alpha 2.1 25/60 (соответствует классу энергопотребления A) ■ С соединительным кабелем (длиной 1,5 м)	Z008952 **758,–**	Z008953 **773,–**	ZK01828 **807,–**	№ заказа **евро**
Комплект привода смесителя, с блоком управления (монтаж на смесителе) (абонент шины KM-BUS) Для одного отопительного контура со смесителем, с кабелями и штекерами. ■ Блок управления смесителем с **электроприводом смесителя**. ■ Датчик температуры подающей магистрали в виде погружного датчика (NTC 10 кОм) для монтажа в Divicon, с соединительным кабелем (длина 0,9 м) и штекером. ■ Штекер для насоса отопительного контура. ■ Кабель подключения к сети и кабель шины KM-BUS со штекером.	7424958 **509,–**			№ заказа **евро**
Комплект кабелей (со штекерами 40 и 145) Для замены входящего в комплект поставки соединительного кабеля при наличии 2-х отопительных контуров со смесителем для соединения двух блоков управления смесителем.	7424960 **24,–**			№ заказа **евро**
Байпасный клапан Для гидравлической балансировки отопительного контура.	7464889 **10,–**			№ заказа **евро**

6.1

Принадлежности

Отопительный контур Подключение к отопительному контуру (номинальный диаметр)		DN20 - ¾"	DN25 - 1"	DN32-1¼"	MG W
Распределительный коллектор для 2 насосных групп Divicon С теплоизоляцией. Монтаж на стене (с отдельно заказываемым настенным креплением).		7460638 **229,–**		7466337 **260,–**	№ заказа **евро**
Распределительный коллектор для 3 насосных групп Divicon С теплоизоляцией. Монтаж на стене (с отдельно заказываемым настенным креплением).		7460643 **317,–**		7466340 **360,–**	№ заказа **евро**
Настенное крепление для отдельного Divicon (соединение "котел – Divicon" предоставляется заказчиком)		7465894 **40,–**			№ заказа **евро**
Настенное крепление для распределительного коллектора (соединение "котел – распределительный коллектор" предоставляется заказчиком)		7465439 **40,–**			№ заказа **евро**

Указание!
При подборе насосной группы отопительного контура Divicon следует учитывать документацию по проектированию.

Принадлежности

Смесители

Смесители отопительных контуров и специальные смесители для систем внутрипольного отопления

►*Исполнения, № заказа и цены см. в регистре 18.*

Отопительный контур

		MG W
Распределитель для поддержки отопления гелиоустановкой Группа подключений для простого монтажа между патрубком котла и насосной группой Divicon. Монтируется по выбору на котле или на стене. Подключения R1, может использоваться с номинальным объемным расходом до 2,5 м³/ч. ■ Распределитель ■ 3-ходовой переключающий клапан ■ Теплоизоляция ■ Погружная гильза для датчика температуры обратной магистрали Модуль управления гелиоустановкой, тип SM1, и датчики температуры для буферной емкости отопительного контура и обратной магистрали отопительного контура следует заказывать отдельно, см. принадлежности для контроллеров. *Для Vitocrossal возможен только настенный монтаж.* 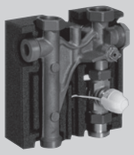	7441163 **432,–**	№ заказа **евро**
Модуль расширения для монтажа на стене Для соединения распределителя с монтируемой на стене насосной группой Divicon. С теплоизоляцией. *Должен быть дозаказан.*	7441445 **105,–**	№ заказа **евро**
Настенное крепление Необходимо, если распределитель монтируется не на распределительном коллекторе.	7441165 **40,–**	№ заказа **евро**

Принадлежности

		MG W
Тройник без обратного клапана G 1½ × 1¼ × 1½ (длиной 85 мм) Для подключения емкостного водонагревателя.	7336644 **42,–**	№ заказа **евро**
Тройник с обратным клапаном G 1½ × 1¼ × 1½ (длиной 85 мм) Для подключения емкостного водонагревателя.	7336645 **69,–**	№ заказа **евро**

Блок предохранительных устройств

Диапазон номинальной тепловой мощности водогрейного котла (кВт)	5,2 - 26,0	7,0 - 35,0	12,0 - 45,0	12,0 - 60,0	MG W
Группа безопасности ■ Блок арматуры безопасности с предохранительным клапаном (3 бар). ■ Теплоизоляция	7143779 **129,–**		7143780 **129,–**		№ заказа **евро**

Отопительный контур

Диапазон номинальной тепловой мощности водогрейного котла (кВт)	5,2 - 26,0	7,0 - 35,0	12,0 - 45,0	12,0 - 60,0	MG W
Комплект соединений резьба-сварка DN 25 (2 шт.) С накидной гайкой G 1½ и уплотнением.	7307292 **31,–**				№ заказа **евро**
Комплект соединений резьба-сварка DN 32 (2 шт.) С накидной гайкой G 1½ и уплотнением.	7205805 **31,–**				№ заказа **евро**
Комплект соединений резьба-сварка DN 40 (2 шт.) С накидной гайкой G 1½ и уплотнением.	7515240 **31,–**				№ заказа **евро**

Принадлежности

Отопительный контур

Диапазон номинальной тепловой мощности водогрейного котла (кВт)	5,2 - 26,0	7,0 - 35,0	12,0 - 45,0	12,0 - 60,0	MG W
Резьбовое соединение R 1 (2 шт.) С накидной гайкой G 1½ и уплотнением.	7307293 **10,–**				№ заказа **евро**
Резьбовое соединение R 1¼ (2 шт.) С накидной гайкой G 1½ и уплотнением.	7205935 **33,–**				№ заказа **евро**

Устройства нейтрализации конденсата

Диапазон номинальной тепловой мощности водогрейного котла (кВт)	5,2 - 26,0	7,0 - 35,0	12,0 - 45,0	12,0 - 60,0	MG W
Устройство нейтрализации конденсата ■ Для конденсационных котлов мощностью до 35 кВт. ■ С гранулированным заполнителем. 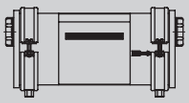	7252666 **300,–**		**–**		№ заказа **евро**
Устройство нейтрализации конденсата ■ Для конденсационных котлов мощностью 35 - 60 кВт. ■ С гранулированным заполнителем. 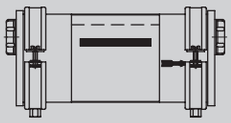	**–**		9535742 **333,–**		№ заказа **евро**
Соединительный шланг Для подключения устройства нейтрализации конденсата или фильтра с активированным углем к сифону водогрейного котла *(Не входит в комплект поставки устройства нейтрализации конденсата и фильтра с активированным углем)*	ZK01912 **7,–**				№ заказа **евро**
Гранулированный заполнитель (2 × 1,3 кг)	9524670 **73,–**				№ заказа **евро**

Установки для подъема конденсата

Номинальная тепловая мощность (кВт)					MG W
Установки для подъема конденсата SI1830 Автоматическая установка для подъема конденсата с макс. высотой подъема 3,7 м вод. столба. ■ Центробежный насос 230 В / 75 Вт ■ Сборный резервуар объемом 0,5 л ■ Напорный шланг 5 м ■ Обратный клапан ■ Аварийный контакт: переключающий контакт (без потенциала) 250 В/4 А (омическая нагрузка) *Макс. высота стока конденсата из сифона составляет приблизительно 100 мм.* *Шланг отвода конденсата прокладывать не выше 160 мм над уровнем пола.* Не перегибать шланг на входе в установку для подъема конденсата. 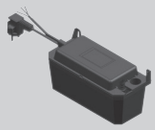	ZK02487 **226,–**				№ заказа **евро**

Датчики

Диапазон номинальной тепловой мощности водогрейного котла (кВт)	5,2 - 26,0	7,0 - 35,0	12,0 - 45,0	12,0 - 60,0	MG N
Датчик угарного газа Для аварийного отключения водогрейного котла в случае утечки окиси углерода. Используется для котлов с 2004 года выпуска.	Z015500 **168,–**				№ заказа **евро**

Прочее

Диапазон номинальной тепловой мощности водогрейного котла (кВт)	5,2 - 26,0	7,0 - 35,0	12,0 - 45,0	12,0 - 60,0	MG N
Коробка для сервисной документации Коробка для хранения папки сервисной документации. Для крепления на котле или на стене. Цвет серебристый.	7334502 **8,90**				№ заказа **евро**

Принадлежности

Устройства дистанционного управления

		MG W
Vitotrol 200A (абонент шины KM-BUS) Настройка для одного отопительного контура: ■ Заданное значение температуры помещения и режим работы. ■ Режим вечеринки и экономный режим. ■ Дисплей для индикации значений наружной температуры и температуры помещения, а также режимов работы. ■ Датчик температуры помещения для управления по температуре помещения (только для одного отопительного контура со смесителем). Если Vitotrol 200A используется для управления по температуре помещения, то устройство должно быть размещено в **основном жилом помещении** (типовом жилом помещении). *Макс. 2 Vitotrol на каждый Vitotronic.*	Z008341 **139,–**	№ заказа **евро**
Vitotrol 300A (абонент шины KM-BUS) Настройки для одного, двух или трех отопительных контуров: ■ Заданное значение температуры помещения и пониженное заданное значение температуры помещения, температура воды в контуре ГВС, режимы работы и программа отпуска, а также режим вечеринки и экономный режим. ■ Временная программа для отопительных контуров, емкостного водонагревателя и циркуляционного насоса ГВС. ■ Дисплей с подсветкой для индикации значений наружной температуры, температуры помещения, режимов работы и текстовых сообщений. ■ Датчик температуры помещения для управления по температуре помещения (только для одного отопительного контура со смесителем). Если Vitotrol 300A используется для управления по температуре помещения, то устройство должно быть размещено в **основном жилом помещении** (типовом жилом помещении). Необходимо заказать датчик температуры помещения, № заказа 7438537, если Vitotrol 300A не может быть размещен в подходящем месте для измерения температуры помещения. *Макс. 2 Vitotrol на каждый Vitotronic.*	Z008342 **260,–**	№ заказа **евро**

Датчики

		MG W
Датчик температуры помещения (NTC 10 кОм, в дополнение к Vitotrol 300A) Используется, если не удается установить Vitotrol 300A в подходящем месте для измерения температуры помещения.	7438537 **76,–**	№ заказа **евро**
Погружной датчик температуры (NTC 10 кОм) ■ Для измерения температуры в погружной гильзе. ■ С соединительным кабелем (длина 5,8 м) и штекером.	7544848 **84,–**	№ заказа **евро**

Прочее

		MG W
Концентратор шины KM-BUS Для подключения 2 - 9 приборов к шине KM.	7415028 **73,–**	№ заказа **евро**

Принадлежности

Комплектующие управления отопительным контуром

		MG W
Комплект привода смесителя, с блоком управления (монтаж на смесителе) (абонент шины KM-BUS) Для одного отопительного контура со смесителем, с кабелем и штекером. ■ Блок управления смесителем с **электроприводом смесителя** для смесителей Viessmann DN 20 - 50, R ½ - 1¼ (кроме фланцевых смесителей). ■ Датчик температуры подающей магистрали в виде накладного датчика (NTC 10 кОм), с соединительным кабелем (длина 2,0 м) и штекером. ■ Штекер для насоса отопительного контура. ■ Кабель подключения к сети и кабель шины KM-BUS со штекером.	ZK02940 **427,–**	№ заказа **евро**
Блок управления приводом смесителя (монтаж на стене) (абонент шины KM-BUS) Для одного отопительного контура со смесителем, с кабелем и штекером. ■ Электронная система управления для **отдельно** заказываемого электропривода смесителя. ■ Датчик температуры подающей магистрали в виде накладного датчика (NTC 10 кОм), с соединительным кабелем (длина 5,8 м) и штекером. ■ Штекер для насоса отопительного контура и электропривода смесителя. ■ Кабель подключения к сети и кабель шины KM-BUS со штекером.	ZK02941 **274,–**	№ заказа **евро**
Погружной терморегулятор Термостатный ограничитель максимальной температуры для системы внутрипольного отопления. ■ С соединительным кабелем (длина 4,2 м) и штекером. ■ С погружной гильзой R ½ x 200 мм из нержавеющей стали.	7151728 **188,–**	№ заказа **евро**
Накладной терморегулятор Термостатный ограничитель максимальной температуры для системы внутрипольного отопления. С соединительным кабелем (длина 4,2 м) и штекером.	7151729 **148,–**	№ заказа **евро**

► *Информацию о управлении дополнительными отопительными контурами и соединениях Vitotronic водогрейного котла с контроллером отопительного контура см. в регистре 18.*

6.1

Приготовление горячей воды гелиоустановкой и поддержка отопления

		MG W
Модуль управления гелиоустановкой, тип SM1 Модуль расширения функциональных возможностей в корпусе для настенного монтажа. Электронный контроллер с управлением по разности температур для бивалентного приготовления горячей воды и поддержки отопления помещений гелиоколлекторами в сочетании с водогрейными котлами для жидкого и газообразного топлива. ■ С расчетом баланса энергии и системой диагностики. ■ Управление и отображение данных производится с помощью контроллера водогрейного котла. ■ Нагрев двух потребителей через одну коллекторную панель. ■ Вторая регулировка по разности температур. ■ Термостатная функция для догрева или использования излишнего тепла. ■ Регулировка частоты вращения насоса контура гелиоустановки посредством передачи пакета импульсов или насоса контура гелиоустановки с входом широтно-импульсного управления (пр-ва Grundfos). ■ Подавление догрева емкостного водонагревателя водогрейным котлом независимо от энергоотдачи гелиоустановки. ■ Подавление догрева в режиме отопления водогрейным котлом при поддержке отопления. ■ Нагрев ступени предварительного нагрева солнечной установкой (для емкостных водонагревателей объемом от 400 литров). Заказать погружной датчик температуры (№ заказа 7544848), если должны быть реализованы следующие функции: ■ Для переключения циркуляции в установках с 2 емкостными водонагревателями. ■ Для переключения обратной магистрали между водогрейным котлом и буферной емкостью. ■ Для нагрева дополнительных потребителей.	Z014470 **476,–**	№ заказа **евро**

5829828

Принадлежности

Расширение функциональных возможностей

		MG W
С помощью указанных ниже принадлежностей возможно расширение функций встроенного Vitotronic. Внутренние модули расширения H1 или H2 встраиваются в Vitotronic и реализуют одну функцию безопасности и одну дополнительную функцию каждый (см. описание). ■ Подключение внешнего предохранительного электромагнитного клапана может быть выполнено с помощью внутреннего модуля расширения H1. ■ Блокирование внешних вытяжных устройств может быть выполнено с помощью внутреннего модуля расширения H2. В контроллер Vitotronic может быть встроен только **один** внутренний модуль расширения. Если для отопительной установки потребуются дополнительные функции, то будет необходимо использование модуля расширения EA1 (см. описание). Возможна комбинация одной пары внутреннего модуля расширения и модуля расширения EA1.		
Внутренний модуль расширения H1 Электронная плата для установки в контроллер. С помощью модуля расширения могут быть реализованы следующие функции: ■ подключение внешнего защитного электромагнитного клапана (сжиженный газ) ■ Подключение общего сигнала неисправностей	7436476 **80,–**	№ заказа **евро**
Внутренний модуль расширения H2 Электронная плата для установки в контроллер. С помощью модуля расширения обеспечивается наличие следующих функций: ■ блокировка внешних вытяжных устройств ■ подключение общего сигнала неисправности	7436477 **80,–**	№ заказа **евро**
Модуль расширения EA1 Модуль расширения функциональных возможностей в корпусе для настенного монтажа. С помощью входов и выходов могут быть реализованы следующие функции: **1 аналоговый вход (0 - 10 В).** ■ Установка заданного значения температуры котловой воды. **3 цифровых входа.** ■ внешнее переключение режима работы для отопительных контуров 1- 3 при использовании контроллера для погодозависимой теплогенерации. ■ внешняя блокировка. ■ внешняя блокировка с общим сигналом неисправности. ■ запрос минимальной температуры котловой воды. ■ внешние сигналы неисправности. ■ кратковременное включение циркуляционного насоса ГВС при использовании контроллера для погодозависимой теплогенерации. **1 релейный выход (беспотенциальное реле с переключающим контактом).** ■ выход сигнала неисправности. ■ управление магистральным насосом на тепловой пункт.	7452091 **191,–**	№ заказа **евро**

Принадлежности		
Телекоммуникационная техника		MG W
Vitocom 100, тип LAN1, с телекоммуникационным модулем Для дистанционного управления отопительными установками через Интернет IP-сети (LAN) с использованием DSL-маршрутизатора. Компактное устройство для настенного монтажа. ■ Для управления установкой с помощью **Vitotrol App** через сервер **Vitodata**. Для настройки режимов работы, заданных значений и временных программ для макс. 3 отопительных контуров одной отопительной установки. ■ Для управления установкой с помощью **Vitodata 100**. Для настройки режимов работы, заданных значений и временных программ для всех отопительных контуров одной отопительной установки. Комплект поставки: ■ Vitocom 100, тип LAN1, с разъемом LAN. ■ Телекоммуникационный модуль ■ Соединительные кабели для LAN и телекоммуникационного модуля.	Z011224 **313,–**	№ заказа **евро** MG Y
Соединительный кабель LON для обмена данными между контроллерами ■ Длина 7,0 метров (возможность удлинения с использованием еще одного кабеля). ■ Со штекерами RJ 45.	7143495 **40,–**	№ заказа **евро**
Муфта LON, RJ 45 Для удлинения соединительного кабеля LON.	7143496 **25,–**	№ заказа **евро**
Соединительный штекер LON, RJ 45 Для подключения к кабелю заказчика **общей длиной свыше 14 м**. 2 шт.	7199251 **52,–**	№ заказа **евро**
Соединительная розетка LON, RJ 45 Для прокладки кабеля заказчика (CAT 6) под штукатуркой или в кабельном канале, при прокладке на **расстояние свыше 14 метров** (соединение розетки LON с контроллером с помощью кабеля LON). 2 шт.	7171784 **62,–**	№ заказа **евро**
Оконечное сопротивление Для оконечной нагрузки системной шины на свободных концах должно быть установлено по одному оконечному сопротивлению. 2 шт.	7143497 **8,50**	№ заказа **евро**
Телекоммуникационный модуль LON Электронная плата для установки в контроллер для обмена данными в LON.	7179113 **246,–**	№ заказа **евро**

► *Информацию о телекоммуникационной технике см. в регистре 18 и в инструкции по проектированию коммуникационных систем.*

Система "Воздух/продукты сгорания" LAS

для режима эксплуатации с забором воздуха для горения извне (тип C_{93x} согласно TRGI 2008)

MG W

Для прохода через шахты дымохода или каналы с продольной вентиляцией, удовлетворяющие следующим требованиям:
- Огнестойкость 90 минут (F90/L90).
- Огнестойкость 30 минут (F30/L30) в зданиях с небольшой монтажной высотой.

Для режима эксплуатации **с забором воздуха для горения извне** требуется коаксиальный дымоход (внутренняя труба для уходящих газов, наружная труба для подачи воздуха для горения) между конденсационным котлом и шахтой дымохода.

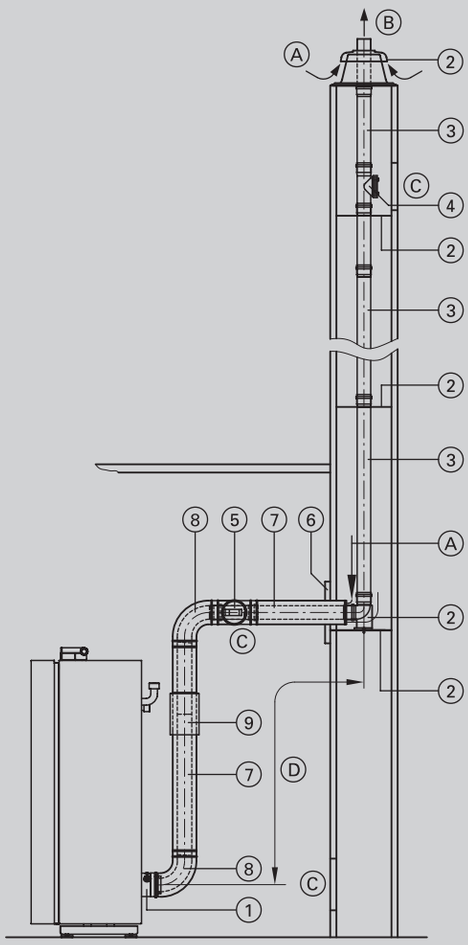

A Приточный воздух
B Уходящие газы
C Ревизионное отверстие
D Соединительный элемент

Модульный размер	80/125	110/150	Ø мм
① **Присоединительный элемент котла** (входит в комплект поставки водогрейного котла)			
② **Базовый комплект шахты дымохода** (полипропилен, жесткая конструкция) ■ Опорное колено ■ Опорная шина ■ Крышка шахты (полипропилен) ■ Распорка (5 шт.)	7194305 **204,–**	7247534 **275,–**	№ заказа **евро**
или			
Базовый комплект шахты дымохода (металл/полипропилен, жесткая конструкция) Для дымовых труб с двумя дымоходами (один дымоход для твердотопливного котла). ■ Опорное колено ■ Опорная шина ■ Крышка шахты (металл) ■ Концевая труба (нержавеющая сталь) ■ Распорка (5 шт.)	7502680 **286,–**	7502681 **359,–**	№ заказа **евро**
Распорка (3 шт.)	7147033 **36,–**	7339873 **38,–**	№ заказа **евро**
③ **Труба** Длина 1,95 м (2 шт. по 1,95 м = 3,9 м)	7194309 **126,–**	7247554 **162,–**	№ заказа **евро**
Труба Длина 1,95 м.	7194308 **71,–**	7247555 **98,–**	№ заказа **евро**
Труба Длина 1 м.	7194310 **41,–**	7247556 **72,–**	№ заказа **евро**
Труба Длина 0,5 м.	7194311 **31,–**	7247557 **54,–**	№ заказа **евро**
Колено 15° (2 шт.)	7194317 **37,–**	7247563 **52,–**	№ заказа **евро**
Колено 30° (2 шт.)	7194316 **37,–**	7247562 **52,–**	№ заказа **евро**
④ **Ревизионный элемент** Прямой	7194312 **48,–**	7247558 **77,–**	№ заказа **евро**
⑤ **Ревизионный элемент LAS** Прямой	7199781 **115,–**	7247541 **176,–**	№ заказа **евро**
⑥ **Стеновая диафрагма**	7176662 **30,–**	7176681 **31,–**	№ заказа **евро**
⑦ **Труба LAS** Длина 1 м.	7194321 **94,–**	7247537 **137,–**	№ заказа **евро**
Труба LAS Длина 0,5 м.	7194320 **76,–**	7247536 **120,–**	№ заказа **евро**

Система удаления продуктов сгорания

для Vitocrossal 300 мощностью до 60 кВт
из пластика (полипропилен)
- с дымоходом жесткой конструкции

Система "Воздух/продукты сгорания" LAS

для режима эксплуатации с забором воздуха для горения извне (тип C_{93x} согласно TRGI 2008)

MG W

	Модульный размер	80/125	110/150	Ø мм
⑧	**Колено LAS** 87°	7194323 **100,–**	7247539 **155,–**	№ заказа **евро**
	Колено LAS 45° (2 шт.)	7194324 **137,–**	7247540 **204,–**	№ заказа **евро**
	или			
	Ревизионный тройник LAS 87°	**–**	7247542 **204,–**	№ заказа **евро**
	Ревизионное колено LAS 87°	7199782 **148,–**	**–**	№ заказа **евро**
⑨	**Подвижная муфта LAS**	7194329 **56,–**	7247543 **98,–**	№ заказа **евро**
	Крепежный хомут, белый	7176664 **18,–**	7176682 **30,–**	№ заказа **евро**
	Удлинитель из нержавеющей стали Для крышки шахты, длина 380 мм (металл/полипропилен, жесткая конструкция)	7373278 **74,–**	7373493 **88,–**	№ заказа **евро**

Макс. общая длина дымохода до присоединительного элемента котла

Vitocrossal 300					
Номинальная тепловая мощность	26,0	35,0	45,0	60,0	кВт
Макс. общая длина					
■ Модульный размер 80/125	20	20	—	—	м
■ Модульный размер 110/150	—	—	25	25	м

В макс. общей длине дымохода учтены соединительная труба LAS (0,5 м) и колена:
Одно колено 87 гр. и опорное колено 87 гр.
или
Два колена 45 гр. и опорное колено 87 гр.

Система "Воздух/продукты сгорания" LAS

для режима эксплуатации с забором воздуха для горения извне (тип C_{93x} согласно TRGI 2008)

MG W

Для прохода через шахты дымохода или каналы с продольной вентиляцией, удовлетворяющие следующим требованиям:
- Дымовые трубы зданий согласно DIN 18160-1.
- Огнестойкость 90 минут (F90/L90).
- Огнестойкость 30 минут (F30/L30) в зданиях с небольшой монтажной высотой.

Гибкий дымоход разрешается прокладывать только **вертикально**.

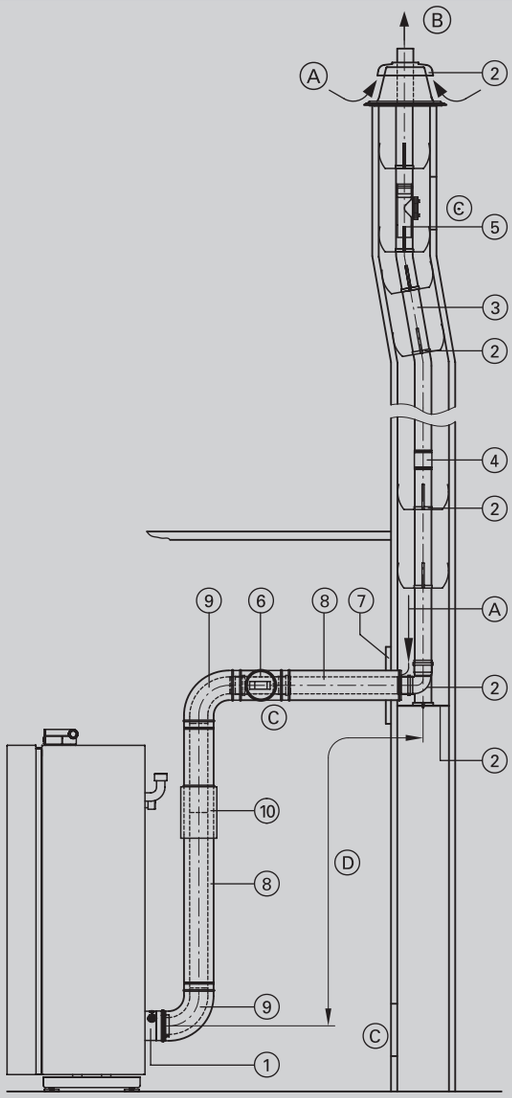

A Приточный воздух
B Уходящие газы
C Ревизионное отверстие
D Соединительный элемент

Модульный размер	80/125	110/150	Ø мм
① **Присоединительный элемент котла** (входит в комплект поставки водогрейного котла)			
② **Базовый комплект шахты дымохода** (полипропилен, гибкая конструкция) ■ Опорное колено ■ Опорная шина ■ Крышка шахты (полипропилен) ■ Распорка (5 шт.)	7248213 **267,–**	7248220 **342,–**	№ заказа **евро**
или			
Базовый комплект шахты дымохода (металл/полипропилен, гибкая конструкция) Для дымовых труб с двумя дымоходами (один дымоход для твердотопливного котла). ■ Опорное колено ■ Опорная шина ■ Крышка шахты (металл) ■ Концевая труба (нержавеющая сталь) ■ Распорка (5 шт.)	7452179 **516,–**	7452180 **544,–**	№ заказа **евро**
Распорка (5 шт.)	7147035 **54,–**	7189817 **56,–**	№ заказа **евро**
③ **Труба, гибкая** В рулоне, длина 12,5 м.	7248216 **768,–**	7248222 **942,–**	№ заказа **евро**
Труба, гибкая В рулоне, длина 25 м.	7248215 **1.543,–**	7248221 **1.867,–**	№ заказа **евро**
④ **Соединительный элемент** Для соединения остаточных длин гибкой трубы дымохода.	7248219 **118,–**	7248225 **303,–**	№ заказа **евро**
Вспомогательное приспособление для протягивания трубы С тросом длиной 25 м.	7248214 **104,–**	7248226 **129,–**	№ заказа **евро**
⑤ **Ревизионный элемент,** прямой Для установки в гибкую трубу дымохода.	7248218 **201,–**	7248224 **352,–**	№ заказа **евро**
⑥ **Ревизионный элемент LAS** прямой	7199781 **115,–**	7247541 **176,–**	№ заказа **евро**
⑦ **Стеновая диафрагма**	7176662 **30,–**	7176681 **31,–**	№ заказа **евро**
⑧ **Труба LAS** Длина 1 м.	7194321 **94,–**	7247537 **137,–**	№ заказа **евро**
Труба LAS Длина 0,5 м.	7194320 **76,–**	7247536 **120,–**	№ заказа **евро**

Система удаления продуктов сгорания

для Vitocrossal 300 мощностью до 60 кВт
из пластика (полипропилен)
- с гибким дымоходом

Система "Воздух/продукты сгорания" LAS
для режима эксплуатации с забором воздуха для горения извне (тип C_{93x} согласно TRGI 2008)

MG W

	Модульный размер	80/125	110/150	Ø мм
⑨	**Колено LAS** 87°	7194323 **100,–**	7247539 **155,–**	№ заказа **евро**
	Колено LAS 45° (2 шт.)	7194324 **137,–**	7247540 **204,–**	№ заказа **евро**
	Ревизионный тройник LAS 87°	**–**	7247542 **204,–**	№ заказа **евро**
	Ревизионное колено LAS 87°	7199782 **148,–**	**–**	№ заказа **евро**
⑩	**Подвижная муфта LAS**	7194329 **56,–**	7247543 **98,–**	№ заказа **евро**
	Крепежный хомут, белый	7176664 **18,–**	7176682 **30,–**	№ заказа **евро**
	Удлинитель из нержавеющей стали Для крышки шахты, длина 380 мм (металл/полипропилен, жесткая конструкция)	7373278 **74,–**	7373493 **88,–**	№ заказа **евро**

Макс. общая длина дымохода до присоединительного элемента котла

Vitocrossal 300					
Номинальная тепловая мощность	26,0	35,0	45,0	60,0	кВт
Макс. общая длина					
■ Модульный размер 80/125	18	18	—	—	м
■ Модульный размер 110/150	—	—	22	22	м

6.2

В максимальной общей длине учтены соединительная труба LAS (длиной 0,5 м) и следующая комбинация колен:
Одно колено LAS 87° и одно опорное колено 87°.
или
Два колена LAS 45° и одно опорное колено 87°.

5829829

Система "Воздух/продукты сгорания" LAS

для режима эксплуатации с забором воздуха для горения извне (тип C_{33x} согласно TRGI 2008)

MG W

Для вертикального прохода через крышу при установке Vitocrossal в чердачном помещении.
Система удаления продуктов сгорания прошла испытания и сертификацию как конструктивная единица котлов Vitocrossal. В связи с этим с Vitocrossal допускается использование только указанных систем дымоудаления!

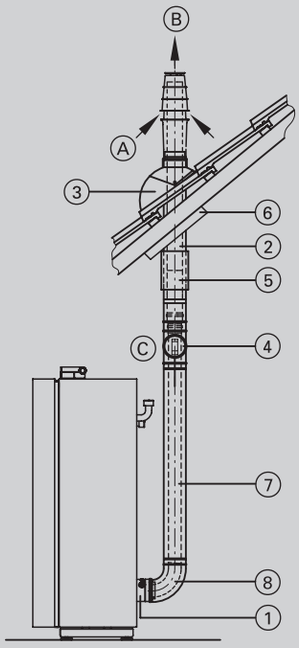

A Приточный воздух
B Уходящие газы
C Ревизионное отверстие

	Модульный размер	80/125	110/150	Ø мм
①	**Присоединительный элемент котла** (входит в комплект поставки водогрейного котла)			
②	**Проход через кровлю** Цвет **черный**. С крепежным хомутом.	7373271 **292,–**	7373249 **385,–**	№ заказа **евро**
	Проход через кровлю Цвет **черепично-красный**. С крепежным хомутом.	7373272 **292,–**	7373250 **385,–**	№ заказа **евро**
	Надкрышный элемент Цвет **черный**, длина 0,5 м.	7311371 **88,–**	7373251 **144,–**	№ заказа **евро**
	Надкрышный элемент Цвет **черный**, длина 1,0 м. С хомутом.	7311373 **154,–**	**–**	№ заказа **евро**
	Надкрышный элемент Цвет **черепично-красный**, длина 0,5 м.	7311372 **88,–**	7373252 **144,–**	№ заказа **евро**
	Надкрышный элемент Цвет **черепично-красный**, длина 1,0 м. С хомутом.	7311376 **154,–**	**–**	№ заказа **евро**
③	**Универсальная голландская черепица** Для черепичных, плоскочерепичных, шиферных и прочих кровель. Цвет **черный.**	7452499 **81,–**	7452501 **118,–**	№ заказа **евро**
	Универсальная голландская черепица Для черепичных, плоскочерепичных, шиферных и прочих кровель. Цвет **черепично-красный.**	7452500 **81,–**	7452502 **118,–**	№ заказа **евро**
	или			
	Манжета плоской крыши	7426187 **66,–**	7426529 **92,–**	№ заказа **евро**
	или			
	Трубный проход для голландской черепицы фирмы Klöber Цвет **черный**. Голландская черепица фирмы Klöber предоставляется заказчиком.	7174281 **56,–**	**–**	№ заказа **евро**
	Трубный проход для голландской черепицы фирмы Klöber Цвет **черепично-красный**. Голландская черепица фирмы Klöber предоставляется заказчиком.	7174279 **56,–**	**–**	№ заказа **евро**
④	**Ревизионный элемент LAS** Прямой	7199781 **115,–**	7247541 **176,–**	№ заказа **евро**
⑤	**Подвижная муфта LAS**	7194329 **56,–**	7247543 **98,–**	№ заказа **евро**
⑥	**Универсальная защитная диафрагма**	ZK02890 **82,–**	ZK02891 **92,–**	№ заказа **евро**

Система удаления продуктов сгорания

для Vitocrossal 300 мощностью до 60 кВт
из пластика (полипропилен)

Система "Воздух/продукты сгорания" LAS

для режима эксплуатации с забором воздуха для горения извне (тип C_{33x} согласно TRGI 2008)

MG W

	Модульный размер	80/125	110/150	Ø мм
⑦	**Труба LAS** Длина 1,95 м.	7194322 **163,–**	7247538 **234,–**	№ заказа **евро**
	Труба LAS Длина 1 м.	7194321 **94,–**	7247537 **137,–**	№ заказа **евро**
	Труба LAS Длина 0,5 м.	7194320 **76,–**	7247536 **120,–**	№ заказа **евро**
⑧	**Колено LAS** 87°	7194323 **100,–**	7247539 **155,–**	№ заказа **евро**
	Колено LAS 45° (2 шт.)	7194324 **137,–**	7247540 **204,–**	№ заказа **евро**
	Крепежный хомут, белый	7176664 **18,–**	7176682 **30,–**	№ заказа **евро**

Макс. общая длина дымохода до присоединительного элемента котла

Vitocrossal 300					
Номинальная тепловая мощность	26,0	35,0	45,0	60,0	кВт
Макс. общая длина ■ Модульный размер 80/125 ■ Модульный размер 110/150	 15 —	 15 —	 — 15	 — 15	 м м

В макс. общей длине дымохода учтены два колена LAS 87°.

6.2

5829829

Система "Воздух/продукты сгорания" LAS

для режима эксплуатации с забором воздуха для горения извне (тип C_{53x} согласно TRGI 2008)

MG W

Для прокладки по наружной стене.
Воздух для горения забирается через воздухозаборник LAS; наружная труба предназначена только для защиты. Система удаления продуктов сгорания испытана и сертифицирована как конструктивная единица котлов Vitocrossal. В связи с этим с Vitocrossal допускается использование только указанных систем дымоудаления!

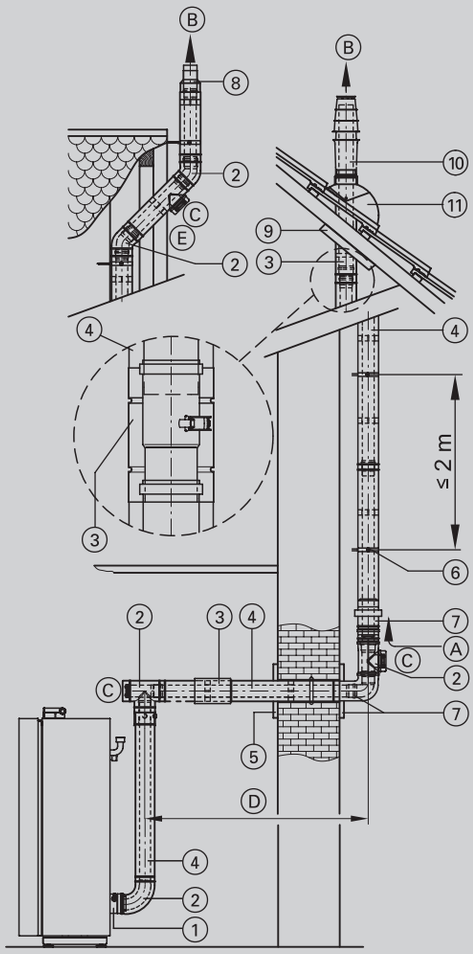

A Приточный воздух
B Уходящие газы
C Ревизионное отверстие
D Соединительный элемент
E Смещение при прокладке по наружной стене

	Модульный размер	80/125	110/150	Ø мм
①	**Присоединительный элемент котла** (входит в комплект поставки водогрейного котла)			
②	**Ревизионный тройник LAS** 87°	–	7247542 **204,–**	№ заказа **евро**
	Ревизионное колено LAS 87°	7199782 **148,–**	–	№ заказа **евро**
	или			
	Ревизионный элемент LAS Прямой	7199781 **115,–**	7247541 **176,–**	№ заказа **евро**
	и			
	Колено LAS 87°	7194323 **100,–**	7247539 **155,–**	№ заказа **евро**
	Колено LAS 45° (2 шт.)	7194324 **137,–**	–	№ заказа **евро**
	Колено LAS 30° (2 шт.)	ZK01291 **131,–**	–	№ заказа **евро**
	или			
	Ревизионный элемент наружной прокладки Прямой	–	7247547 **204,–**	№ заказа **евро**
	и			
	Колено для наружной прокладки 87°	–	7247548 **155,–**	№ заказа **евро**
	Колено для наружной прокладки 45° (2 шт.)	–	7247549 **204,–**	№ заказа **евро**
	Колено для наружной прокладки 30° (2 шт.)	–	ZK01292 **194,–**	№ заказа **евро**
③	**Подвижная муфта LAS**	7194329 **56,–**	7247543 **98,–**	№ заказа **евро**
④	**Труба LAS** Длина 1,95 м.	7194322 **163,–**	7247538 **234,–**	№ заказа **евро**
	Труба LAS Длина 1 м.	7194321 **94,–**	7247537 **137,–**	№ заказа **евро**
	Труба LAS Длина 0,5 м.	7194320 **76,–**	7247536 **120,–**	№ заказа **евро**
	или			
	Труба для наружной прокладки Длина 1,95 м.	–	7247552 **234,–**	№ заказа **евро**
	Труба для наружной прокладки Длина 1,0 м.	–	7247551 **137,–**	№ заказа **евро**
	Труба для наружной прокладки Длина 0,5 м.	–	7247550 **120,–**	№ заказа **евро**
⑤	**Стеновая диафрагма**	7176662 **30,–**	7176681 **31,–**	№ заказа **евро**

Система удаления продуктов сгорания

для Vitocrossal 300 мощностью до 60 кВт
из пластика (полипропилен)

Система "Воздух/продукты сгорания" LAS

для режима эксплуатации с забором воздуха для горения извне (тип C_{53x} согласно TRGI 2008)

MG W

	Модульный размер	80/125	110/150	Ø мм
⑥	**Крепежный хомут**, белый	7176664 **18,–**	7176682 **30,–**	№ заказа **евро**
⑦	**Комплект для прокладки по наружной стене** ■ Колено LAS ■ Воздухозаборник LAS ■ Стеновая диафрагма	7194327 **278,–**	7247553 **388,–**	№ заказа **евро**
⑧	**Концевой элемент наружной прокладки** При малом выступе крыши.	7176655 **48,–**	7176690 **64,–**	№ заказа **евро**
⑨	**Универсальная защитная диафрагма**	ZK02890 **82,–**	ZK02891 **92,–**	№ заказа **евро**
⑩	**Проход через кровлю** Цвет **черный**. С крепежным хомутом.	7373271 **292,–**	7373249 **385,–**	№ заказа **евро**
	Проход через кровлю Цвет **черепично-красный**. С крепежным хомутом. При использовании прохода через кровлю модульного размера 110/150 для изменения направления трубы на наружной стене необходимо использовать подвижную муфту системы LAS.	7373272 **292,–**	7373250 **385,–**	№ заказа **евро**
⑪	**Универсальная голландская черепица** Для черепичных, плоскочерепичных, шиферных и прочих кровель. Цвет **черный.**	7452499 **81,–**	7452501 **118,–**	№ заказа **евро**
	Универсальная голландская черепица Для черепичных, плоскочерепичных, шиферных и прочих кровель. Цвет **черепично-красный.**	7452500 **81,–**	7452502 **118,–**	№ заказа **евро**
	или			
	Трубный проход для голландской черепицы фирмы Klöber Цвет **черный**. Голландская черепица фирмы Klöber предоставляется заказчиком.	7174281 **56,–**	**–**	№ заказа **евро**
	Трубный проход для голландской черепицы фирмы Klöber Цвет **черепично-красный**. Голландская черепица фирмы Klöber предоставляется заказчиком.	7174279 **56,–**	**–**	№ заказа **евро**

Макс. общая длина дымохода до присоединительного элемента котла

Vitocrossal 300					
Номинальная тепловая мощность	26,0	35,0	45,0	60,0	кВт
Макс. общая длина					
■ Модульный размер 80/125	15	15	—	—	м
■ Модульный размер 110/150	—	—	15	15	м

В макс. общей длине дымохода учтены три колена LAS 87°.

6.2

5829829

Система удаления продуктов сгорания

для режима эксплуатации с забором воздуха для горения из помещения установки (тип B_{23}/B_{33} согласно TRGI 2008)

MG W

Для прохода через шахты дымохода или каналы с продольной вентиляцией, удовлетворяющие следующим требованиям:
- Огнестойкость 90 минут (F90/L90).
- Огнестойкость 30 минут (F30/L30) в зданиях с небольшой монтажной высотой.

Для **режима эксплуатации с забором воздуха для горения из помещения установки** необходима труба дымохода для соединения конденсационного котла и шахты, а также для прохода через шахту.

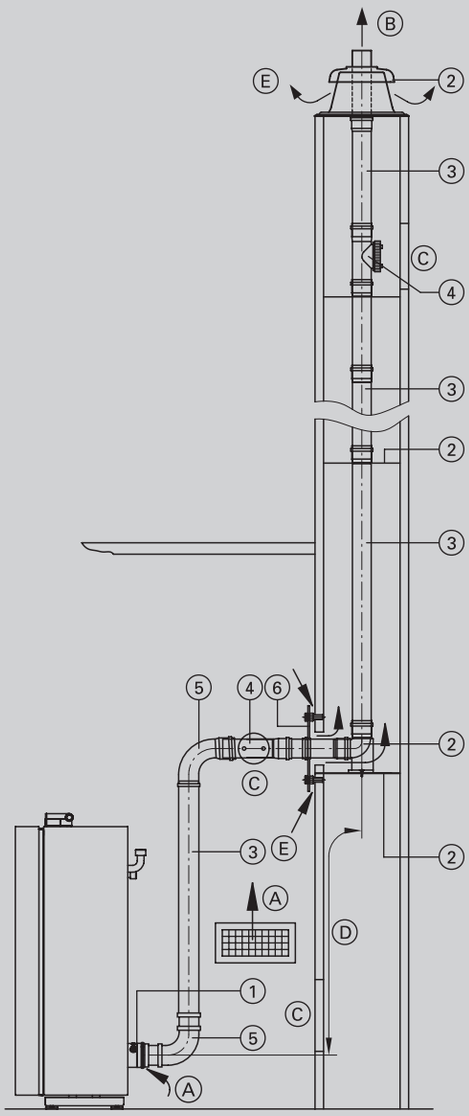

A Приточный воздух
B Уходящие газы
C Ревизионное отверстие
D Соединительный элемент
E Вентиляционное отверстие

Модульный размер	80	110	Ø мм
① **Присоединительный элемент котла** (входит в комплект поставки водогрейного котла)			
② **Базовый комплект шахты дымохода** (полипропилен, жесткая конструкция) ■ Опорное колено ■ Опорная шина ■ Крышка шахты (полипропилен) ■ Распорка (5 шт.)	7194305 **204,–**	7247534 **275,–**	№ заказа **евро**
или			
Базовый комплект шахты дымохода (металл/полипропилен, жесткая конструкция) Для дымовых труб с двумя дымоходами (один дымоход для твердотопливного котла). ■ Опорное колено ■ Опорная шина ■ Крышка шахты (металл) ■ Концевая труба (нержавеющая сталь) ■ Распорка (5 шт.)	7502680 **286,–**	7502681 **359,–**	№ заказа **евро**
Распорка (3 шт.)	7147033 **36,–**	7339873 **38,–**	№ заказа **евро**
③ **Труба** Длина 1,95 м (2 шт. по 1,95 м = 3,9 м)	7194309 **126,–**	7247554 **162,–**	№ заказа **евро**
Труба Длина 1,95 м.	7194308 **71,–**	7247555 **98,–**	№ заказа **евро**
Труба Длина 1 м.	7194310 **41,–**	7247556 **72,–**	№ заказа **евро**
Труба Длина 0,5 м.	7194311 **31,–**	7247557 **54,–**	№ заказа **евро**
④ **Ревизионный элемент** Прямой	7194312 **48,–**	7247558 **77,–**	№ заказа **евро**
⑤ **Колено** 87°	7194314 **25,–**	7247560 **36,–**	№ заказа **евро**
Колено 45° (2 шт.)	7194315 **37,–**	7247561 **52,–**	№ заказа **евро**
⑥ **Вентиляционная диафрагма**	7176634 **60,–**	7516597 **128,–**	№ заказа **евро**

Система удаления продуктов сгорания

для Vitocrossal 300 мощностью до 60 кВт
из пластика (полипропилен)
- с дымоходом жесткой конструкции

Система удаления продуктов сгорания для режима эксплуатации с забором воздуха для горения из помещения установки (тип B_{23}/B_{33} согласно TRGI 2008)			MG W
Колено 30° (2 шт.)	7194316 **37,–**	7247562 **52,–**	№ заказа **евро**
Колено 15° (2 шт.)	7194317 **37,–**	7247563 **52,–**	№ заказа **евро**
Ревизионный тройник 87°	7194313 **76,–**	**–**	№ заказа **евро**
или			
Ревизионное колено 87°	**–**	7247559 **123,–**	№ заказа **евро**
Переходной элемент С модульного размера Ø 80 мм до Ø 110 мм.	7373248 **45,–**		№ заказа **евро**
Удлинитель из нержавеющей стали Для крышки шахты, длина 380 мм (металл/полипропилен, жесткая конструкция)	7373278 **74,–**	7373493 **88,–**	№ заказа **евро**

Макс. общая длина дымохода до присоединительного элемента котла					
Vitocrossal 300					
Номинальная тепловая мощность	26,0	35,0	45,0	60,0	кВт
Макс. общая длина ■ Модульный размер 80/125 ■ Модульный размер 110/150	 20 —	 20 —	 — 25	 — 25	 м м

В макс. общей длине дымохода учтены соединительная труба LAS (0,5 м) и колена:
Одно колено 87 гр. и опорное колено 87 гр.
или
Два колена 45 гр. и опорное колено 87 гр.

► *Информацию о подключении нескольких водогрейных котлов к одной шахтной системе "Воздух/продукты сгорания" для работы в режиме с забором воздуха для горения извне см. в инструкции по проектированию.*

Виды газа

		Природный газ E	Сжиженный газ
7.1	**Vitodens 100-W**	●	●
7.2	**Vitodens 111-W**	●	●
7.3	**Vitodens 200-W**	●	●
7.4	**Vitodens 222-F**	●	●

7.6 **Система удаления продуктов сгорания** для Vitodens

Варианты контроллеров

Функции контроллера Vitodens 200-W	**Vitotronic 100 (тип HC1B)** для режима с постоянной температурой подачи	**Vitotronic 200 (тип HO1B)** для погодозависимой теплогенерации	**Vitotronic 200 (тип HO2B)** для погодозависимой теплогенерации	**Vitotronic 300-K (тип MW2B)**[*3] каскадный контроллер
Режим работы с постоянной температурой подачи	●			
Погодозависимая теплогенерация с переменной температурой котловой воды		●	●	●
С регулированием температуры водонагревателя	●	●	●	●
Управление смесителем одного отопительного контура		●[*1]	●[*1]	●[*1]
Управление смесителями двух отопительных контуров		●[*1]	●[*1]	●[*1]
С таймером для суточной и недельной программы работы		●[*1]	●[*1]	●[*1]
Дисплей с текстовым меню		●	●	●
Система диагностики	●	●	●	●
Отдельные циклограммы для приготовления горячей воды		●	●	●
Управление циркуляционным насосом ГВС		●[*1]	●	●
Отдельные циклограммы для циркуляционного насоса ГВС		●[*1]	●	●
Коммуникация с модулем управления гелиоустановкой	●	●	●	●
Коммуникация с контроллером гелиоустановки Vitosolic	●	●	●	●
Индикация температуры гелиоустановки и режимов работы гелиоустановки	●	●	●	●
Управление системой послойной загрузки водонагревателя				●
Каскадный контроллер				●
Обмен данными через LON-BUS		●	●	●

*[*1]Возможно при наличии принадлежностей.*
*[*3]Один раз для многокотловой установки, только Vitodens 200-W мощностью 45 - 150 кВт.*

5/2018
5829960

5811960

Vitodens 100-W

Тип B1HC/B1KC

Настенный газовый конденсационный котел
- контроллер с сенсорным дисплеем
- модулируемая цилиндрическая горелка MatriX и теплообменник Inox Radial, для режима работы с забором воздуха для горения извне или из помещения установки
- встроенный расширительный бак

Для работы на природном и сжиженном газе

Допустимое рабочее давление 3 бар

- Нормативный КПД: 98 % (Hs)/109 % (Hi).
- Диапазон модуляции 1:6
- Теплообменник Inox Radial из нержавеющей стали
- Цилиндрическая горелка MatriX
- Простое и инновационное управление с помощью сенсорного дисплея
- Ступенчатый насос
- Контроллер с возможностью подключения модулируемых термостатов для помещений и ручным ограничением мощности

5/2018
5784403

VITODENS 100-W

Газовый конденсационный водогрейный котел
для режима работы с забором воздуха для горения извне и из помещения установки

Отопительная установка	Топливо Исполнение	Диапазон номинальной тепловой мощности (кВт) при отоплении помещений и нагреве воды в контуре ГВС 50/30 °C или 80/60 °C				MG W
		4,7 - 19,0 4,3 - 17,3	4,7 - 26,0 4,3 - 23,7	5,9 - 35,0 5,1 - 31,9		
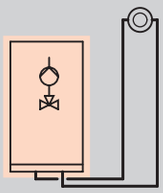	Природный газ E (H)	B1HC041 **1.332,–**	B1HC042 **1.426,–**	B1HC043 **1.461,–**		№ заказа **евро**
	Сжиженный газ P	B1HC044 **1.365,–**	B1HC045 **1.459,–**	B1HC046 **1.494,–**		№ заказа **евро**
Технические данные						
Длина		350	350	350		мм
Ширина		400	400	400		мм
Высота		700	700	700		мм
Масса		35	36	37		кг
Патрубок уходящих газов		60	60	60		Ø мм
Патрубок приточного воздуха		100	100	100		Ø мм

Приборы поставляются подготовленными к эксплуатации на природном газе E. При заказе котла в исполнении для сжиженного газа поставляется комплект для переналадки.

Устройства прошли испытания и сертифицированы для работы на природном и сжиженном газе.

Данные о номинальной тепловой мощности действительны для эксплуатации на природном газе. Данные о работе на сжиженном газе приведены в инструкции по проектированию.

Комплектация:

- Модулируемая цилиндрическая горелка MatriX
- Контроллер для постоянной температуры подачи и погодозависимой теплогенерации (для режима погодозависимой теплогенерации необходим датчик наружной температуры, см. "Принадлежности")
- Предохранительная арматура, расширительный бак (8 л)
- Ступенчатый насос и 3-ходовой клапан для подключения емкостного водонагревателя
- Оборудован готовыми к подключению соединительными трубами и кабелями
- Присоединительный элемент котла
- Монтажная планка для настенного монтажа

5784403

Газовый конденсационный комбинированный котел
для режима работы с забором воздуха для горения извне и из помещения установки

Отопительная установка	Топливо Исполнение	Диапазон номинальной тепловой мощности (кВт) при отоплении помещений и нагреве воды в контуре ГВС 50/30 °C или 80/60 °C			MG W
		4,7 - 26,0 4,3 - 23,7	5,9 - 35,0 5,1 - 31,9		
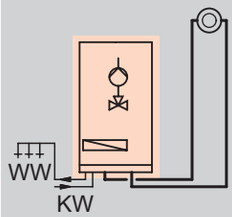	Природный газ E (H)	B1KC032 **1.586,–**	B1KC033 **1.647,–**		№ заказа **евро**
	Сжиженный газ P	B1KC034 **1.619,–**	B1KC035 **1.680,–**		№ заказа **евро**
Технические данные					
Мощность приготовления ГВ		29,3	35,0		кВт
Длина		350	350		мм
Ширина		400	400		мм
Высота		700	700		мм
Масса		36	38		кг
Патрубок уходящих газов		60	60		Ø мм
Патрубок приточного воздуха		100	100		Ø мм

Приборы поставляются подготовленными к эксплуатации на природном газе E. При заказе котла в исполнении для сжиженного газа поставляется комплект для переналадки.

Устройства прошли испытания и сертифицированы для работы на природном и сжиженном газе.

Данные о номинальной тепловой мощности действительны для эксплуатации на природном газе. Данные о работе на сжиженном газе приведены в инструкции по проектированию.

Комплектация:

- Модулируемая цилиндрическая горелка MatriX
- Встроенная функция приготовления горячей воды с отдельным пластинчатым теплообменником из специальной стали
- Контроллер для постоянной температуры подачи и погодозависимой теплогенерации (для режима погодозависимой теплогенерации необходим датчик наружной температуры, см. "Принадлежности")
- Предохранительная арматура, расширительный бак (8 л) и наполнительное устройство
- Ступенчатый насос и 3-ходовой клапан для подключения емкостного водонагревателя
- Оборудован готовыми к подключению соединительными трубами и кабелями
- Присоединительный элемент котла
- Монтажная планка для настенного монтажа

5784403

Принадлежности

Монтаж

		MG W
Отдельная арматура для газового одноконтурного котла В комплекте: ■ Запорная арматура ■ Кран наполнения и опорожнения	ZK02481 **51,–**	№ заказа **евро**
Принадлежности для подключения газового конденсационного комбинированного котла **для скрытой прокладки** ■ Арматура для подающей магистрали отопительного контура ■ Арматура для обратной магистрали отопительного контура ■ Арматура для холодной воды	ZK02479 **62,–**	№ заказа **евро**

Арматурные крышки

		MG W
Арматурная крышка для котла шириной 350 мм	7835443 **51,–**	№ заказа **евро**

Прочее

		MG N
Комплект инструментов Для технического и сервисного обслуживания. Чемоданчик для всех инструментов, необходимых для технического и сервисного обслуживания: отвертка, удлинитель и вставки.	ZK04569 **78,–**	№ заказа **евро**

Установки нейтрализации конденсата

		MG W
Устройство нейтрализации конденсата ■ Для конденсационных котлов мощностью до 35 кВт ■ Гранулированный наполнитель ■ Соединительные уголки для подключения шланга DN 20	ZK03652 **192,–**	№ заказа **евро**
Гранулированный наполнитель (2,5 кг)	ZK03654 **60,–**	№ заказа **евро**

Датчики

		MG N
Датчик CO ■ Для аварийного отключения водогрейного котла в случае утечки угарного газа ■ *Используется для водогрейных котлов, начиная с 2004 года выпуска*	Z015500 **168,–**	№ заказа **евро**

5784403

Принадлежности		
Гидравлические разделители		MG W
Гидравлические разделители тип Q70 ■ объемный расход теплоносителя до 3 м³/ч ■ подключения R 1 (внутр.резьба) ■ Муфты Rp 1/2 для удаления воздуха, опорожнения и погружная гильза для датчика температуры ■ С воздухоотводчиком и погружной гильзой ■ С теплоизоляцией	ZK03679 **191,–**	№ заказа **евро**
Настенная консоль для гидравлического разделителя тип Q70 С крепежом	ZK03682 **47,–**	№ заказа **евро**
Гидравлический разделитель тип Q80 ■ объемный расход теплоносителя до 4,5 м³/ч ■ подключения R1 1/4 (наружная резьба) ■ Муфты Rp 1/2 для удаления воздуха, опорожнения и погружная гильза для датчика температуры ■ С воздухоотводчиком и погружной гильзой ■ С теплоизоляцией	ZK03680 **241,–**	№ заказа **евро**
Настенная консоль для гидравлического разделителя тип Q80 С крепежом	ZK03683 **56,–**	№ заказа **евро**
Гидравлический разделитель, тип Q100 ■ объемный расход теплоносителя до 8 м³/ч ■ подключения R2 (наружная резьба) ■ Муфты Rp 1/2 для удаления воздуха, опорожнения и погружная гильза для датчика температуры ■ С воздухоотводчиком и погружной гильзой ■ С теплоизоляцией	ZK03681 **301,–**	№ заказа **евро**
Настенная консоль для гидравлического разделителя, тип Q100, С крепежом	ZK03684 **58,–**	№ заказа **евро**

Принадлежности

Контроллер для управления по температуре помещения

		MG W
Vitotrol 100 RT ■ Регулятор температуры помещения с переключающим выходом (двухпозиционный выход) ■ Работа с номинальным напряжением 230 В	7141709 **48,–**	№ заказа **евро**
Vitotrol 100 (тип UTA) ■ Регулятор температуры помещения (работа от сетевого напряжения 230 В) ■ Релейный (двухпозиционный) выход ■ Аналоговый таймер ■ Суточная программа	7170149 **173,–**	№ заказа **евро**
Vitotrol 100 (тип UTDB) ■ Регулятор температуры помещения ■ Релейный (двухпозиционный) выход ■ Управление в режиме текстового меню ■ Цифровой таймер ■ Суточная и недельная программа ■ 3 предварительно настроенные временные программы, возможность индивидуальной настройки ■ Автономное электропитание (от элементов питания 3 В)	Z007694 **207,–**	№ заказа **евро**
Vitotrol 100 (UTDB-RF2) ■ Регулятор температуры помещения со встроенным радиопередатчиком и отдельным приемником с 2 переключающими выходами, по одному переключающему выходу для отопления помещений и приготовления горячей воды (раздельные циклограммы). ■ Цифровой таймер ■ Суточная и недельная программа ■ Регулятор температуры помещения с питанием от элементов питания 3 В. Приемник для установки в контроллер.	Z011486 **385,–**	№ заказа **евро**

Контроллер для погодозависимой теплогенерации

		MG W
Датчик наружной температуры Для переналадки контроллера для работы в режиме погодозависимой теплогенерации.	7427232 **51,–**	№ заказа **евро**

Прочее

		MG W
Модулируемый терморегулятор для помещений Open Therm ■ Недельная программа ■ Соединительный кабель ■ Эксплуатация без элементов питания (электропитание через водогрейный котел)	Z014134 **132,–**	№ заказа **евро**

Принадлежности		
Расширение функциональных возможностей		MG W
Комплект привода смесителя (Open Therm) Для 1 отопительного контура без смесителя и 1 отопительного контура со смесителем с насосами отопительного контура. С подключениями для следующего оборудования: ■ 2 термостата для помещений (Open Therm) ■ 2 насоса отопительного контура ■ 1 3-ходовой клапан ■ 1 датчик температуры отопительного контура ■ 1 датчик температуры гидравлического разделителя	**по запросу**	№ заказа **евро**
Пакет блока управления смесителем (Open Therm) с 1 термостатом для помещений ■ 1 комплект привода смесителя (Open Therm) ■ 1 термостат для помещений (Open Therm) - Управление в режиме текстового меню - Цифровой таймер - Суточная и недельная программа - Электропитание, не зависящее от сети (через Open Therm)	**по запросу**	№ заказа **евро**
Пакет блока управления смесителем (Open Therm) с 2 термостатами для помещений ■ 1 комплект привода смесителя (Open Therm) ■ 2 термостата для помещений (Open Therm) - Управление в режиме текстового меню - Цифровой таймер - Суточная и недельная программа - Электропитание, не зависящее от сети (через Open Therm)	**по запросу**	№ заказа **евро**
Датчики		MG W
Погружной датчик температуры Для измерения температуры в гидравлическом разделителе (при наличии контура отопления со смесителем или контура внутрипольного отопления)	**по запросу**	№ заказа **евро**

VITODENS 100-W

Принадлежности для газового одноконтурного водогрейного котла
с подставным Vitocell 100-W (объем 120 и 150 литров)
из стали, с внутренним **эмалевым покрытием Ceraprotect**

Схема системы

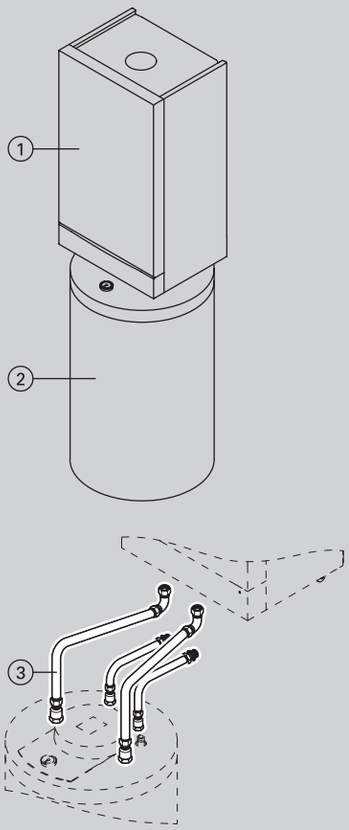

		MG W
① **Vitodens**		
② **Vitocell 100-W, тип CUGA** Подставной емкостный водонагреватель, внутренний нагрев ■ Объем 120 литров ■ Из стали, с внутренним эмалевым покрытием Ceraprotect ■ Стандартная теплоизоляция ■ Цвет белый	Z013667 **830,–**	№ заказа **евро**
Vitocell 100-W, тип CUGA Подставной емкостный водонагреватель, внутренний нагрев ■ Объем 150 литров ■ Из стали, с внутренним эмалевым покрытием Ceraprotect ■ Стандартная теплоизоляция ■ Цвет белый	Z013668 **891,–**	№ заказа **евро**
③ **Комплект подключений для подставного емкостного водонагревателя с соединительными трубопроводами** Для открытой и скрытой прокладки (должен входить в заказ).	7510285 **210,–**	№ заказа **евро**
По выбору		
Анод с электропитанием ■ Техническое обслуживание не требуется. ■ Вместо имеющегося в комплекте поставки магниевого анода	7265008 **373,–**	№ заказа **евро**
Термометр Для монтажа в теплоизоляции или во фронтальной панели облицовки.	7595765 **18,–**	№ заказа **евро**
Блок предохранительных устройств согласно DIN 1988 (DN 15) Для открытой прокладки ■ Мембранный предохранительный клапан 10 бар (1 МПа)	7180097 **177,–**	№ заказа **евро**
Комплект приемной воронки ■ Приемная воронка с сифоном	7459591 **35,–**	№ заказа **евро**
Приспособление для переноски Для облегчения подачи всех вертикальных емкостных водонагревателей на место установки ■ С теплоизоляцией из жесткого пенополиуретана ■ Объемом до 300 литров	7262751 **113,–**	№ заказа **евро** **MG N**

7.1

5784403

Принадлежности для газового одноконтурного водогрейного котла с приставным Vitocell 100-W (160, 200 или 300 литров, цвет белый) из стали, с внутренним **эмалевым покрытием Ceraprotect**

Схема системы

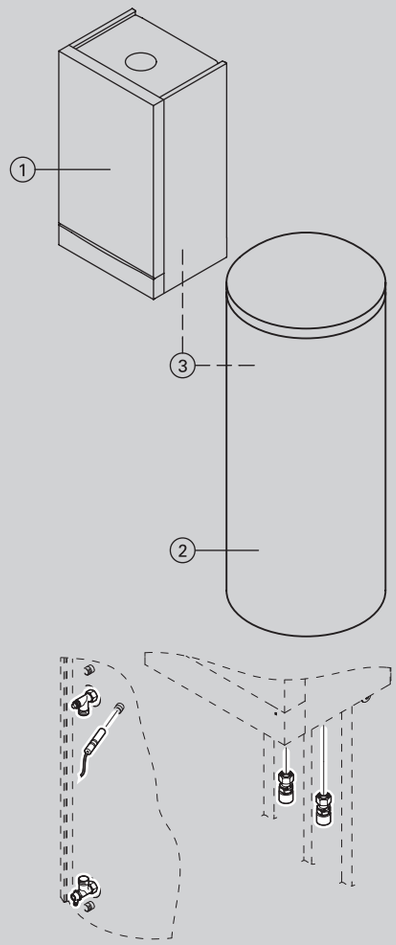

		MG W
① **Vitodens**		
② **Vitocell 100-W, тип CVA** Приставной емкостный водонагреватель ■ Объем 160 литров ■ Из стали, с внутренним эмалевым покрытием Ceraprotect ■ Стандартная теплоизоляция ■ Цвет белый	Z002358 **852,–**	№ заказа **евро**
Vitocell 100-W, тип CVA Приставной емкостный водонагреватель ■ Объем 200 литров ■ Из стали, с внутренним эмалевым покрытием Ceraprotect ■ Стандартная теплоизоляция ■ Цвет белый	Z002359 **879,–**	№ заказа **евро**
Vitocell 100-W, тип CVAA Приставной емкостный водонагреватель ■ Объем 300 литров ■ Из стали, с внутренним эмалевым покрытием Ceraprotect ■ Стандартная теплоизоляция ■ Цвет белый	Z013673 **1.127,–**	№ заказа **евро**
Vitocell 100-W, тип CVBB Приставной емкостный водонагреватель с двумя нагревательными спиралями ■ Объем 300 литров ■ Из стали, с внутренним эмалевым покрытием Ceraprotect ■ Стандартная теплоизоляция ■ Цвет белый	Z013675 **1.378,–**	№ заказа **евро**
или **Прочие емкостные водонагреватели** Согласно прайс-листу, регистр 17.		
③ **Комплект подключений для приставного емкостного водонагревателя с датчиком температуры, исполнение с резьбовыми подключениями** (Должен входить в заказ, емкостный водонагреватель устанавливается слева или справа от котла.)	7178349 **162,–**	№ заказа **евро**
Комплект подключений для приставного емкостного водонагревателя с датчиком температуры, исполнение подключениями под пайку (Должен входить в заказ, емкостный водонагреватель устанавливается слева или справа от котла.)	7178348 **162,–**	№ заказа **евро**
По выбору		
Анод с электропитанием ■ Техническое обслуживание не требуется. ■ Вместо имеющегося в комплекте поставки магниевого анода	7265008 **373,–**	№ заказа **евро**

VITODENS 100-W

Принадлежности для газового одноконтурного водогрейного котла с приставным Vitocell 100-W (160, 200 или 300 литров, цвет белый) из стали, с внутренним **эмалевым покрытием Ceraprotect**

Схема системы			MG W
	Термометр Для монтажа в теплоизоляции или во фронтальной панели облицовки.	7595765 **18,–**	№ заказа **евро**
	Блок предохранительных устройств по DIN 1988 (DN 15, R 3/4) ■ Мембранный предохранительный клапан 10 бар (1 МПа) ■ Запорный клапан ■ Обратный клапан и контрольный штуцер ■ Манометр	7219722 **190,–**	№ заказа **евро**
	Блок предохранительных устройств согласно DIN 1988 (DN 20, R 1) ■ Мембранный предохранительный клапан 10 бар (1 МПа) ■ Запорный клапан ■ Обратный клапан и контрольный штуцер ■ Штуцер для подключения манометра	7180662 **190,–**	№ заказа **евро**
	Комплект приемной воронки ■ Приемная воронка с сифоном	7459591 **35,–**	№ заказа **евро**
	Приспособление для переноски Для облегчения подачи всех вертикальных емкостных водонагревателей на место установки ■ С теплоизоляцией из жесткого пенополиуретана ■ Объемом до 300 литров	7262751 **113,–**	№ заказа **евро** MG N

7.1

5784403

Vitodens 111-W

Тип B1LD

Настенный газовый конденсационный котел
- контроллер с сенсорным дисплеем
- встроенный емкостный водонагреватель с послойной загрузкой из нержавеющей стали (46 литров)
- модулируемая цилиндрическая горелка MatriX, для режима работы с забором воздуха для горения извне или из помещения установки

Для работы на природном и сжиженном газе

Допустимое рабочее давление водогрейного котла 3 бар (0,3 МПа)

Допустимое рабочее давление встроенного водонагревателя с послойной загрузкой 10 бар (1 МПа)

- Особо компактный газовый конденсационный настенный котел со встроенным водонагревателем с послойной загрузкой из нержавеющей стали.
- Нормативный КПД: до 98 % (H_s)/109 % (H_i).
- Долговечность и эффективность благодаря использованию теплообменников Inox-Radial
- Модулируемая цилиндрическая горелка MatriX
- Простое и инновационное управление с помощью сенсорного дисплея
- Ступенчатый насос
- Высокий комфорт горячего водоснабжения с системой послойной загрузки и встроенным водонагревателем из нержавеющей стали (объем 46 литров)
- Контроллер с возможностью подключения модулируемых термостатов для помещений и ручным ограничением мощности

5784404 5/2018

VITODENS 111-W

Газовый конденсационный компактный котел с водонагревателем послойной загрузки для режима работы с забором воздуха для горения извне и из помещения установки

Отопительная установка	Топливо Исполнение	Диапазон номинальной тепловой мощности (кВт) при отоплении помещений и нагреве воды в контуре ГВС 50/30 °C или 80/60 °C				MG W
		4,7 - 19,0 4,3 - 17,3	4,7 - 26,0 4,3 - 23,7	5,9 - 35,0 5,1 - 31,9		
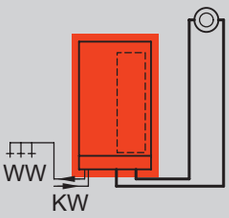	Природный газ E (H)	B1LD029 **1.770,–**	B1LD030 **1.812,–**	B1LD031 **1.858,–**		№ заказа **евро**
Технические данные						
Мощность приготовления ГВ		24,0	29,3	35,0		кВт
Длина		480	480	480		мм
Ширина		600	600	600		мм
Высота		900	900	900		мм
Масса		62	62	64		кг
Патрубок уходящих газов		60	60	60		Ø мм
Патрубок приточного воздуха		100	100	100		Ø мм

Приборы поставляются подготовленными к эксплуатации на природном газе E. Для перевода на сжиженный газ должен быть заказан комплект для переналадки.

Устройства прошли испытания и сертифицированы для работы на природном и сжиженном газе.

Данные о номинальной тепловой мощности действительны для эксплуатации на природном газе. Данные о работе на сжиженном газе приведены в документации по проектированию.

Комплектация:

- Модулируемая цилиндрическая горелка MatriX
- Контроллер для постоянной температуры подачи и режима погодозависимой теплогенерации
- Встроенная функция приготовления горячей воды пластинчатым теплообменником и бойлером с послойной загрузкой
- Предохранительная арматура, расширительный бак (8 литров)
- Ступенчатый насос и 3-ходовой клапан
- Оборудован готовыми к подключению соединительными трубами и кабелями
- Присоединительный элемент котла
- Монтажная планка для настенного монтажа

Принадлежности

Монтаж

		MG W
Принадлежности для подключения для скрытой прокладки ■ Запорный угловой кран ■ Кран наполнения и опорожнения ■ Запорный кран холодной воды с предохранительным клапаном 10 бар ■ Уплотнительные кольца	7369905 **100,–**	№ заказа **евро**
Монтажное приспособление для открытой прокладки ■ Настенное крепление ■ Монтажная крестовина ■ Консоль с запорной арматурой ■ Кран наполнения и опорожнения ■ Предохранительный клапан в контуре ГВС 10 бар ■ Угловой газовый кран G ¾ ■ 2 трубных колена G ½ на 15 мм ■ 1 трубное колено G ¾ на 15 мм ■ 2 трубных колена G ¾ на 22 мм ■ Уплотнительные кольца	7248403 **275,–**	№ заказа **евро**

Арматурные крышки

		MG W
Арматурная крышка для котла шириной 600 мм	7438340 **75,–**	№ заказа **евро**

Установки нейтрализации конденсата

		MG W
Устройство нейтрализации конденсата ■ Для конденсационных котлов мощностью до 35 кВт ■ Гранулированный наполнитель ■ Соединительные уголки для подключения шланга DN 20	ZK03652 **192,–**	№ заказа **евро**
Гранулированный наполнитель (2,5 кг)	ZK03654 **60,–**	№ заказа **евро**

Прочее

		MG W
Комплект приемной воронки ■ Приемная воронка с сифоном	7459591 **35,–**	№ заказа **евро**
Комплект инструментов Для технического и сервисного обслуживания. Чемоданчик для всех инструментов, необходимых для технического и сервисного обслуживания: отвертка, удлинитель и набор бит.	ZK04569 **78,–**	№ заказа **евро** MG N

Датчики

		MG N
Датчик CO ■ Для аварийного отключения водогрейного котла в случае утечки угарного газа ■ *Используется для водогрейных котлов, начиная с 2004 года выпуска*	Z015500 **168,–**	№ заказа **евро**

Принадлежности

Контроллер для управления по температуре помещения

		MG W
Vitotrol 100 RT ■ Регулятор температуры помещения с релейным выходом (двухпозиционный выход) ■ Работа с номинальным напряжением 230 В	7141709 **48,–**	№ заказа **евро**
Vitotrol 100 (тип UTA) ■ ТРегулятор температуры помещения (работа от сетевого напряжения 230 В) ■ Релейный (двухпозиционный) выход ■ Аналоговый таймер ■ Суточная программа	7170149 **173,–**	№ заказа **евро**
Vitotrol 100 (тип UTDB) ■ Регулятор температуры помещения ■ Релейный (двухпозиционный) выход ■ Управление в режиме текстового меню ■ Цифровой таймер ■ Суточная и недельная программа ■ 3 предварительно настроенные временные программы, возможность индивидуальной настройки ■ Автономное электропитание (от элементов питания 3 В)	Z007694 **207,–**	№ заказа **евро**
Vitotrol 100 (UTDB-RF2) ■ Регулятор температуры помещения со встроенным радиопередатчиком и отдельным приемником с 2 переключающими выходами, по одному переключающему выходу для отопления помещений и приготовления горячей воды (раздельные циклограммы). ■ Цифровой таймер ■ Суточная и недельная программа ■ Регулятор температуры помещения с питанием от элементов питания 3 В. Приемник для установки в контроллер.	Z011486 **385,–**	№ заказа **евро**

Контроллер для погодозависимой теплогенерации

		MG W
Датчик наружной температуры Для переналадки контроллера для работы в режиме погодозависимой теплогенерации.	7427232 **51,–**	№ заказа **евро**

Прочее

		MG W
Модулируемый терморегулятор для помещений Open Therm ■ Недельная программа ■ Соединительный кабель ■ Эксплуатация без элементов питания (электропитание через водогрейный котел)	Z014134 **132,–**	№ заказа **евро**

Принадлежности		
Расширение функциональных возможностей		MG W
Блок управления приводом смесителя (Open Therm) Для 1 отопительного контура без смесителя и 1 отопительного контура со смесителем с насосами отопительного контура. С подключениями для следующего оборудования: ■ 2 термостата для помещений (Open Therm) ■ 2 насоса отопительного контура ■ 1 3-ходовой клапан ■ 1 датчик температуры отопительного контура ■ 1 датчик температуры гидравлического разделителя	по запросу	№ заказа **евро**
Пакет блока управления смесителем (Open Therm) с 1 термостатом для помещений ■ 1 комплект привода смесителя (Open Therm) ■ 1 термостат для помещений (Open Therm) - Управление в режиме текстового меню - Цифровой таймер - Суточная и недельная программа - Электропитание, не зависящее от сети (через Open Therm)	по запросу	№ заказа **евро**
Пакет блока управления смесителем (Open Therm) с 2 термостатами для помещений ■ 1 комплект привода смесителя (Open Therm) ■ 2 термостата для помещений (Open Therm) - Управление в режиме текстового меню - Цифровой таймер - Суточная и недельная программа - Электропитание, не зависящее от сети (через Open Therm)	по запросу	№ заказа **евро**
Датчики		MG W
Погружной датчик температуры Для измерения температуры в гидравлическом разделителе (при наличии контура отопления со смесителем или контура внутрипольного отопления)	7179488 **84,–**	№ заказа **евро**
Горелка		MG E
Комплект для переналадки на сжиженный газ Для котлов мощностью 19 кВт и 26 кВт	7849983 **33,–**	№ заказа **евро**
Комплект для переналадки на сжиженный газ Для котлов мощностью 35 кВт	7849984 **33,–**	№ заказа **евро**

Гарантия на 10 лет

на теплообменники из специальной стали для конденсационных котлов для жидкого и газообразного топлива мощностью до 150 кВт

VITODENS 200-W

Настенный газовый конденсационный котел
от 1,9 до 32,0 кВт

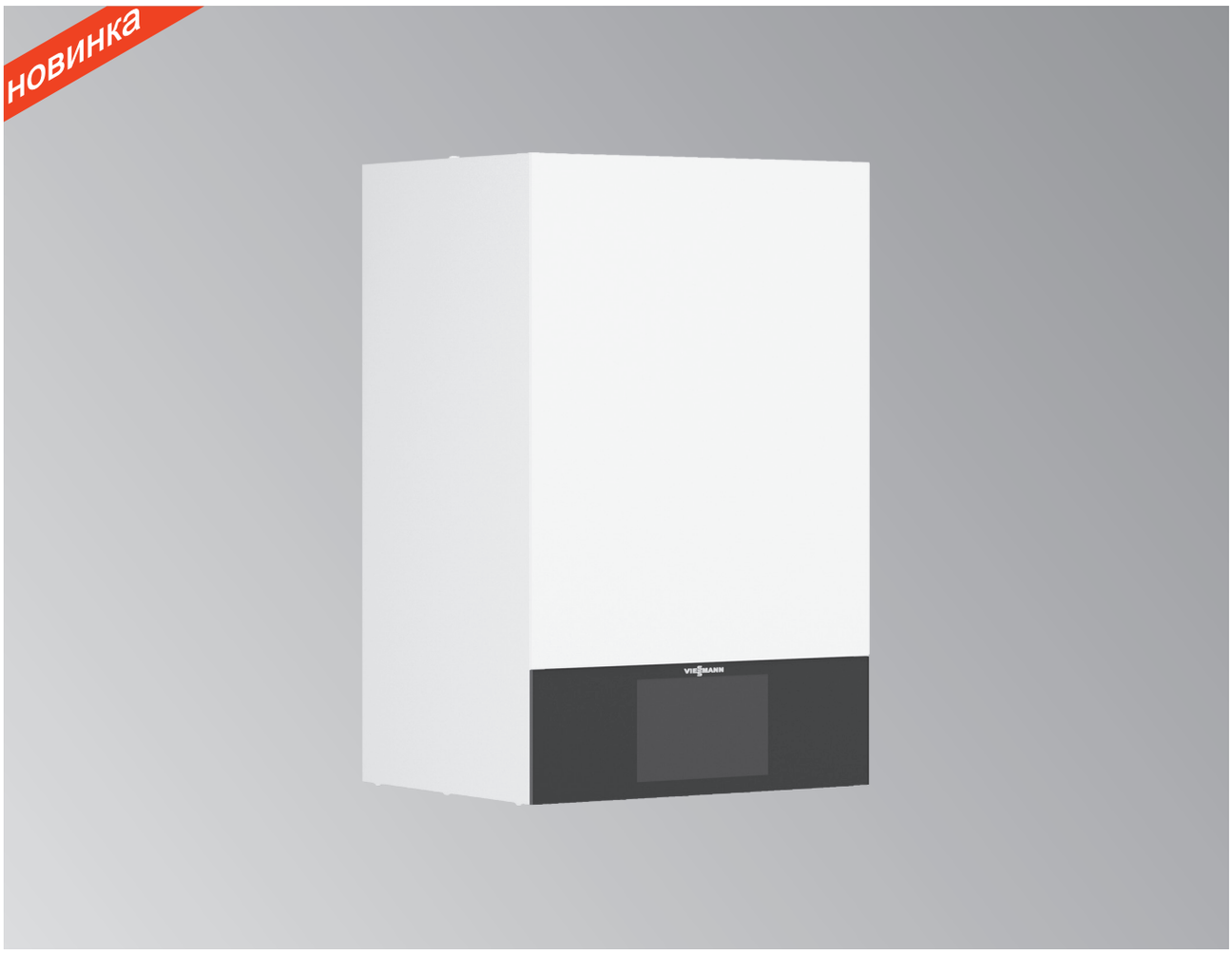

Vitodens 200-W

Тип B2HE

Настенный газовый конденсационный котел,
с модулируемой горелкой MatriX-Plus, для режима работы с забором воздуха для горения извне и из помещения установки.

Для работы на природном и сжиженном газе

Допустимое рабочее давление водогрейного котла 3 бар (0,3 МПа)

Допустимое рабочее давление соответствующих емкостных водонагревателей 10 бар (1 МПа)

- Сезонная эффективность энергопотребления для отопления помещений eta_s до 94 % (класс A).
- Низкая частота отключений также при незначительном отборе тепла в результате оптимизации времени перезажигания и большого диапазона модуляции до 1:17.
- Долговечность и эффективность благодаря использованию теплообменников Inox-Radial, изготавливаемых из высококачественной нержавеющей стали.
- Горелка MatriX-Plus с регулятором сжигания Lambda Pro Plus обеспечивает высокий КПД и низкие значения выбросов вредных веществ.
- Энергосберегающий высокоэффективный насос.
- Инновационная концепция управления посредством цветного сенсорного дисплея размером 7 дюймов с текстовой и графической индикацией, ассистентом ввода в эксплуатацию, индикацией расхода энергоносителей и альтернативным управлением через мобильное терминальное устройство.
- Интернет-подключение через встроенный интерфейс Wi-Fi для управления и сервисного обслуживания с помощью приложения Viessmann.

5836644 8/2019

VITODENS 200-W

Газовый конденсационный водогрейный котел
для режима работы с забором воздуха для горения извне или из помещения установки
Отопительный контур **без** смесителя

Отопительная установка	Контроллер
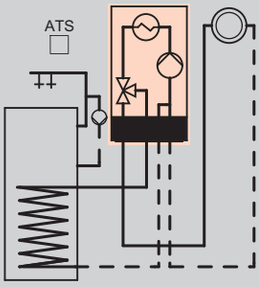 ■ 1 отопительный контур без смесителя	**Для постоянной температуры подачи и для погодозависимой теплогенерации** ■ С цветным сенсорным дисплеем размером 7 дюймов ■ Связь через встроенный интерфейс Wi-Fi ■ Возможность подключения насоса рециркуляции ГВС Для режима управления по температуре помещения требуется терморегулятор для помещений. **Vitotrol 100 (тип UTDB)** № заказа Z007694 **207,– евро MG W** **Vitotrol 100 (тип UTDB-RF)** № заказа Z007695 **385,– евро MG W** Для режима погодозависимой теплогенерации требуется датчик наружной температуры. **Датчик наружной температуры** № заказа ZK04306 **51,– евро MG W**
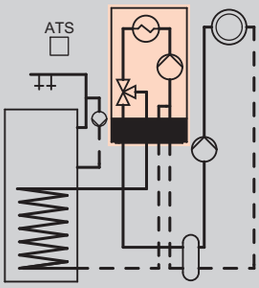 ■ 1 отопительный контур без смесителя с гидравлическим разделителем и внешним насосом отопительного контура	**Для погодозависимой теплогенерации** ■ С цветным сенсорным дисплеем размером 7 дюймов ■ Связь через встроенный интерфейс Wi-Fi ■ Возможность подключения насоса рециркуляции ГВС Для отдельного отопительного контура без смесителя с гидравлическим разделителем (отдельный насос отопительного контура) требуется модуль расширения. **Модуль расширения EM-P1** № заказа Z017411 **149,– евро MG W** **Датчик наружной температуры** № заказа ZK04306 **51,– евро MG W**

Указание!
Приборы поставляются предварительно настроенными для работы на природном газе. Переоборудование в пределах групп газа E/LL/Lw/K не требуется. Переоборудование для работы на сжиженном газе и на природном газе M выполняется на панели управления (комплект переналадки не требуется).

Для подключения внешнего электромагнитного клапана и для блокировки внешнего вытяжного вентиляционного устройства требуется в каждом случае модуль расширения EM-EA1 (№ заказа Z017412).

Комплект поставки/оборудование

- Модулируемая и поддерживаемая вентилятором горелка полного предварительного смешения с регулятором сжигания Lambda Pro Plus
- Контроллер с встроенным интерфейсом Wi-Fi
- Встроенная арматура безопасности
- Энергоэффективный насос с регулируемой частотой вращения и 3-ходовой клапан (для подключения емкостного водонагревателя)
- Расширительный бак (10 литров)
- Присоединительный элемент котла

Указание!
Для монтажа прибора **необходимо** одновременно заказать монтажное приспособление, монтажную раму или арматуру.
► *Информацию о принадлежностях для подключения и приготовления горячей воды см. в разделе «Принадлежности».*

5836644

Газовый конденсационный водогрейный котел
для режима работы с забором воздуха для горения извне или из помещения установки
Отопительный контур **без** смесителя

	Топливо	Диапазон номинальной тепловой мощности (кВт) при отоплении помещений и температуре теплоносителя 50/30 °C или 80/60 °C				MG W
		1,9 - 19,0 1,7 - 17,5	1,9 - 25,0 1,7 - 23,0	1,9 - 32,0 1,7 - 29,3		
	Природный газ E (H) Природный газ LL Природный газ Lw Природный газ K Природный газ M Сжиженный газ P	Z018102 **2.633,–**	Z018103 **2.783,–**	Z018104 **3.038,–**		№ заказа **евро**
	Природный газ E (H) Природный газ LL Природный газ Lw Природный газ K Природный газ M Сжиженный газ P	Z018102 **2.633,–**	Z018103 **2.783,–**	Z018104 **3.038,–**		№ заказа **евро**
	Технические характеристики					
	Длина	360	360	360		мм
	Ширина	450	450	450		мм
	Высота	700	700	700		мм
	Масса	33	33	33		кг
	Патрубок дымохода	60	60	60		Ø мм
	Патрубок приточного воздуховода	100	100	100		Ø мм
	Мощность при приготовлении горячей воды	17,1	22,5	28,7		кВт

Устройства прошли испытания и сертифицированы для работы на природном и сжиженном газе.

Указание по сжиженному газу!
Отличающаяся номинальная тепловая мощность при работе на сжиженном газе и на природном газе M, см. документацию по проектированию.

VITODENS 200-W

Газовый конденсационный водогрейный котел
для режима работы с забором воздуха для горения извне или из помещения установки
Отопительный контур **со** смесителем

Отопительная установка	Контроллер
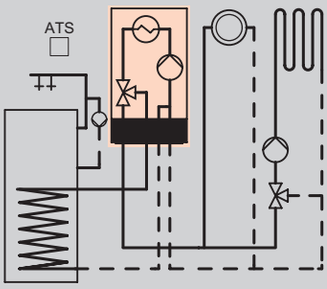 ■ 1 отопительный контур без смесителя ■ 1 отопительный контур со смесителем	**Для погодозависимой теплогенерации** ■ С цветным сенсорным дисплеем размером 7 дюймов ■ Связь через встроенный интерфейс Wi-Fi ■ Возможность подключения насоса рециркуляции ГВС Для каждого отопительного контура со смесителем необходимы принадлежности. **Комплект привода смесителя EM- MX (монтаж на смесителе)** № заказа Z017409 **404,– евро MG W** **Блок управления приводом смесителя EM-M1 (настенный монтаж)** № заказа Z017410 **263,– евро MG W** **Комплект для монтажа под котлом со смесителем, см. раздел «Принадлежности».** **Датчик наружной температуры** № заказа ZK04306 **51,– евро MG W**
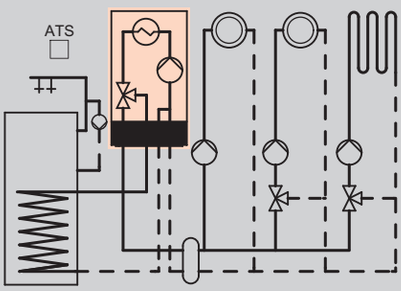 ■ 1 отопительный контур без смесителя и внешний насос отопительного контура ■ 1 или 2 отопительных контура со смесителем ■ С гидравлическим разделителем	**Для погодозависимой теплогенерации** ■ С цветным сенсорным дисплеем размером 7 дюймов ■ Связь через встроенный интерфейс Wi-Fi ■ Возможность подключения внешнего насоса отопительного контура и насоса рециркуляции ГВС Для каждого отопительного контура со смесителем необходимы принадлежности. **Комплект привода смесителя EM- MX (монтаж на смесителе)** № заказа Z017409 **404,– евро MG W** **Блок управления приводом смесителя EM- M1 (настенный монтаж)** № заказа Z017410 **263,– евро MG W** **Датчик наружной температуры** № заказа ZK04306 **51,– евро MG W**

Указание!
Приборы поставляются предварительно настроенными для работы на природном газе. Переоборудование в пределах групп газа E/LL/Lw/K не требуется. Переоборудование для работы на сжиженном газе и на природном газе M выполняется на панели управления (комплект переналадки не требуется).

Для подключения внешнего электромагнитного клапана и для блокировки внешнего вытяжного вентиляционного устройства требуется в каждом случае модуль расширения EM-EA1 (№ заказа Z017412).

Комплект поставки/оборудование

- Модулируемая и поддерживаемая вентилятором горелка полного предварительного смешения с регулятором сжигания Lambda Pro Plus
- Контроллер с встроенным интерфейсом Wi-Fi
- Встроенная арматура безопасности
- Энергоэффективный насос с регулируемой частотой вращения и 3-ходовой клапан (для подключения емкостного водонагревателя)
- Расширительный бак (10 литров)
- Присоединительный элемент котла

Указание!
Для монтажа прибора **необходимо** одновременно заказать монтажное приспособление, монтажную раму или арматуру.
► *Информацию о принадлежностях для подключения и приготовления горячей воды см. в разделе «Принадлежности».*

5836644

VITODENS 200-W

Газовый конденсационный водогрейный котел
для режима работы с забором воздуха для горения извне или из помещения установки
Отопительный контур **со** смесителем

	Топливо	Диапазон номинальной тепловой мощности (кВт) при отоплении помещений и температуре теплоносителя 50/30 °C или 80/60 °C				MG W
		1,9 - 19,0 1,7 - 17,5	1,9 - 25,0 1,7 - 23,0	1,9 - 32,0 1,7 - 29,3		
	Природный газ E (H) Природный газ LL Природный газ Lw Природный газ K Природный газ M Сжиженный газ P	Z018102 **2.633,–**	Z018103 **2.783,–**	Z018104 **3.038,–**		№ заказа **евро**
	Природный газ E (H) Природный газ LL Природный газ Lw Природный газ K Природный газ M Сжиженный газ P	Z018102 **2.633,–**	Z018103 **2.783,–**	Z018104 **3.038,–**		№ заказа **евро**

Технические характеристики					
Длина	360	360	360		мм
Ширина	450	450	450		мм
Высота	700	700	700		мм
Масса	33	33	33		кг
Патрубок дымохода	60	60	60		Ø мм
Патрубок приточного воздуховода	100	100	100		Ø мм
Мощность при приготовлении горячей воды	17,1	22,5	28,7		кВт

Устройства прошли испытания и сертифицированы для работы на природном и сжиженном газе.

Указание по сжиженному газу!
Отличающаяся номинальная тепловая мощность при работе на сжиженном газе и на природном газе M, см. документацию по проектированию.

5836644

Принадлежности
без емкостного водонагревателя

Схема системы		MG W
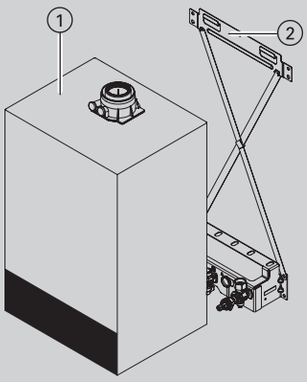		
① **Vitodens**		
② **Принадлежности для монтажа** Для монтажа и подключения прибора необходимо одновременно заказать монтажное приспособление, монтажную раму или арматуру. ►См. в разделе «Принадлежности для монтажа»		
По выбору		
Датчик температуры емкостного водонагревателя Для измерения температуры воды в контуре ГВС (длина 3,75 м). *Требуется для стороннего емкостного водонагревателя.*	ZK04671 **84,–**	№ заказа **евро**
Комплект приемной воронки ■ Приемная воронка с сифоном ■ Соединительный шланг	7459591 **35,–**	№ заказа **евро**
Заглушки для подключения емкостного водонагревателя Для газового одноконтурного водогрейного котла Чтобы заглушить подающую и обратную магистраль емкостного водонагревателя при работе без емкостного водонагревателя.	ZK02164 **7,–**	№ заказа **евро**

Принадлежности
с подставным Vitocell 100-W (объем 120 и 150 литров)
стальной, с **внутренним эмалевым покрытием «Ceraprotect»**

Схема системы

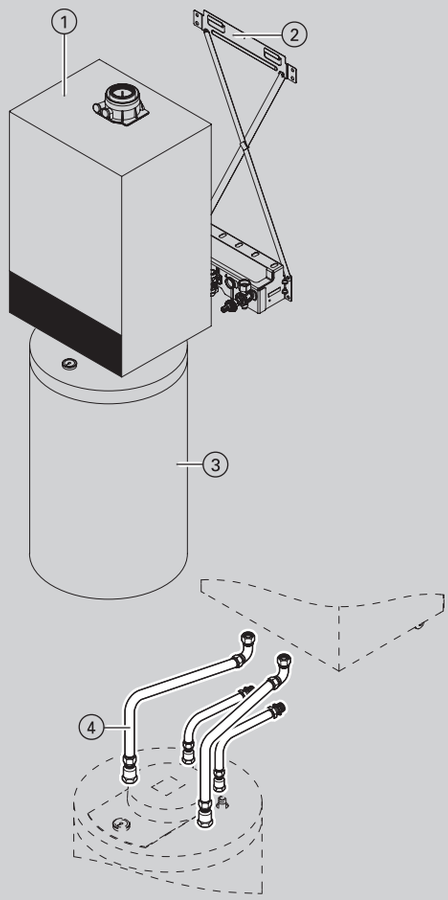

		MG W
① **Vitodens**		
② **Принадлежности для монтажа** Для монтажа и подключения прибора необходимо одновременно заказать монтажное приспособление, монтажную раму или арматуру. ►См. в разделе «Принадлежности для монтажа»		
③ **Vitocell 100-W, тип CUGA** Подставной емкостный водонагреватель, с внутренним нагревом ■ Объем 120 л ■ Из стали, с внутренним эмалевым покрытием «Ceraprotect» ■ Цвет белый	Z013667 **830,–**	№ заказа **евро**
Vitocell 100-W, тип CUGA Подставной емкостный водонагреватель, с внутренним нагревом ■ Объем 150 л ■ Из стали, с внутренним эмалевым покрытием «Ceraprotect» ■ Цвет белый	Z013668 **891,–**	№ заказа **евро**
④ **Комплект подключений для подставного емкостного водонагревателя** Для открытой и скрытой прокладки (заказать дополнительно) ■ Соединительные линии ■ Датчик температуры емкостного водонагревателя	ZK04709 **203,–**	№ заказа **евро**
По выбору		
Анод с электропитанием ■ Техническое обслуживание не требуется ■ Вместо имеющегося в комплекте поставки магниевого анода	7265008 **373,–**	№ заказа **евро**
Термометр Для монтажа в теплоизоляции или во фронтальной панели облицовки.	7595765 **18,–**	№ заказа **евро**
Блок предохранительных устройств согласно DIN 1988 (DN 15) Для открытой проводки ■ Мембранный предохранительный клапан на 10 бар (1 МПа)	7180097 **177,–**	№ заказа **евро**

5836644

VITODENS 200-W

Принадлежности
с подставным Vitocell 100-W (объем 120 и 150 литров)
стальной, с **внутренним эмалевым покрытием «Ceraprotect»**

Схема системы			
	Редукционный клапан (DN 15)	7180148 **81,–**	№ заказа **евро** **MG W**
	Комплект приемной воронки ■ Приемная воронка с сифоном ■ Соединительный шланг	7459591 **35,–**	№ заказа **евро** **MG W**
	Приспособление для переноски Для облегчения подачи на место установки всех вертикальных емкостных водонагревателей ■ Теплоизоляция из жесткого пенополиуретана ■ Объем до 300 л	7262751 **113,–**	№ заказа **евро** **MG N**

5836644

Принадлежности
с приставным Vitocell 100-W (160, 200 или 300 литров, цвет белый)
стальной, с **внутренним эмалевым покрытием «Ceraprotect»**

Схема системы

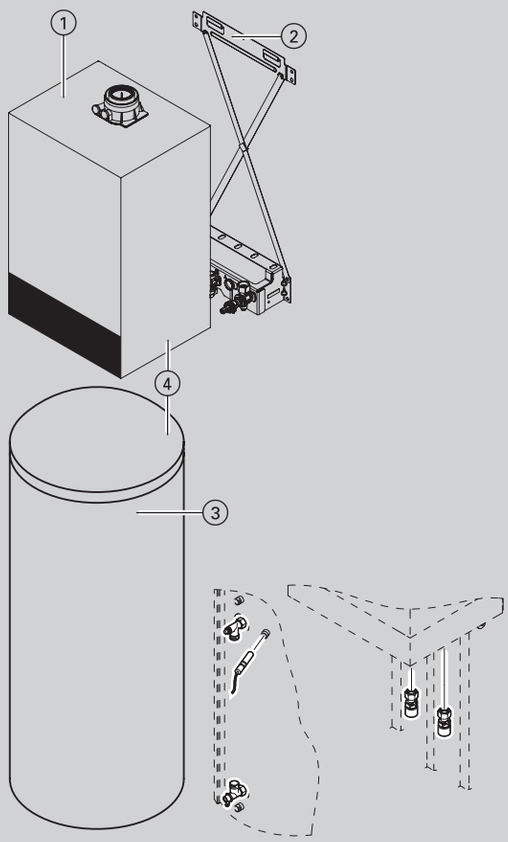

		MG W
① **Vitodens**		
② **Принадлежности для монтажа** Для монтажа и подключения прибора необходимо одновременно заказать монтажное приспособление, монтажную раму или арматуру. ►См. в разделе «Принадлежности для монтажа»		
③ **Vitocell 100-W, тип CVA** Приставной емкостный водонагреватель ■ Объем 160 л ■ Из стали, с внутренним эмалевым покрытием «Ceraprotect» ■ Цвет белый	Z002358 **852,–**	№ заказа **евро**
Vitocell 100-W, тип CVA Приставной емкостный водонагреватель ■ Объем 200 л ■ Из стали, с внутренним эмалевым покрытием «Ceraprotect» ■ Цвет белый	Z002359 **879,–**	№ заказа **евро**
Vitocell 100-W, тип CVAA Приставной емкостный водонагреватель ■ Объем 300 л ■ Из стали, с внутренним эмалевым покрытием «Ceraprotect» ■ Цвет белый	Z013673 **1.127,–**	№ заказа **евро**
④ **Комплект подключений для приставного емкостного водонагревателя с датчиком температуры емкостного водонагревателя, исполнение с резьбовыми подключениями** (Заказать дополнительно, емкостный водонагреватель устанавливается слева или справа от котла.)	ZK04710 **162,–**	№ заказа **евро**
Комплект подключений для приставного емкостного водонагревателя с датчиком температуры емкостного водонагревателя, исполнение с подключениями под пайку (Заказать дополнительно, емкостный водонагреватель устанавливается слева или справа от котла.)	ZK04711 **162,–**	№ заказа **евро**
По выбору		
Анод с электропитанием ■ Техническое обслуживание не требуется ■ Вместо имеющегося в комплекте поставки магниевого анода	7265008 **373,–**	№ заказа **евро**

VITODENS 200-W

Принадлежности
с приставным Vitocell 100-W (160, 200 или 300 литров, цвет белый)
стальной, с **внутренним эмалевым покрытием «Ceraprotect»**

Схема системы			MG W
	Термометр Для монтажа в теплоизоляции или во фронтальной панели облицовки.	7595765 **18,–**	№ заказа **евро**
	Блок предохранительных устройств по DIN 1988 (DN 15, R 3/4) ■ Мембранный предохранительный клапан 10 бар (1 МПа) ■ Запорный клапан ■ Обратный клапан и контрольный штуцер ■ Манометр ■ Объем водонагревателя до 200 л	7219722 **190,–**	№ заказа **евро**
	Блок предохранительных устройств по DIN 1988 (DN 20, R 1) ■ Мембранный предохранительный клапан 10 бар (1 МПа) ■ Запорный клапан ■ Обратный клапан и контрольный штуцер ■ штуцер для подключения манометра ■ Объем водонагревателя от 300 до 1000 л. *Для открытой проводки.*	7180662 **190,–**	№ заказа **евро**
	Комплект приемной воронки ■ Приемная воронка с сифоном ■ Соединительный шланг	7459591 **35,–**	№ заказа **евро**
	Приспособление для переноски Для облегчения подачи на место установки всех вертикальных емкостных водонагревателей ■ Теплоизоляция из жесткого пенополиуретана ■ Объем до 300 л	7262751 **113,–**	№ заказа **евро** MG N

5836644 5836611

Принадлежности
с приставным Vitocell 300-W (160 или 200 литров, цвет белый)
из **специальной нержавеющей стали**

Схема системы

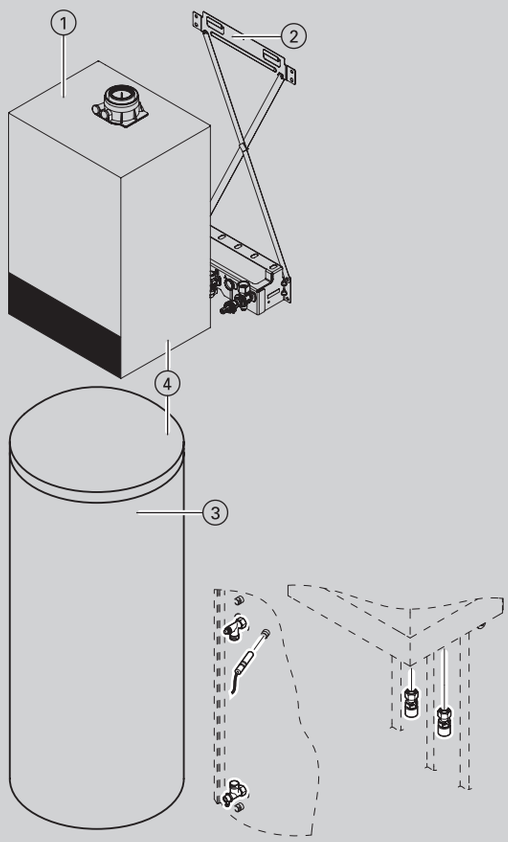

		MG W
① **Vitodens**		
② **Принадлежности для монтажа** Для монтажа и подключения прибора необходимо одновременно заказать монтажное приспособление, монтажную раму или арматуру. ►См. в разделе «Принадлежности для монтажа»		
③ **Vitocell 300-W, тип EVIA-A** Приставной емкостный водонагреватель, с внутренним нагревом ■ Объем 160 л ■ Из специальной нержавеющей стали ■ Высокоэффективная теплоизоляция ■ Термометр ■ Цвет белый	Z015298 **1.609,–**	№ заказа **евро**
Vitocell 300-W, тип EVIA-A Приставной емкостный водонагреватель, с внутренним нагревом ■ Объем 200 л ■ Из специальной нержавеющей стали ■ Высокоэффективная теплоизоляция ■ Термометр ■ Цвет белый	Z015299 **1.659,–**	№ заказа **евро**
④ **Комплект подключений для приставного емкостного водонагревателя с датчиком температуры емкостного водонагревателя, исполнение с резьбовыми подключениями** (Заказать дополнительно, емкостный водонагреватель устанавливается слева или справа от котла.)	ZK04710 **162,–**	№ заказа **евро**
Комплект подключений для приставного емкостного водонагревателя с датчиком температуры емкостного водонагревателя, исполнение с подключениями под пайку (Заказать дополнительно, емкостный водонагреватель устанавливается слева или справа от котла.)	ZK04711 **162,–**	№ заказа **евро**
По выбору		

VITODENS 200-W

Принадлежности
с приставным Vitocell 300-W (160 или 200 литров, цвет белый)
из **специальной нержавеющей стали**

Схема системы			
	Блок предохранительных устройств по DIN 1988 (DN 15, R 3/4) ■ Мембранный предохранительный клапан 10 бар (1 МПа) ■ Запорный клапан ■ Обратный клапан и контрольный штуцер ■ Манометр	7219722 **190,–**	№ заказа **евро** **MG W**
	Комплект приемной воронки ■ Приемная воронка с сифоном ■ Соединительный шланг	7459591 **35,–**	№ заказа **евро** **MG W**
	Приспособление для переноски Для облегчения подачи на место установки всех вертикальных емкостных водонагревателей ■ Теплоизоляция из жесткого пенополиуретана ■ Объем до 300 л	7262751 **113,–**	№ заказа **евро** **MG N**

Принадлежности
с приставным Vitocell 100-W (300 или 400 литров, цвет белый)
из стали, с **эмалевым покрытием Ceraprotect, для гелиоустановок**

Схема системы

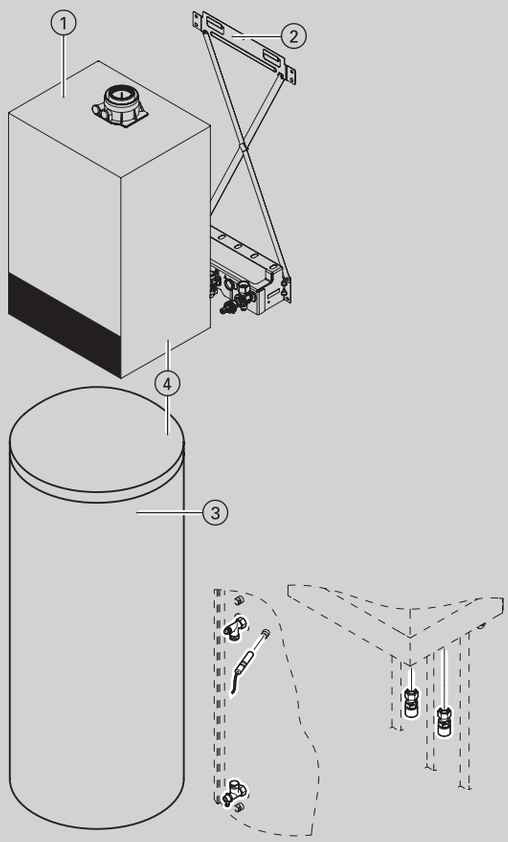

		MG W
① **Vitodens**		
② **Принадлежности для монтажа** Для монтажа и подключения прибора необходимо одновременно заказать монтажное приспособление, монтажную раму или арматуру. ►См. в разделе «Принадлежности для монтажа»		
③ **Vitocell 100-W, тип CVBB** Приставной емкостный водонагреватель с двумя змеевиками греющего контура ■ Объем 300 л ■ Из стали, с внутренним эмалевым покрытием «Ceraprotect» ■ Цвет белый	Z013675 **1.378,–**	№ заказа **евро**
Vitocell 100-W тип CVB Приставной емкостный водонагреватель с двумя змеевиками греющего контура ■ Объем 400 л ■ Из стали, с внутренним эмалевым покрытием «Ceraprotect» ■ Цвет белый	Z005379 **1.822,–**	№ заказа **евро**
④ **Комплект подключений для приставного емкостного водонагревателя с датчиком температуры емкостного водонагревателя, исполнение с резьбовыми подключениями** (Заказать дополнительно, емкостный водонагреватель устанавливается слева или справа от котла.)	ZK04710 **162,–**	№ заказа **евро**
Комплект подключений для приставного емкостного водонагревателя с датчиком температуры емкостного водонагревателя, исполнение с подключениями под пайку (Заказать дополнительно, емкостный водонагреватель устанавливается слева или справа от котла.)	ZK04711 **162,–**	№ заказа **евро**
По выбору		
Анод с электропитанием ■ Техническое обслуживание не требуется ■ Вместо имеющегося в комплекте поставки магниевого анода	7265008 **373,–**	№ заказа **евро**
Термометр Для монтажа в теплоизоляции или во фронтальной панели облицовки.	7595765 **18,–**	№ заказа **евро**
Блок предохранительных устройств по DIN 1988 (DN 20, R 1) ■ Мембранный предохранительный клапан 10 бар (1 МПа) ■ Запорный клапан ■ Обратный клапан и контрольный штуцер ■ штуцер для подключения манометра *Для открытой проводки.*	7180662 **190,–**	№ заказа **евро**

VITODENS 200-W

Принадлежности
с приставным Vitocell 100-W (300 или 400 литров, цвет белый)
из стали, с **эмалевым покрытием Ceraprotect, для гелиоустановок**

Схема системы			
	Комплект приемной воронки ■ Приемная воронка с сифоном ■ Соединительный шланг	7459591 **35,–**	№ заказа **евро** **MG W**
	Приспособление для переноски Для облегчения подачи на место установки всех вертикальных емкостных водонагревателей ■ Теплоизоляция из жесткого пенополиуретана ■ Объем до 300 л	7262751 **113,–**	№ заказа **евро** **MG N**
	Приспособление для переноски Для облегчения подачи на место установки всех вертикальных емкостных водонагревателей ■ Со **съемной** теплоизоляцией *Не для 100-V/-B/-L объемом от 750 л.*	ZK01793 **210,–**	№ заказа **евро** **MG N**

5836644

Принадлежности

Принадлежности для монтажа

Монтажное приспособление для открытой проводки Для газового одноконтурного водогрейного котла ■ Крепежные элементы ■ Арматура ■ Запорный газовый кран R ¾ с встроенным предохранительным клапаном, срабатывающим при превышении установленной температуры	ZK04307 **197,–**	№ заказа **евро** **MG W**

x.x

Принадлежности

Принадлежности для монтажа

Арматура для открытой проводки Для газового одноконтурного водогрейного котла ■ Арматура ■ Запорный газовый кран R ¾ с встроенным предохранительным клапаном, срабатывающим при превышении установленной температуры	ZK04669 **172,–**	№ заказа **евро** **MG W**

Принадлежности

Монтаж у стены

		MG W
Пристенная монтажная рама (глубина монтажа 110 мм) Для газового одноконтурного водогрейного котла Предназначена для установки котла у стенок облегченных конструкций или для произвольной установки в помещении. *Необходимо дополнительно заказать монтажное приспособление (№ заказа ZK04307).*	ZK04309 **276,–**	№ заказа **евро**
Дополнительные потолочные опоры для пристенной монтажной рамы Для установки в произвольном месте помещения.	7329151 **76,–**	№ заказа **евро**

Принадлежности

Отопительный контур

Комплект для монтажа под котлом с смесителем Для газового одноконтурного водогрейного котла. Комплектный узел для распределения тепла через один отопительный контур со смесителем и один отопительный контур без смесителя для монтажа под котлом. ■ Пластинчатый теплообменник для отделения от системы отопительного контура со смесителем ■ Энергоэффективный насос с регулируемой частотой вращения для отопительного контура со смесителем ■ 3-ходовой смеситель с электроприводом ■ Блок управления смесителем, информационный обмен через PlusBus ■ Регулируемый байпас ■ Датчик температуры подачи ■ Вентиль для регулировки объемного расхода обоих отопительных контуров ■ Арматурная крышка в дизайне котла Комплект для монтажа под котлом может использоваться только в сочетании с монтажным приспособлением для открытой проводки. Необходимо дополнительно заказать монтажное приспособление. Не используется в сочетании с подставным емкостным водонагревателем Vitocell 100-W. Для других случаев применения использовать комплект привода смесителя. *Максимальная передаваемая тепловая мощность отопительного контура со смесителем равна 14 кВт. Дополнительную информацию см. в инструкции по проектированию Vitodens.*	ZK04304 **1.419,–**	№ заказа **евро** **MG W**
Расходомер Для индикации данных расхода отопительного контура без смесителя.	7438927 **92,–**	№ заказа **евро** **MG W**
Накладное термореле Ограничитель максимальной температуры для системы внутрипольного отопления. С соединительным кабелем (длиной 1,5 м).	7425493 **135,–**	№ заказа **евро** **MG W**

5836644

Принадлежности

Арматурные крышки

		MG W
Арматурная крышка для котла шириной 450 мм Без водонагревателя и с приставным емкостным водонагревателем. 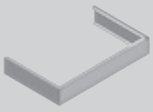	ZK04310 **64,–**	№ заказа **евро**

Установки нейтрализации конденсата

		MG W
Устройство нейтрализации конденсата с настенным крепежом ■ Для конденсационных котлов мощностью до 35 кВт ■ С гранулированным заполнителем ■ Присоединительный уголок для подключения шлангов DN 20 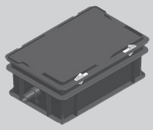	ZK03652 **192,–**	№ заказа **евро**
Гранулированный заполнитель (2,5 кг) Для устройства нейтрализации конденсата, № заказа ZK03652.	ZK03654 **60,–**	№ заказа **евро**

Установки для подъема конденсата

		MG W
Установка для подъема конденсата SI1800 Автоматическая установка для подъема конденсата с макс. высотой подъема 5 м вод.ст. ■ Центробежный насос 230 В/70 Вт ■ Сборный резервуар объемом 2 л ■ Напорный шланг 5 м ■ Обратный клапан ■ Сигнальный контакт: переключающий контакт (беспотенциальный) 250 В/4 А (омическая нагрузка) 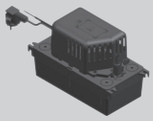	ZK02486 **200,–**	№ заказа **евро**

Принадлежности		
Датчики		MG W
Погружной датчик температуры (для гидравлического разделителя) Для измерения температуры в гидравлическом разделителе. ■ С соединительным кабелем и штекером.	ZK04032 **74,–**	№ заказа **евро**
Принадлежности для контроллера отопительного контура		MG W
Накладной терморегулятор Термостатный ограничитель максимальной температуры для системы внутрипольного отопления ■ С соединительным кабелем (длиной 1,5 м)	ZK04647 **118,–**	№ заказа **евро**
Принадлежности		MG W
Устройство подпитки для монтажного приспособления Для газового одноконтурного водогрейного котла ■ С разделителем труб 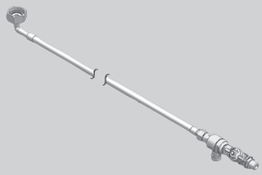	ZK02163 **51,–**	№ заказа **евро**

Принадлежности

Отопительный контур Подключение к отопительному контуру (номинальный диаметр)	DN20 - ¾"	DN25 - 1"	DN32-1¼"	MG W
Насосная группа отопительного контура Divicon со смесителем ■ Насос отопительного контура (регулируемый по частоте вращения энергоэффективный насос), с кабелем и штекером ■ Обратный клапан ■ 2 шаровых крана с термометром ■ Теплоизоляция ■ Комплект привода смесителя (абонент шины PlusBus), включая соединительный кабель (длина 3,5 м)				
Насосная группа отопительного контура Divicon в сборе ■ 3-ходовой смеситель и комплект привода смесителя ■ Блок управления и электропривод смесителя ■ Насос Wilo Yonos PARA 25/6	ZK04319 **1 046,–**	ZK04320 **1 070,–**	**–**	№ заказа **евро**
Насосная группа отопительного контура Divicon в сборе ■ 3-ходовой смеситель и комплект привода смесителя ■ Блок управления и электропривод смесителя ■ Насос Wilo Yonos PARA Opt. 25/7.5	**–**		ZK04321 **1 110,–**	№ заказа **евро**
Комплект кабелей (с штекером 40 и 74) Для замены соединительных кабелей, находящихся в комплекте поставки, для 2 или 3 отопительных контуров со смесителем, для соединения блоков управления смесителем.	ZK04322 **14,–**			№ заказа **евро**
Насосная группа отопительного контура Divicon без смесителя ■ Насос отопительного контура (регулируемый по частоте вращения энергоэффективный насос), с кабелем и штекером ■ Обратный клапан ■ 2 шаровых крана с термометром ■ Теплоизоляция				
Насосная группа отопительного контура Divicon в сборе Без смесителя, с насосом Wilo Yonos PARA 25/6	7521287 **683,–**	7521288 **708,–**	**–**	№ заказа **евро**
Насосная группа отопительного контура Divicon в сборе Без смесителя, с насосом Wilo Yonos PARA Opt. 25/7.5	**–**		ZK01831 **735,–**	№ заказа **евро**
Настенное крепление для отдельных насосных групп Divicon (соединение теплогенератора с насосной группой Divicon обеспечивается заказчиком)	7465894 **40,–**			№ заказа **евро**
Байпасный клапан Для гидравлической балансировки отопительного контура. 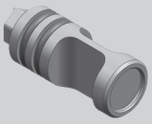	7464889 **10,–**			№ заказа **евро**
Распределительный коллектор для 2 насосных групп Divicon ■ С теплоизоляцией ■ Монтаж на стене (с заказываемым отдельно настенным креплением) 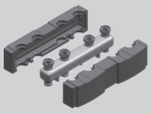	7460638 **229,–**		7466337 **260,–**	№ заказа **евро**
Распределительный коллектор для 3 насосных групп Divicon ■ С теплоизоляцией ■ Монтаж на стене (с заказываемым отдельно настенным креплением) 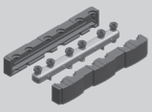	7460643 **317,–**		7466340 **360,–**	№ заказа **евро**
Настенное крепление для распределительного коллектора (соединение теплогенератора с распределительным коллектором обеспечивается заказчиком) 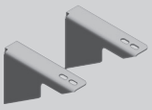	7465439 **40,–**			№ заказа **евро**

Принадлежности

Отопительный контур

Подключение к отопительному контуру (номинальный диаметр)	DN20 - ¾"	DN25 - 1"	DN32-1¼"	MG W
Гидравлический разделитель для Divicon Объемный расход до 4,5 м³/ч. Монтаж на распределительном коллекторе. ■ Теплоизоляция (черного цвета). ■ Встроенная погружная гильза. 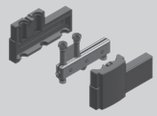	7460649 **236,–**			№ заказа **евро**
Гидравлический разделитель для Divicon Объемный расход до 7,5 м³/ч. Монтаж на распределительном коллекторе. ■ Теплоизоляция (черного цвета). ■ Встроенная погружная гильза. 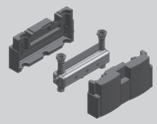	7460648 **292,–**			№ заказа **евро**

Указание!
При подборе насосной группы отопительного контура Divicon следует учитывать документацию по проектированию.

Гидравлический разделитель

		MG W
Гидравлический разделитель, тип Q70 ■ Объемный расход теплоносителя до 3 м³/ч ■ Присоединительный патрубок с внутренней резьбой R 1 ■ Муфты Rp 1/2 для удаления воздуха, опорожнения и погружной гильзы для датчика температуры ■ Воздухоотводчик и погружная гильза ■ Теплоизоляция из пенополипропилена согласно Положению об экономии энергии 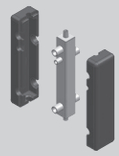	ZK03679 **191,–**	№ заказа **евро**
Настенная консоль гидравлического разделителя, тип Q70 с крепежным материалом 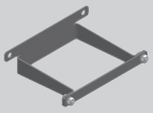	ZK03682 **47,–**	№ заказа **евро**

►*Большие по размеру гидравлические разделители см. в прайс-листе Viessmann, для котлов Vitodens 200-W от 49 кВт.*

Прочее

		MG N
Комплект инструментов Для сервиса и технического обслуживания. Используется для всех котлов Vitodens, Vitopend производства Viessmann. Чемоданчик для всех инструментов, необходимых для технического и сервисного обслуживания: отвертка, удлинитель и насадки.	ZK04569 **78,–**	№ заказа **евро**
Промывочное устройство для пластинчатого теплообменника	7373005 **132,–**	№ заказа **евро**

Принадлежности

Контроллер для управления по температуре помещения

		MG W
Vitotrol 100 (тип UTA) ■ Терморегулятор для помещений (работа от сетевого напряжения 230 В) ■ Релейный (двухпозиционный) выход ■ Аналоговый таймер ■ Суточная программа	7170149 **173,–**	№ заказа **евро**
Vitotrol 100 (тип UTDB) ■ Регулятор температуры помещения ■ Релейный (двухпозиционный) выход ■ С управлением в режиме текстового меню ■ Цифровой таймер ■ Суточная и недельная программа ■ 3 предварительно настроенные временные программы, с возможностью индивидуальной настройки ■ Автономное электропитание (от батарей 3 В)	Z007694 **207,–**	№ заказа **евро**
Vitotrol 100 (тип UTDB-RF) ■ Терморегулятор для помещений с встроенным радиопередатчиком и отдельным приемником с переключающим (двухпозиционным) выходом ■ С управлением в режиме текстового меню ■ Цифровой таймер ■ Суточная и недельная программа ■ 3 предварительно настроенные временные программы, с возможностью индивидуальной настройки ■ Терморегулятор для помещений с питанием от батарей 3 В, приемник с питанием от сети 230 В	Z007695 **385,–**	№ заказа **евро**

Устройства дистанционного управления

Vitotrol 200-E Кабельное устройство дистанционного управления (абонент шины PlusBus). Графический дисплей с подсветкой и текстовой индикацией. Настройки следующих функций для одного, двух, трех отопительных контуров. ■ **Кабельный** информационный обмен с теплогенератором ■ Временные программы для отопительных контуров и емкостного водонагревателя ■ Комфортные функции, например, программа отпуска/программа для отпуска дома ■ Заданное значение температуры в контуре ГВС и до 3 заданных значений для температуры помещений ■ Встроенный датчик температуры помещения для управления по температуре помещения (только для одного отопительного контура со смесителем) ■ На дисплее отображаются наружная температура, температура помещения и режимы работы. Если Vitotrol 200-E используется для управления по температуре помещения, то устройство должно быть размещено в основном жилом помещении (типовом жилом помещении). Необходимо заказать датчик температуры помещения, № заказа 7438537, если Vitotrol 200-E не может быть размещен в подходящем месте для измерения температуры помещения. *Макс. 2 Vitotrol 200-E на каждый теплогенератор (смешанный режим работы с Vitotrol 300-E* **невозможен***).*	Z017415 **270,–**	№ заказа **евро** **MG W**

Датчики

		MG W
Датчик наружной температуры Для крепления на наружной стене ■ Цвет белый ■ NTC 10 кОм	ZK04306 **51,–**	№ заказа **евро**
Датчик температуры помещения (NTC 10 кОм) В корпусе для настенного монтажа *В качестве дополнения к Vitotrol 200-E* *Используется, если не удается установить Vitotrol 200-E в подходящем месте для измерения температуры помещения.*	7438537 **74,–**	№ заказа **евро**
Погружной датчик температуры (для гидравлического разделителя) Для измерения температуры в гидравлическом разделителе. ■ С соединительным кабелем и штекером.	ZK04032 **76,–**	№ заказа **евро**

5836644

Принадлежности для контроллера

Принадлежности

Модуль расширения для контроллера отопительного контура

		MG W
Накладной терморегулятор Термостатный ограничитель максимальной температуры для системы внутрипольного отопления ■ С соединительным кабелем (длиной 1,5 м)	ZK04647 **118,–**	№ заказа **евро**
Блок управления приводом смесителя EM-M1 (настенный монтаж) (Абонент шины PlusBus) Для одного отопительного контура со смесителем, с кабелями и штекерами. ■ Блок управления приводом смесителя для отдельно заказываемого электропривода смесителя ■ Датчик температуры подающей магистрали в виде накладного датчика (NTC 10 кОм), с соединительным кабелем (длина 5,8 м) и штекером ■ Штекер для насоса отопительного контура и электропривода смесителя ■ Кабель подключения к сети и кабель шины PlusBus с штекером ■ Подключение погружного датчика температуры для гидравлического разделителя (погружной датчик температуры необходимо заказать отдельно.) *Не требуется при использовании комплекта для монтажа под котлом со смесителем.*	Z017410 **263,–**	№ заказа **евро**
Комплект привода смесителя EM-MX (для Divicon) (Абонент шины PlusBus) Для одного отопительного контура со смесителем, с кабелями и штекерами. ■ Блок управления приводом смесителя **с электроприводом смесителя** для Divicon ■ Датчик температуры подающей магистрали в качестве погружного датчика температуры (NTC 10 кОм) для монтажа в насосной группе Divicon, с соединительным кабелем (0,9 м) и штекером ■ Штекер насоса отопительного контура ■ Кабель подключения к сети и кабель шины PlusBus с штекером ■ Подключение погружного датчика температуры для гидравлического разделителя (погружной датчик температуры необходимо заказать отдельно.)	Z017414 **382,–**	№ заказа **евро**

Модули расширения функциональных возможностей

		MG W
Модуль расширения EM-P1 (Абонент шины PlusBus) Модуль расширения функциональных возможностей в корпусе для настенного монтажа. ■ Подключение насоса отопительного контура для отопительного контура без смесителя ■ Подключение насоса рециркуляции ГВС ■ Подключение погружного датчика температуры для гидравлического разделителя (погружной датчик температуры необходимо заказать отдельно.) *Требуется, например, для отдельного отопительного контура без смесителя с гидравлическим разделителем (отдельный насос отопительного контура).*	Z017411 **149,–**	№ заказа **евро**

Принадлежности

Модули расширения функциональных возможностей		MG W
Модуль расширения EM-S1 (Абонент шины PlusBus) Модуль расширения функциональных возможностей в корпусе для настенного монтажа. Электронный контроллер с управлением по разности температур для бивалентного приготовления горячей воды и для простой схемы поддержки отопления помещений гелиоколлекторами ■ Расчет баланса энергии и система диагностики ■ Регулирование частоты вращения насоса контура гелиоустановки при помощи входного ШИМ-сигнала ■ Возможность подавления догрева емкостного водонагревателя теплогенератором в зависимости от энергоотдачи гелиоустановки	Z017413 **395,–**	№ заказа **евро**
Модуль расширения EM-EA1 (Абонент шины PlusBus) Модуль расширения функциональных возможностей в корпусе для настенного монтажа. Посредством входов и выходов может быть реализована **одна** из следующих функций. К теплогенератору могут быть подключены **макс. 3** модуля расширения EM-EA1. ■ Подключение внешнего электромагнитного клапана ■ Блокировка внешнего вытяжного устройства ■ Вход 24 В сигнала неисправности и блокировка установки ■ Вход 230 В сигнала неисправности и блокировка установки ■ Выход сигнала неисправности ■ Переключение режимов работы (для всех отопительных контуров) ■ Вход 0 - 10 В для внешнего сигнала запроса температуры *Требуется для подключения сообщений о неисправностях, например, установки для подъема конденсата.*	Z017412 **220,–**	№ заказа **евро**

5836644

10 лет гарантии

на все теплообменники из специальной стали для жидкотопливных/газовых конденсационных котлов мощностью до 150 кВт

Настенный газовый конденсационный котел
12 - 150 кВт

Vitodens 200-W

Тур B2HA

Настенный газовый конденсационный котел,
с модулируемой цилиндрической горелкой MatriX, для режима работы с забором воздуха для горения извне или из помещения установки.

Для работы на природном и сжиженном газе

Допустимое рабочее давление
- Vitodens 200-W с 49 - 99 кВт = 4 бар (0,4 МПа)
- Vitodens 200-W с 120 - 150 кВт = 6 бар (0,6 МПа)

- Возможно каскадное подключение до 6 водогрейных котлов при мощности от 98 кВт до 594 кВт.
- Нормативный КПД: до 98 % (H_s)/109 % (H_i).
- Долговечность и эффективность благодаря использованию теплообменников Inox-Radial.
- Модулируемая цилиндрическая горелка MatriX с высоким сроком службы благодаря применению жаровой сетки MatriX из нержавеющей стали, стойкой к высоким температурным нагрузкам.
- Простой в использовании контроллер Vitotronic с текстовой и графической индикацией.
- Панель управления контроллера может монтироваться на настенной панели.
- Регулятор сгорания Lambda Pro Control для всех видов газа.
- Низкий уровень производимого шума благодаря низкой частоте вращения вентилятора.

5/2018
5829685

VITODENS 200-W

Газовый конденсационный одноконтурный котел - однокотловая установка
с забором воздуха для горения извне или из помещения установки

Отопительная установка	Контроллер
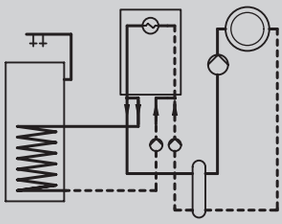 ■ 1 отопительный контур без смесителя с гидравлическим разделителем и внешним насосом отопительного контура	**Vitotronic 100** **Тип HC1B, для режима с постоянной температурой подачи** Для режима управления по температуре помещения, по выбору: **Vitotrol 100 (тип UTA)** № заказа 7170149 **173,–** **MG W** **Vitotrol 100 (тип UTDB)** № заказа Z007694 **207,– евро** **MG W** **Vitotrol 100 (тип UTDB-RF)** № заказа Z007695 **385,– евро** **MG W** **Внутренний модуль расширения H1** № заказа 7498513 **80,– евро** **MG W**
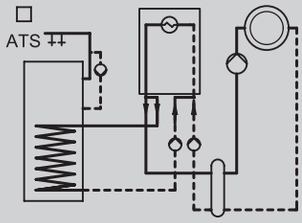 ■ 1 отопительный контур без смесителя с гидравлическим разделителем и внешним насосом отопительного контура ■ С или без циркуляционного насоса ГВС	**Vitotronic 200** **Тип HO1B, для режима погодозависимой теплогенерации** 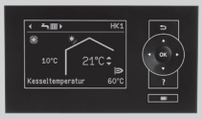 **Без** циркуляционного насоса ГВС: **Внутренний модуль расширения H1** № заказа 7498513 **80,– евро** **MG W** **С** циркуляционным насосом ГВС: **Модуль расширения AM1** № заказа 7452092 **118,– евро** **MG W**
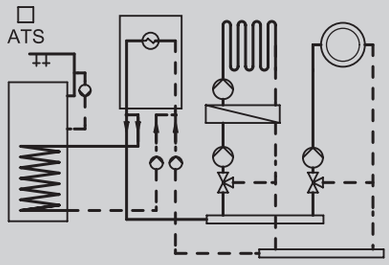 ■ 1 или 2 отопительных контура со смесителем и разделением отопительных контуров ■ С или без циркуляционного насоса ГВС	**Vitotronic 200** **Тип HO1B, для режима погодозависимой теплогенерации** С возможностью подключения одного отопительного контура без смесителя и двух отопительных контуров со смесителем. Для каждого **отопительного контура со смесителем** необходимы принадлежности: **Комплект привода смесителя, с блоком управления (монтаж на смесителе)** № заказа ZK02940 **427,– евро** **MG W** **Блок управления приводом смесителя (монтаж на стене)** № заказа ZK02941 **274,– евро** **MG W** **С** циркуляционным насосом ГВС: **Внутренний модуль расширения H1** № заказа 7498513 **80,– евро** **MG W**

7.3

Устройства поставляются предварительно настроенными для работы с природным газом. Переоборудование в пределах групп газа E/LL не требуется. Переоборудование для работы на сжиженном газе выполняется на газовой арматуре и контроллере (набор для перенастройки не требуется).
С помощью внутреннего модуля расширения H1 (принадлежность) также может быть выполнено подключение внешнего предохранительного электромагнитного клапана. Для блокировки внешнего вытяжного устройства вместо внутреннего модуля расширения H1 (№ заказа 7498513) необходим внутренний модуль расширения H2 (№ заказа 7498514).

Комплектация:

- Модулируемая горелка предварительного смешивания с регулятором сжигания Lambda Pro-Control
- Контроллер для постоянной температуры подачи или режима погодозависимой теплогенерации
- Присоединительный элемент котла

Указание!
Для монтажа котла **необходимо** заказать комплект подключения отопительного контура, см. раздел "Принадлежности".
► *Информацию о принадлежностях для подключения и приготовления горячей воды см. в разделе "Принадлежности".*
► *Информацию о системе удаления продуктов сгорания см. в регистре 7.6.*
► *Информацию о многокотловых установках см. в следующем разделе прайс-листа.*

5829685

Газовый конденсационный одноконтурный котел - однокотловая установка
с забором воздуха для горения извне или из помещения установки

Топливо	Диапазон номинальной тепловой мощности (кВт) при отоплении помещений и температуре теплоносителя 50/30 °C или 80/60 °C						MGW
	12 - 49 10,9 - 45,0	12 - 60 10,9 - 55,2	20 - 80 18,2 - 74,1	20 - 99 18,2 - 90,9	32 - 120 29,1 - 110,9	32 - 150 29,1 - 136	
Природный газ E (H) Сжиженный газ P	B2HAK06 **3.235,–**	B2HAK07 **3.760,–**	B2HAK08 **4.420,–**	B2HAK09 **5.319,–**	B2HAK10 **6.591,–**	B2HAK11 **7.644,–**	№ заказа **евро**
Природный газ E (H) Сжиженный газ P	B2HAK12 **3.526,–**	B2HAK13 **4.051,–**	B2HAK14 **4.711,–**	B2HAK15 **5.610,–**	B2HAK16 **6.882,–**	B2HAK17 **7.935,–**	№ заказа **евро**
Природный газ E (H) Сжиженный газ P	B2HAK12 **3.526,–**	B2HAK13 **4.051,–**	B2HAK14 **4.711,–**	B2HAK15 **5.610,–**	B2HAK16 **6.882,–**	B2HAK17 **7.935,–**	№ заказа **евро**
Технич. данные							
Длина	380	380	530	530	690	690	мм
Ширина	480	480	480	480	600	600	мм
Высота	850	850	850	850	900	900	мм
Масса	65	65	83	83	130	130	кг
Подключение системы удаления продуктов сгорания	80	80	100	100	100	100	Ø мм
Патрубок приточного воздуховода	125	125	150	150	150	150	Ø мм

Устройства прошли испытания и сертифицированы для работы на природном и сжиженном газе.

5829685

VITODENS 200-W

Газовый конденсационный одноконтурный котел - однокотловая установка
с забором воздуха для горения извне или из помещения установки

Отопительная установка	Контроллер

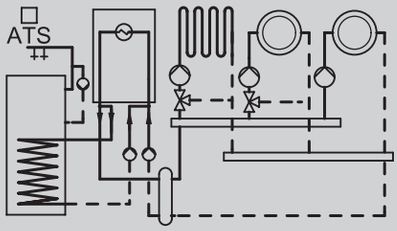

- 1 отопительный контур без смесителя с гидравлическим разделителем и внешним насосом отопительного контура
- 1 или 2 отопительных контура со смесителем
- С или без циркуляционного насоса ГВС

Vitotronic 200
Тип HO1B, для режима погодозависимой теплогенерации

С возможностью подключения одного отопительного контура без смесителя и двух отопительных контуров со смесителем.
Для каждого **отопительного контура со смесителем** необходимы принадлежности:
Комплект привода смесителя, с блоком управления (монтаж на смесителе)
№ заказа ZK02940 **427,– евро MG W**
Блок управления приводом смесителя (монтаж на стене)
№ заказа ZK02941 **274,– евро MG W**
Без циркуляционного насоса ГВС:
Внутренний модуль расширения H1
№ заказа 7498513 **80,– евро MG W**
С циркуляционным насосом ГВС:
Модуль расширения AM1
№ заказа 7452092 **118,– евро MG W**

Устройства поставляются предварительно настроенными для работы с природным газом. Переоборудование в пределах групп газа E/LL не требуется. Переоборудование для работы на сжиженном газе выполняется на газовой арматуре и контроллере (набор для перенастройки не требуется).
С помощью внутреннего модуля расширения H1 (принадлежность) также может быть выполнено подключение внешнего предохранительного электромагнитного клапана. Для блокировки внешнего вытяжного устройства вместо внутреннего модуля расширения H1 (№ заказа 7498513) необходим внутренний модуль расширения H2 (№ заказа 7498514).

Комплектация:

- Модулируемая горелка предварительного смешивания с регулятором сжигания Lambda Pro-Control
- Контроллер для постоянной температуры подачи или режима погодозависимой теплогенерации
- Присоединительный элемент котла

Указание!
Для монтажа котла **необходимо** заказать комплект подключения отопительного контура, см. раздел "Принадлежности".
► *Информацию о принадлежностях для подключения и приготовления горячей воды см. в разделе "Принадлежности".*
► *Информацию о системе удаления продуктов сгорания см. в регистре 7.6.*
► *Информацию о многокотловых установках см. в следующем разделе прайс-листа.*

Газовый конденсационный одноконтурный котел - однокотловая установка
с забором воздуха для горения извне или из помещения установки

Топливо	Диапазон номинальной тепловой мощности (кВт) при отоплении помещений и температуре теплоносителя 50/30 °C или 80/60 °C							MG W
	12 - 49 10,9 - 45,0	12 - 60 10,9 - 55,2	20 - 80 18,2 - 74,1	20 - 99 18,2 - 90,9	32 - 120 29,1 - 110,9	32 - 150 29,1 - 136		
Природный газ E (H) Сжиженный газ P	B2HAK12 **3.526,–**	B2HAK13 **4.051,–**	B2HAK14 **4.711,–**	B2HAK15 **5.610,–**	B2HAK16 **6.882,–**	B2HAK17 **7.935,–**		№ заказа **евро**
Технич. данные								
Длина	380	380	530	530	690	690		мм
Ширина	480	480	480	480	600	600		мм
Высота	850	850	850	850	900	900		мм
Масса	65	65	83	83	130	130		кг
Подключение системы удаления продуктов сгорания	80	80	100	100	100	100		Ø мм
Патрубок приточного воздуховода	125	125	150	150	150	150		Ø мм

Устройства прошли испытания и сертифицированы для работы на природном и сжиженном газе.

Принадлежности для Vitodens 200-W 49-99 кВт

Zubehör

Отопительный контур и водонагреватель (для Vitodens 200-W 49-99 кВт)

		MG W
Комплект подключения отопительного контура без насоса Для Vitodens 200-W 49-60 кВт. В комбинации с разделительным теплообменником или буферной емкостью ■ тройник с шаровым краном ■ кран наполнения и опорожнения ■ предохранительный клапан 4 Бар (0,4 МПа) ■ газовый кран с противопожарной защитой	7245738 **210,–**	№ заказа **евро**
Комплект подключения отопительного контура с энергоэффективным насосом Для Vitodens 200-W 80-99 кВт В комбинации с разделительным теплообменником или буферной емкостью ■ кран наполнения и опорожнения ■ предохранительный клапан 4 Бар (0,4 МПа) ■ энергоэффективный насос с частотным управлением ■ газовый кран с противопожарной защитой	7501320 **687,–**	№ заказа **евро**
Комплект подключения отопительного контура с энергоэффективным насосом и гидравлическим разделителем Для Vitodens 200-W 49-60 кВт ■ предохранительный клапан 4 Бар (0,4 МПа) ■ энергоэффективный насос с частотным управлением ■ газовый кран с противопожарной защитой ■ гидравлический разделитель с погружным датчиком температуры ■ теплоизоляция *Настенная консоль или монтажная рама должны быть заказаны отдельно*	ZK03663 **1.189,–**	№ заказа **евро**
Комплект подключения отопительного контура с энергоэффективным насосом и гидравлическим разделителем Для Vitodens 200-W 80-99 кВт ■ предохранительный клапан 4 Бар (0,4 МПа) ■ энергоэффективный насос с частотным управлением ■ газовый кран с противопожарной защитой ■ гидравлический разделитель с погружным датчиком температуры ■ теплоизоляция *Настенная консоль или монтажная рама должны быть заказаны отдельно*	ZK03831 **1.274,–**	№ заказа **евро**
Комплект подключения емкостного водонагревателя 2 тройника G 1 1/2	ZK03669 **84,–**	№ заказа **евро**
Комплект подключения для комбинации Vitodens 200-W с когенерационной установкой Для подключения обратной магистрали когенерационной установки за гидравлическим разделителем тройник G 1 1/2	7237422 **40,–**	№ заказа **евро**

5829685

Принадлежности

Отопительный контур и водонагреватель (для Vitodens 200-W 49-99 кВт)

		MG W
Принадлежности для монтажа слева/справа 2 патрубка R 1 1/4 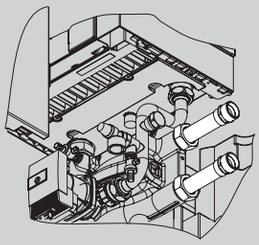	ZK03673 **38,–**	№ заказа **евро**
Принадлежности для монтажа сверху/снизу 2 патрубка R 1 1/4 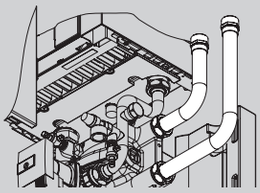	ZK03675 **64,–**	№ заказа **евро**

Принадлежности

		MG W
Погружная гильза на 2 датчика для комбинации Vitodens с тепловым насосом Для встраивания в комплект подключения отопительного контура, для устновки второго датчика температуры подачи	ZK03672 **31,–**	№ заказа **евро**
Настенная консоль для комплекта подключения отопительного контура	ZK03677 **26,–**	№ заказа **евро**
Монтажная рама Для произвольного размещения Vitodens 200-W с комплектом подключения отопительного контура в котельной	ZK03678 **531,–**	№ заказа **евро**

Датчики

		MG W
Погружной датчик температуры (для гидравлического разделителя) Для регистрации температуры в гидравлическом разделителе. *Дополнительный датчик для погружной гильзы под 2 датчика*	7179488 **84,–**	№ заказа **евро**

Zubehör für Vitodens 200-W mit 120 und 150 kW

Принадлежности

Отопительный контур и водонагреватель (для Vitodens 200-W 120-150 кВт)

		MG W
Комплект подключения отопительного контура с энергоэффективным насосом В комбинации с разделительным теплообменником для Vitodens 200-W 120-150 кВт ■ кран наполнения и опорожнения ■ предохранительный клапан 6 Бар (0,6 МПа) ■ энергоэффективный насос с частотным управлением ■ газовый кран с противопожарной защитой	7501323 **1.058,–**	№ заказа **Евро**
Комплект подключения отопительного контура с энергоэффективным насосом и гидравлическим разделителем ■ предохранительный клапан 6 Бар (0,6 МПа) ■ энергоэффективный насос с частотным управлением ■ газовый кран с противопожарной защитой ■ гидравлический разделитель с погружным датчиком температуры ■ теплоизоляция *Настенная консоль или монтажная рама должны быть заказаны отдельно*	ZK03664 **1.888,–**	№ заказа **Евро**
Комплект подключения емкостного водонагревателя 2 тройника G 2	ZK03670 **226,–**	№ заказа **Евро**
Комплект подключения для комбинации Vitodens 200-W с когенерационной установкой тройник G 2	ZK03671 **108,–**	№ заказа **Евро**
Принадлежности для монтажа слева/справа 2 патрубка R 1 1/2	ZK03674 **78,–**	№ заказа **Евро**
Принадлежности для монтажа сверху/снизу 2 патрубка R 1 1/2	ZK03676 **99,–**	№ заказа **Евро**

5829685

Принадлежности

Принадлежности		MG W
Погружная гильза на 2 датчика для комбинации Vitodens с тепловым насосом Для встраивания в комплект подключения отопительного контура, для устновки второго датчика температуры подачи	ZK03672 **31,–**	№ заказа **Евро**
Настенная консоль для комплекта подключения отопительного контура	ZK03677 **26,–**	№ заказа **Евро**
Монтажная рама Для произвольного размещения Vitodens 200-W с комплектом подключения отопительного контура в котельной	ZK03678 **531,–**	№ заказа **Евро**

Датчики		MG W
Погружной датчик температуры (для гидравлического разделителя) Для регистрации температуры в гидравлическом разделителе. Дополнительный датчик для погружной гильзы под 2 датчика.	7179488 **84,–**	№ заказа **Евро**

Принадлежности

Датчики

		MG W
Датчик температуры емкостного водонагревателя Для измерения температуры воды в контуре ГВС (длина 3,75 м). Для номеров заказа ZK00657, 7348934 и 7501325 в комплекте поставки.	7179114 **84,–**	№ заказа **евро**
Погружная гильза из нержавеющей стали R ½, длина 200 мм. Входит в комплект поставки емкостных водонагревателей Viessmann. (для датчика температуры емкостного водонагревателя)	7819693 **52,–**	№ заказа **евро**
Датчик угарного газа Для аварийного отключения водогрейного котла в случае утечки окиси углерода.	Z015500 **168,–**	№ заказа **евро** MG N

Устройства нейтрализации конденсата

		MG W
Устройство нейтрализации конденсата с настенным креплением ■ для конденсационных котлов от 35 до 60 кВт ■ с гранулированным заполнителем	ZK03653 **201,–**	№ заказа **евро**
Гранулированный заполнитель (3,3 кг) *Предназначен для нейтрализатора конденсата №* ZK03653	ZK03655 **71,–**	№ заказа **евро**
Устройство нейтрализации конденсата ■ для конденсационных котлов от 50 до 500 кВт ■ с гранулированным заполнителем (8 кг)	7441823 **290,–**	№ заказа **евро**
Гранулированный заполнитель 8 кг	9521702 **86,–**	№ заказа **евро**

Установки для подъема конденсата

		MG W
Устройство подъема конденсата SI1800 Автоматическая установка для подъема конденсата с макс. высотой подъема 5 м вод. столба ■ Центробежный насос 230 В / 70 Вт ■ Сборный резервуар объемом 2 л ■ Напорный шланг 5 м ■ Обратный клапан ■ Аварийный контакт: переключающий контакт (без потенциала) 250 В/4 А (омическая нагрузка)	ZK02486 **200,–**	№ заказа **евро**

Прочее

		MG N
Траверса крана Вспомогательное средство для подвешивания прибора для Vitodens 200-W мощностью 125 и 150 кВт.	7514943 **60,–**	№ заказа **евро** MG W
Комплект инструментов Для сервиса и технического обслуживания. Применим для всех котлов Vitodens и Vitopend пр-ва Viessmann. Футляр со всеми инструментами, необходимыми для сервиса и технического обслуживания: отвертка, удлинитель и набор бит.	ZK04569 **78,–**	№ заказа **евро**

Водогрейный котел

		MG W
Ограничитель минимального давления, 0 - 6 бар *Необходим для каждого водогрейного котла в качестве замены устройства контроля заполненности котлового блока водой (EN 12828).*	7438030 **300,–**	№ заказа **евро**

Принадлежности

Отопительный контур Подключение к отопительному контуру (номинальный диаметр)	DN20 - ¾"	DN25 - 1"	DN32-1¼"	MG W
Насосная группа отопительного контура Divicon со смесителем ■ Насос отопительного контура (энергоэффективный насос с регулируемой частотой вращения, соответствует классу энергопотребления A), с кабелем и штекером. ■ Обратный клапан ■ 2 шаровых крана с термометром ■ Теплоизоляция ■ Комплект привода смесителя для одного отопительного контура со смесителем включая соединительный кабель (длиной 3,5 м).				
Насосная группа отопительного контура Divicon в сборе С 3-ходовым смесителем и комплектом привода смесителя. С блоком управления и электроприводом смесителя. С насосом Wilo Stratos Yonos PARA 25/6.	7521285 **1.264,–**	7521286 **1.289,–**	**–**	№ заказа **евро**
Насосная группа отопительного контура Divicon в сборе С 3-ходовым смесителем и комплектом привода смесителя. С блоком управления приводом смесителя. С насосом Wilo Yonos Para Opt 25/7,5.	**–**		ZK01830 **1.347,–**	№ заказа **евро**
Комплект кабелей (со штекерами 40 и 145) Для замены входящего в комплект поставки соединительного кабеля при наличии 2-х отопительных контуров со смесителем для соединения двух блоков управления смесителем.	7424960 **24,–**			№ заказа **евро**
Насосная группа отопительного контура Divicon без смесителя ■ Насос отопительного контура (энергоэффективный насос с регулируемой частотой вращения, соответствует классу энергопотребления A), с кабелем и штекером. ■ Обратный клапан ■ 2 шаровых крана с термометром ■ Теплоизоляция				
Насосная группа отопительного контура Divicon в сборе Без смесителя с насосом Wilo Yonos Para 25/6.	7521287 **683,–**	7521288 **708,–**	**–**	
Насосная группа отопительного контура Divicon в сборе Без смесителя с насосом Wilo Yonos Para Opt 25/7,5.	**–**		ZK01831 **735,–**	№ заказа **евро**
Байпасный клапан Для гидравлической балансировки отопительного контура. 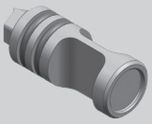	7464889 **10,–**			№ заказа **евро**
Распределительный коллектор для 2 насосных групп Divicon С теплоизоляцией. Монтаж на стене (с отдельно заказываемым настенным креплением).	7460638 **229,–**		7466337 **260,–**	№ заказа **евро**
Распределительный коллектор для 3 насосных групп Divicon С теплоизоляцией. Монтаж на стене (с отдельно заказываемым настенным креплением).	7460643 **317,–**		7466340 **360,–**	№ заказа **евро**
Настенное крепление для отдельного Divicon (соединение "котел – Divicon" предоставляется заказчиком)	7465894 **40,–**			№ заказа **евро**
Настенное крепление для распределительного коллектора (соединение "котел – распределительный коллектор" предоставляется заказчиком) 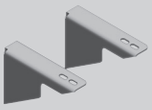	7465439 **40,–**			№ заказа **евро**

7.3

5829685

Принадлежности

Отопительный контур Подключение к отопительному контуру (номинальный диаметр)	DN20 - ¾"	DN25 - 1"	DN32-1¼"	MG W
Насосная группа отопительного контура Divicon в виде монтажного комплекта ■ Насос отопительного контура, с кабелем и штекером (поставляется в отдельной упаковке). ■ Обратный клапан ■ 2 шаровых крана с термометром ■ Теплоизоляция *Комплекты привода смесителя для отопительного контура со смесителем должны заказываться отдельно.*				
Монтажный комплект насосной группы Divicon с 3-ходовым смесителем ■ С энергоэффективным насосом Wilo Yonos Para 25/6 с регулируемой частотой вращения (соответствует классу энергопотребления A). ■ С соединительным кабелем для блока управления смесителем (длина 0,8 м).	ZK00965 **722,–**	ZK00966 **743,–**	**–**	№ заказа **евро**
Монтажный комплект насосной группы Divicon с 3-ходовым смесителем ■ С энергоэффективным насосом Wilo Yonos Para Opt 25/7,5 с регулируемой частотой вращения (соответствует классу энергопотребления A). ■ С соединительным кабелем для блока управления смесителем (длина 0,8 м).	**–**		ZK01824 **780,–**	№ заказа **евро**
Монтажный комплект насосной группы Divicon с 3-ходовым смесителем ■ С энергоэффективным насосом Grundfos Alpha 2.1 25/60 с регулируемой частотой вращения (соответствует классу энергопотребления A). ■ С соединительным кабелем для блока управления смесителем (длина 0,8 м).	Z008220 **883,–**	Z008221 **904,–**	ZK01826 **952,–**	№ заказа **евро**
Монтажный комплект насосной группы Divicon без смесителя ■ С энергоэффективным насосом Grundfos Alpha 2.1 25/60 с регулируемой частотой вращения (соответствует классу энергопотребления A). ■ С соединительным кабелем (длина 3,5 м).	Z008952 **758,–**	Z008953 **773,–**	ZK01828 **807,–**	№ заказа **евро**
Комплект привода смесителя, с блоком управления (монтаж на смесителе) (абонент шины KM-BUS) Для одного отопительного контура со смесителем, с кабелями и штекерами. ■ Блок управления смесителем с **электроприводом смесителя**. ■ Датчик температуры подающей магистрали в виде погружного датчика (NTC 10 кОм) для монтажа в Divicon, с соединительным кабелем (длина 0,9 м) и штекером. ■ Штекер для насоса отопительного контура. ■ Кабель подключения к сети и кабель шины KM-BUS со штекером.	7424958 **509,–**			№ заказа **евро**
Комплект кабелей (со штекерами 40 и 145) Для замены входящего в комплект поставки соединительного кабеля при наличии 2-х отопительных контуров со смесителем для соединения двух блоков управления смесителем.	7424960 **24,–**			№ заказа **евро**
Байпасный клапан Для гидравлической балансировки отопительного контура. 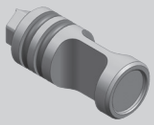	7464889 **10,–**			№ заказа **евро**
Распределительный коллектор для 2 насосных групп Divicon С теплоизоляцией. Монтаж на стене (с отдельно заказываемым настенным креплением).	7460638 **229,–**		7466337 **260,–**	№ заказа **евро**
Распределительный коллектор для 3 насосных групп Divicon С теплоизоляцией. Монтаж на стене (с отдельно заказываемым настенным креплением).	7460643 **317,–**		7466340 **360,–**	№ заказа **евро**
Настенное крепление для отдельного Divicon (соединение "котел – Divicon" предоставляется заказчиком)	7465894 **40,–**			№ заказа **евро**
Настенное крепление для распределительного коллектора (соединение "котел – распределительный коллектор" предоставляется заказчиком) 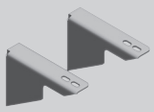	7465439 **40,–**			№ заказа **евро**

7.3

5829685

Принадлежности	Варианты контроллеров			
	Vitotronic 100 Тип HC1B	Vitotronic 200 Тип HO1B		
Контроллер для управления по температуре помещения				MG W
Vitotrol 100 (тип UTA) ■ Регулятор температуры помещения (работа от сетевого напряжения 230 В). ■ С релейным выходом (двухточечное регулирование). ■ С аналоговым таймером. ■ С дневной программой.	7170149 **173,–**	**–**		№ заказа **евро**
Vitotrol 100 (тип UTDB) ■ Регулятор температуры помещения. ■ С релейным выходом (двухточечное регулирование). ■ Управление через текстовое меню. ■ С цифровым таймером. ■ С дневной и недельной программами. ■ С 3 предварительно настроенными временными программами, возможность индивидуальной настройки. ■ Автономное электропитание (от батарей 3 В).	Z007694 **207,–**	**–**		№ заказа **евро**
Внешний модуль расширения H4 Модуль расширения для Vitotrol 100, тип UTDB, или комнатных терморегуляторов на 24 В для использования имеющегося низковольтного кабеля.	7197227 **88,–**	**–**		№ заказа **евро**
Vitotrol 100 (тип UTDB-RF) ■ Регулятор температуры помещения со встроенным радиопередатчиком и отдельным приемником с релейным выходом (двухточечное регулирование). ■ Управление с помощью меню. ■ С цифровым таймером. ■ С дневной и недельной программой. ■ С 3 предварительно настроенными временными программами, возможность индивидуальной настройки. ■ Регулятор температуры с питанием от батарей 3 В, приемник с питанием от сети 230 В.	Z007695 **385,–**	**–**		№ заказа **евро**
Устройства дистанционного управления				MG W
Vitotrol 200A (абонент шины KM-BUS) Настройка для одного отопительного контура: ■ Заданное значение температуры помещения и режим работы. ■ Режим вечеринки и экономный режим. ■ Дисплей для индикации значений наружной температуры и температуры помещения, а также режимов работы. ■ Датчик температуры помещения для управления по температуре помещения (только для одного отопительного контура со смесителем). Если Vitotrol 200A используется для управления по температуре помещения, то устройство должно быть размещено в **основном жилом помещении** (типовом жилом помещении). *Макс. 2 Vitotrol на каждый Vitotronic.*	**–**	Z008341 **139,–**		№ заказа **евро**

7.3

Принадлежности для контроллера

Принадлежности	Варианты контроллеров			
	Vitotronic 100 Тип HC1B	Vitotronic 200 Тип HO1B		
Устройства дистанционного управления				MG W
Vitotrol 300A (абонент шины KM-BUS) Настройки для одного, двух или трех отопительных контуров: ■ Заданное значение температуры помещения и пониженное заданное значение температуры помещения, температура воды в контуре ГВС, режимы работы и программа отпуска, а также режим вечеринки и экономный режим. ■ Временная программа для отопительных контуров, емкостного водонагревателя и циркуляционного насоса ГВС. ■ Дисплей с подсветкой для индикации значений наружной температуры, температуры помещения, режимов работы и текстовых сообщений. ■ Датчик температуры помещения для управления по температуре помещения (только для одного отопительного контура со смесителем). Если Vitotrol 300A используется для управления по температуре помещения, то устройство должно быть размещено в **основном жилом помещении** (типовом жилом помещении). Необходимо заказать датчик температуры помещения, № заказа 7438537, если Vitotrol 300A не может быть размещен в подходящем месте для измерения температуры помещения. *Макс. 2 Vitotrol на каждый Vitotronic.*	–	Z008342 **260,–**		№ заказа **евро**
Датчики				MG W
Датчик температуры помещения (NTC 10 кОм, в дополнение к Vitotrol 300A) Используется, если не удается установить Vitotrol 300A в подходящем месте для измерения температуры помещения.	–	7438537 **76,–**		№ заказа **евро**
Погружной датчик температуры (NTC 10 кОм) ■ Для измерения температуры в погружной гильзе. ■ С соединительным кабелем (длина 5,8 м) и штекером.	7544848 **84,–**			№ заказа **евро**
Прочее				MG W
Монтажная панель Для произвольного размещения панели управления контроллера Vitotronic снаружи устройства. ■ Крепежная панель ■ Крышка ■ Соединительный кабель (длина 5 м).	7299408 **98,–**			№ заказа **евро**

7.3

5829685

Принадлежности	Варианты контроллеров			
	Vitotronic 100 Тип HC1B	Vitotronic 200 Тип HO1B		
Прочее				MG W
Концентратор шины KM-BUS Для подключения 2 - 9 приборов к шине KM.	7415028 **73,–**			№ заказа **евро**
Комплектующие управления отопительным контуром				MG W
Комплект привода смесителя, с блоком управления (монтаж на смесителе) (абонент шины KM-BUS) Для одного отопительного контура со смесителем, с кабелями и штекерами. ■ Блок управления смесителем с **э электроприводом смесителя** для смесителей Viessmann DN 20 - 50, R ½ - 1¼ (кроме фланцевых смесителей). ■ Датчик температуры подающей магистрали в виде накладного датчика (NTC 10 кОм), с соединительным кабелем (длина 2,0 м) и штекером. ■ Штекер для насоса отопительного контура. ■ Кабель подключения к сети и кабель шины KM-BUS со штекером.	**–**	ZK02940 **427,–**		№ заказа **евро**
Блок управления приводом смесителя (монтаж на стене) (абонент шины KM-BUS) Для одного отопительного контура со смесителем, с кабелями и штекерами. ■ Электронная система управления для **отдельно** заказываемого электропривода смесителя. ■ Датчик температуры подающей магистрали в виде накладного датчика (NTC 10 кОм), с соединительным кабелем (длина 5,8 м) и штекером. ■ Штекер для насоса отопительного контура и электропривода смесителя. ■ Кабель подключения к сети и кабель шины KM-BUS со штекером.	**–**	ZK02941 **274,–**		№ заказа **евро**
Погружной терморегулятор Термостатный ограничитель максимальной температуры для системы внутрипольного отопления. ■ С соединительным кабелем (длина 4,2 м) и штекером. ■ С погружной гильзой R ½ x 200 мм из нержавеющей стали.	**–**	7151728 **188,–**		№ заказа **евро**
Накладной терморегулятор Термостатный ограничитель максимальной температуры для системы внутрипольного отопления. С соединительным кабелем (длина 4,2 м) и штекером.	**–**	7151729 **148,–**		№ заказа **евро**

► *Информацию о управлении дополнительными отопительными контурами и соединениях Vitotronic водогрейного котла с контроллером отопительного контура см. в регистре 18.*

Принадлежности для контроллера

Принадлежности	Варианты контроллеров		
	Vitotronic 100 Тип HC1B	Vitotronic 200 Тип HO1B	
Приготовление горячей воды гелиоустановкой и поддержка отопления			MG W
Модуль управления гелиоустановкой, тип SM1 Модуль расширения функциональных возможностей в корпусе для настенного монтажа. Электронный контроллер с управлением по разности температур для бивалентного приготовления горячей воды и поддержки отопления помещений гелиоколлекторами в сочетании с водогрейными котлами для жидкого и газообразного топлива. ■ С расчетом баланса энергии и системой диагностики. ■ Управление и отображение данных производится с помощью контроллера водогрейного котла. ■ Нагрев двух потребителей через одну коллекторную панель. ■ Вторая регулировка по разности температур. ■ Термостатная функция для догрева или использования излишнего тепла. ■ Регулировка частоты вращения насоса контура гелиоустановки посредством передачи пакета импульсов или насоса контура гелиоустановки с входом широтно-импульсного управления (пр-ва Grundfos). ■ Подавление догрева емкостного водонагревателя водогрейным котлом независимо от энергоотдачи гелиоустановки. ■ Подавление догрева в режиме отопления водогрейным котлом при поддержке отопления. ■ Нагрев ступени предварительного нагрева, нагреваемой солнечной установкой (для емкостных водонагревателей объемом от 400 литров). Заказать погружной датчик температуры (№ заказа 7544848), если должны быть реализованы следующие функции: ■ Для переключения циркуляции в установках с 2 емкостными водонагревателями. ■ Для переключения обратной магистрали между водогрейным котлом и буферной емкостью. ■ Для нагрева дополнительных потребителей.	Z014470 **476,–**		№ заказа **евро**
Расширение функциональных возможностей			
С помощью указанных ниже принадлежностей возможно расширение функций встроенного Vitotronic. Внутренние модули расширения H1 или H2 встраиваются в Vitotronic и реализуют одну предохранительную функцию и одну дополнительную функцию каждый (см. описание). ■ Подключение внешнего предохранительного электромагнитного клапана может быть выполнено с помощью внутреннего модуля расширения H1. ■ Блокирование внешних вытяжных устройств может быть выполнено с помощью внутреннего модуля расширения H2. В контроллер Vitotronic может быть встроен только **один** внутренний модуль расширения. Если для отопительной установки потребуются дополнительные функции, то будет необходимо использование модулей расширения AM1 или EA1 (см. описание). Возможна комбинация одного внутреннего модуля расширения и одного внешнего модуля расширения.			

5829685

Принадлежности	Варианты контроллеров		
	Vitotronic 100 Тип HC1B	Vitotronic 200 Тип HO1B	
Расширение функциональных возможностей			MG W
Внутренний модуль расширения H1 Электронная плата для установки в контроллер. Посредством модуля расширения могут быть реализованы следующие функции: ■ Подключение внешнего предохранительного электромагнитного клапана (сжиженный газ) а также, альтернативно, **одна** из следующих функций: ■ Подключение циркуляционного насоса ГВС (только для Vitotronic 200) ■ Подключение насоса отопительного контура (ступенчатого) для прямого отопительного контура. ■ Подключение общего сигнала неисправности. ■ Подключение насоса загрузки емкостного водонагревателя.	7498513 **80,–**		№ заказа **евро**
Внутренний модуль расширения H2 Электронная плата для установки в контроллер. С помощью модуля расширения могут быть реализованы следующие функции: ■ Блокировка внешних вытяжных устройств а также, альтернативно, **одна** из следующих функций: ■ Подключение циркуляционного насоса ГВС (только для Vitotronic 200) ■ Подключение насоса отопительного контура (ступенчатого) для прямого отопительного контура. ■ Подключение общего сигнала неисправности. ■ Подключение насоса загрузки емкостного водонагревателя.	7498514 **80,–**		№ заказа **евро**
Модуль расширения AM1 Модуль расширения функциональных возможностей в корпусе для настенного монтажа. Возможно управление максимум двумя насосами: ■ Циркуляционный насос ГВС при использовании контроллера для погодозависимой теплогенерации. ■ Насос загрузки емкостного водонагревателя. ■ Насос отопительного контура (ступенчатый) для отопительного контура без смесителя.	7452092 **118,–**		№ заказа **евро**
Модуль расширения EA1 Модуль расширения функциональных возможностей в корпусе для настенного монтажа. С помощью входов и выходов обеспечивается реализация до 5 функций: **1 аналоговый вход (0 - 10 В).** ■ Установка заданного значения температуры котловой воды. **3 цифровых входа.** ■ Внешнее переключение режима работы для отопительных контуров 1 - 3 при использовании контроллера для погодозависимой теплогенерации. ■ Внешняя блокировка. ■ Внешняя блокировка с общим сигналом неисправности. ■ Внешний запрос минимальной температуры котловой воды. ■ Внешние сигналы неисправности. ■ Кратковременное включение циркуляционного насоса ГВС при использовании контроллера для погодозависимой теплогенерации. **1 релейный выход (беспотенциальное реле с переключающим контактом).** ■ Подача общего сигнала неисправности. ■ Управление магистральным насосом на тепловой пункт. ■ Управление циркуляционным насосом ГВС при использовании контроллера для погодозависимой теплогенерации.	7452091 **191,–**		№ заказа **евро**

Принадлежности для контроллера

Принадлежности	Варианты контроллеров			
	Vitotronic 100 Тип HC1B	Vitotronic 200 Тип HO1B		
Телекоммуникационная техника				MG Y
Vitocom 100, тип LAN1, с телекоммуникационным модулем Для дистанционного управления отопительными установками через Интернет IP-сети (LAN) с использованием DSL-маршрутизатора. Компактное устройство для настенного монтажа. ■ Для управления установкой с помощью **Vitotrol App** через сервер **Vitodata**. Для настройки режимов работы, заданных значений и временных программ для макс. 3 отопительных контуров одной отопительной установки. ■ Для управления установкой с помощью **Vitodata 100**. Для настройки режимов работы, заданных значений и временных программ для всех отопительных контуров одной отопительной установки. Комплект поставки: ■ Vitocom 100, тип LAN1, с разъемом LAN. ■ Телекоммуникационный модуль ■ Соединительные кабели для LAN и телекоммуникационного модуля.		Z011224 **313,–**		№ заказа **евро**
Vitocom 300 Для удаленного контроля, дистанционного управления и регулировки отопительных установок через IP-сети (LAN). ■ Для управления установкой с помощью **Vitodata 300** через сервер Vitodata. Для настройки режимов работы, заданных значений, программы отпуска, временных программ, кривой отопления и параметров конфигурации для всех отопительных контуров максимум 5 отопительных установок. Отслеживание изменения параметров во времени и интеграция счетчиков по шине M-BUS. Для монтажа в распределительном шкафу.				
Vitocom 300, тип LAN3 Связь через Интернет и IP-сеть (LAN) с использованием DSL-маршрутизатора. Для установки на DIN-рейке. В составе пакета: ■ Vitocom 300, тип LAN3 с LAN-подсоединением. ■ Телекоммуникационный модуль LON для установки в подключенный контроллер Vitotronic. ■ Соединительные кабели для LAN и телекоммуникационного модуля. ■ Корпус для настенного монтажа (2-рядный).	–	Z011399 **1.399,–**		№ заказа **евро** **MG Y**
Соединительный кабель LON для обмена данными между контроллерами ■ Длина 7,0 м (возможность удлинения с использованием еще одного кабеля). ■ Со штекерами RJ 45.	–	7143495 **40,–**		№ заказа **евро**
Муфта LON, RJ 45 Для удлинения соединительного кабеля LON.	–	7143496 **25,–**		№ заказа **евро**
Соединительный штекер LON, RJ 45 Для подключения к кабелю заказчика **общей длиной свыше 14 м**. 2 шт.	–	7199251 **52,–**		№ заказа **евро**

7.3

5829685

Принадлежности	Варианты контроллеров			
	Vitotronic 100 Тип HC1B	Vitotronic 200 Тип HO1B		
Телекоммуникационная техника				MG W
Соединительная розетка LON, RJ 45 Для прокладки кабеля заказчика (CAT 6) под штукатуркой или в кабельном канале, при **прокладке на расстояние свыше 14 метров** (соединение розетки LON с контроллером с помощью кабеля LON). 2 шт.	–	7171784 **62,–**		№ заказа **евро**
Оконечное сопротивление Для оконечной нагрузки системной шины на свободных концах должно быть установлено по одному оконечному сопротивлению. 2 шт.	–	7143497 **8,50**		№ заказа **евро**
Телекоммуникационный модуль LON Электронная плата для установки в контроллер для обмена данными в LON.	–	7179113 **246,–**		№ заказа **евро**

► *Информацию о телекоммуникационной технике см. в регистре 18 и в инструкции по проектированию коммуникационных систем.*

Настенный газовый конденсационный котел
в виде многокотловой установки
мощностью 98 - 594 кВт

10 лет гарантии

на теплообменники из специальной стали для
жидкотопливных/газовых конденсационных котлов мощностью до 150 кВт

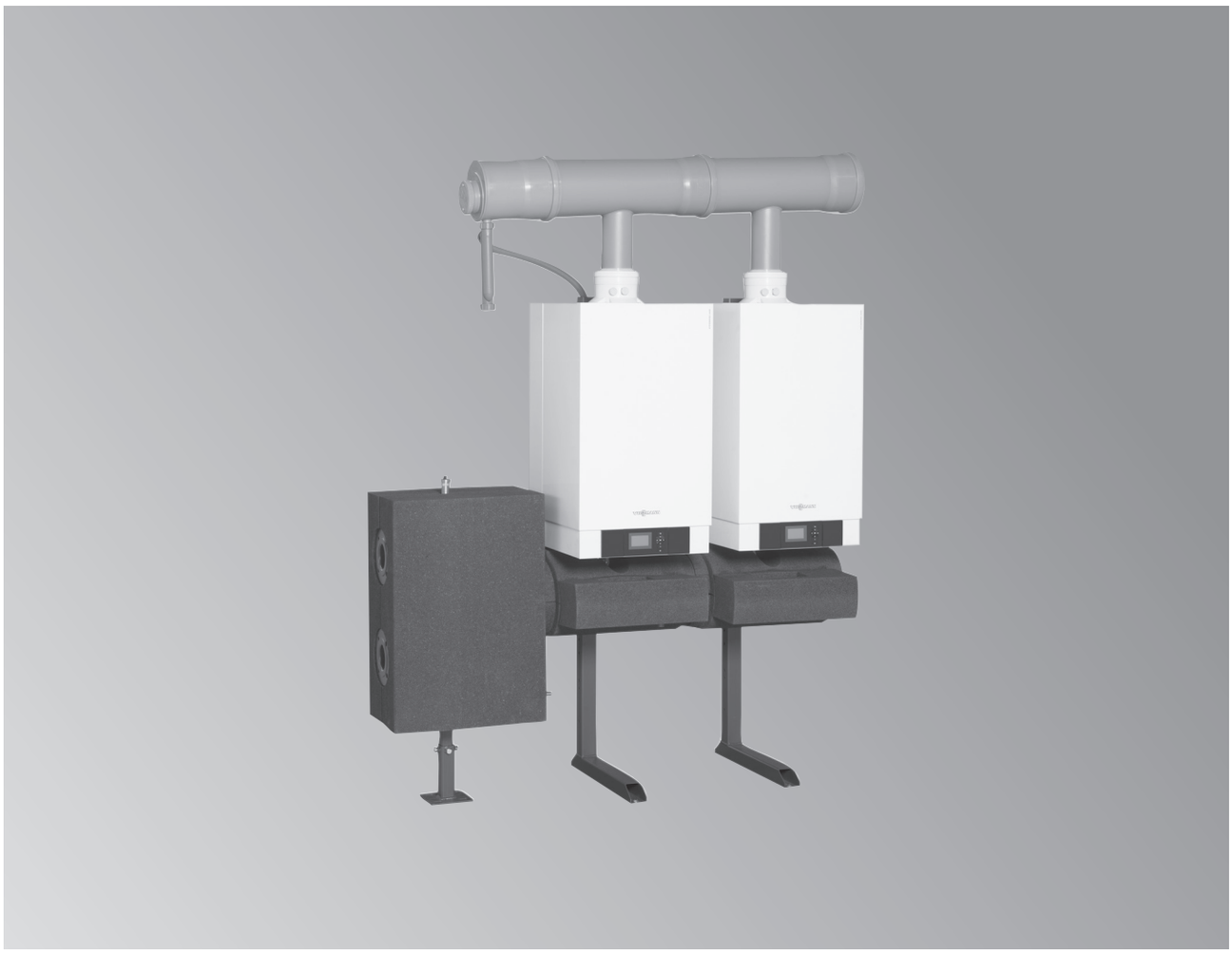

Vitodens 200-W

Тип B2HA, многокотловая установка

Настенный газовый конденсационный котел,
с модулируемой цилиндрической горелкой MatriX, для режима работы
с забором воздуха для горения извне и из помещения установки

Для работы на природном и сжиженном газе

Допустимое рабочее давление 4 бар (0,4 МПа)

- Каскадная схема с макс. 6 водогрейными котлами при мощности 98 - 594 кВт
- Нормативный КПД: до 98 % (H_s)/109 % (H_i)
- Долговечность и эффективность благодаря использованию теплообменников Inox-Radial
- Модулируемая цилиндрическая горелка MatriX с длительным сроком службы благодаря использованию жаровой сетки MatriX из нержавеющей стали, стойкой к высоким температурным нагрузкам
- Простой в эксплуатации контроллер Vitotronic с индикацией текста и графики
- Панель управления контроллера может монтироваться на настенной панели.
- Регулятор сжигания Lambda Pro Control для всех видов газа
- Низкий уровень производимого шума благодаря низкой частоте вращения вентилятора

5/2018
5695688

VITODENS 200-W

Газовый конденсационный одноконтурный котел
для режима работы с забором воздуха для горения извне и из помещения установки
Двухкотловая установка (установка в ряд)

Отопительная установка	Контроллер
Vitotronic 300-K ATS 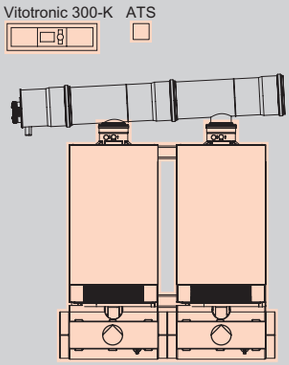 Установка в ряд	**Vitotronic 100/300-K** **Тип HC1B/MW2B, для режима погодозависимой теплогенерации** 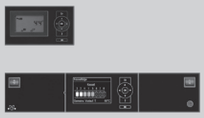 **Многокотловая установка из двух Vitodens 200-W** Погодозависимое каскадное подключение до шести котлов Vitodens 200-W с модулируемым режимом и регулированием до двух отопительных контуров со смесителем ■ Регулятор и датчик температуры емкостного водонагревателя ■ Возможность обмена данными с Vitotronic 100 через **KM-BUS** (коммуникационный каскадный модуль в комплекте поставки) ■ Возможность обмена данными с Vitotronic 200-H через **LON-BUS** (необходимо заказать телекоммуникационный модуль LON) **Модуль расширения для 2-го и 3-го отопительного контура** № заказа 7164403 **447,– евро MG W** Для каждого **отопительного контура со смесителем** дополнительно необходимы принадлежности: **Комплект привода смесителя** № заказа 7441998 **349,– евро MG W**
Vitotronic 300-K ATS 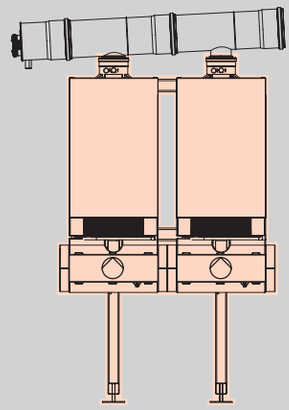 Установка в ряд	**Vitotronic 100/300-K** **Тип HC1B/MW2B, для режима погодозависимой теплогенерации** 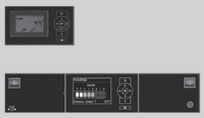 **Многокотловая установка из двух Vitodens 200-W** Погодозависимое каскадное подключение до шести котлов Vitodens 200-W с модулируемым режимом и регулированием до двух отопительных контуров со смесителем ■ Регулятор и датчик температуры емкостного водонагревателя ■ Возможность обмена данными с Vitotronic 100 через **KM-BUS** (коммуникационный каскадный модуль в комплекте поставки) ■ Возможность обмена данными с Vitotronic 200-H через **LON-BUS** (необходимо заказать телекоммуникационный модуль LON) **Модуль расширения для 2-го и 3-го отопительного контура** № заказа 7164403 **447,– евро MG W** Для каждого **отопительного контура со смесителем** дополнительно необходимы принадлежности: **Комплект привода смесителя** № заказа 7441998 **349,– евро MG W**

Указание!
Устройства поставляются предварительно настроенными для работы на природном газе. Переоборудование в пределах групп газа E/LL не требуется.

Комплект поставки:

- Vitodens 200-W аналогично описанию отдельного котла
- Каскадный контроллер Vitotronic 300-K
- Погружной датчик температуры
- Монтажное приспособление или монтажная рама
- Принадлежности для подключения с энергоэффективным насосом и теплоизоляцией

Указание к каскадному контроллеру!
Для управления дополнительными контурами отопления со смесителем через LON-BUS могут быть подключены контроллеры отопительного контура Vitotronic 200-H.

Газовый конденсационный одноконтурный котел
для режима работы с забором воздуха для горения извне и из помещения установки
Двухкотловая установка (установка в ряд)

	Вид монтажа	Топливо	Диапазон номинальной тепловой мощности (кВт) одно-котловой/многокотловой установки при температуре тепло-носителя 50/30 °C					MG W
			12 - 49 12 - 98	12 - 60 12 - 120	20 - 80 20 - 160	20 - 99 20 - 198		
	Монтаж на стене с монтаж-ным приспособлением	Природный газ E (H) сжиженный газ P	B2HAI47 **10.072,–**	B2HAI48 **11.122,–**	B2HAI49 **12.620,–**	B2HAI50 **14.418,–**		№ заказа **евро**
	В произвольном месте с мон-тажной стойкой	Природный газ E (H) сжиженный газ P	B2HAI51 **10.323,–**	B2HAI52 **11.373,–**	B2HAI53 **12.871,–**	B2HAI54 **14.669,–**		№ заказа **евро**
	Технические данные							
	Мощность 80/60°C для одно-го котла.		10,9 - 45,0	10,9 - 55,2	18,2 - 74,1	18,2 - 90,9		кВт
	Мощность 80/60°C много-котловая установка.		10,9 - 90,0	10,9 - 110,4	18,2 - 148,2	18,2 - 181,8		кВт

Устройства прошли испытания и сертифицированы для работы на природном газе.

Указания!
- Для монтажа необходимо заказать гидравлический разделитель или адаптер каскадного модуля, см. раздел "Принадлежности".
- Данные о номинальной тепловой мощности действительны для эксплуатации на природном газе. Данные о работе на сжиженном газе приведены в инструкции по проектированию.

►Информацию о каскадных дымоходах для режима работы с забором воздуха для горения из помещения установки см. в разделе "Принадлежности".

VITODENS 200-W

Газовый конденсационный одноконтурный котел
для режима работы с забором воздуха для горения извне и из помещения установки
Трехкотловая установка (установка в ряд)

Отопительная установка	Контроллер
Vitotronic 300-K ATS 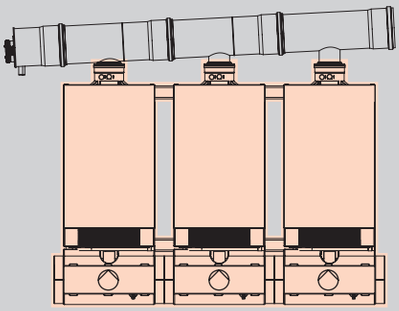 Установка в ряд	**Vitotronic 100/300-K** **Тип HC1B/MW2B, для режима погодозависимой теплогенерации** 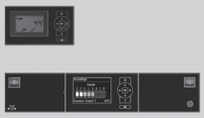 **Многокотловая установка из трех Vitodens 200-W** Погодозависимое каскадное подключение до шести котлов Vitodens 200-W с модулируемым режимом и регулированием до двух отопительных контуров со смесителем ■ Регулятор и датчик температуры емкостного водонагревателя ■ Возможность обмена данными с Vitotronic 100 через **KM-BUS** (коммуникационный каскадный модуль в комплекте поставки) ■ Возможность обмена данными с Vitotronic 200-H и Vitocom 300 через **LON-BUS** (необходимо заказать телекоммуникационный модуль LON) **Модуль расширения для 2-го и 3-го отопительного контура** № заказа 7164403 **447,– евро MG W** Для каждого **отопительного контура со смесителем** дополнительно необходимы принадлежности: **Комплект привода смесителя** № заказа 7441998 **349,– евро MG W**
Vitotronic 300-K ATS 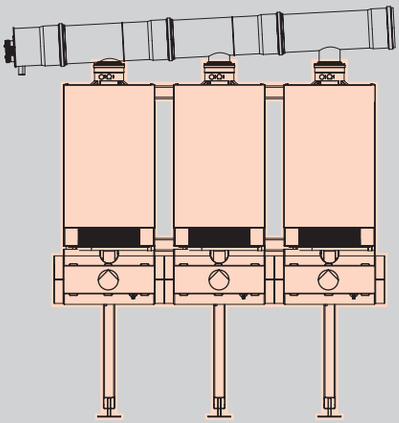 Установка в ряд	**Vitotronic 100/300-K** **Тип HC1B/MW2B, для режима погодозависимой теплогенерации** 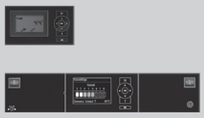 **Многокотловая установка из трех Vitodens 200-W** Погодозависимое каскадное подключение до шести котлов Vitodens 200-W с модулируемым режимом и регулированием до двух отопительных контуров со смесителем ■ Регулятор и датчик температуры емкостного водонагревателя ■ Возможность обмена данными с Vitotronic 100 через **KM-BUS** (коммуникационный каскадный модуль в комплекте поставки) ■ Возможность обмена данными с Vitotronic 200-H и Vitocom 300 через **LON-BUS** (необходимо заказать телекоммуникационный модуль LON) **Модуль расширения для 2-го и 3-го отопительного контура** № заказа 7164403 **447,– евро MG W** Для каждого **отопительного контура со смесителем** дополнительно необходимы принадлежности: **Комплект привода смесителя** № заказа 7441998 **349,– евро MG W**

Указание!
Устройства поставляются предварительно настроенными для работы на природном газе. Переоборудование в пределах групп газа E/LL не требуется.

Комплект поставки:

- Vitodens 200-W аналогично описанию отдельного котла
- Каскадный контроллер Vitotronic 300-K
- Погружной датчик температуры
- Монтажное приспособление или монтажная рама
- Принадлежности для подключения с энергоэффективным насосом и теплоизоляцией

Указание к каскадному контроллеру!
Для управления дополнительными контурами отопления со смесителем через LON-BUS могут быть подключены контроллеры отопительного контура Vitotronic 200-H.

Газовый конденсационный одноконтурный котел
для режима работы с забором воздуха для горения извне и из помещения установки
Трехкотловая установка (установка в ряд)

	Вид монтажа	Топливо	Диапазон номинальной тепловой мощности (кВт) одно-котловой/многокотловой установки при температуре тепло-носителя 50/30 °C					MG W
			12 - 49 12 - 147	12 - 60 12 - 180	20 - 80 20 - 240	20 - 99 20 - 297		
	Монтаж на стене с монтаж-ным приспособлением	Природный газ E (H) сжиженный газ P	B2HAI55 **14.553,–**	B2HAI56 **16.108,–**	B2HAI57 **18.355,–**	B2HAI58 **21.052,–**		№ заказа **евро**
	В произвольном месте с мон-тажной стойкой	Природный газ E (H) сжиженный газ P	B2HAI59 **14.810,–**	B2HAI60 **16.385,–**	B2HAI61 **18.632,–**	B2HAI62 **21.329,–**		№ заказа **евро**
	Технические данные							
	Мощность 80/60°C для одно-го котла.		10,9 - 45,0	10,9 - 55,2	18,2 - 74,1	18,2 - 90,9		кВт
	Мощность 80/60°C много-котловая установка.		10,9 - 90,0	10,9 - 110,4	18,2 - 148,2	18,2 - 181,8		кВт

Устройства прошли испытания и сертифицированы для работы на природном газе.

Указания!
- Для монтажа необходимо заказать гидравлический разделитель или адаптер каскадного модуля, см. раздел "Принадлежности".
- Данные о номинальной тепловой мощности действительны для эксплуатации на природном газе. Данные о работе на сжиженном газе приведены в инструкции по проектированию.

►Информацию о каскадных дымоходах для режима работы с забором воздуха для горения из помещения установки см. в разделе "Принадлежности".

VITODENS 200-W

Газовый конденсационный одноконтурный котел
для режима работы с забором воздуха для горения извне и из помещения установки
Четырехкотловая установка (установка в ряд)

Отопительная установка	Контроллер
Vitotronic 300-K ATS 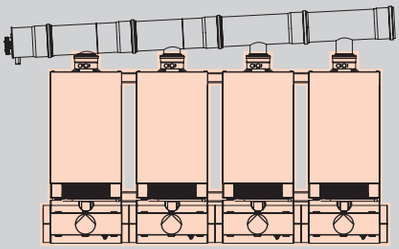 Установка в ряд	**Vitotronic 100/300-K** **Тип HC1B/MW2B, для режима погодозависимой теплогенерации** **Многокотловая установка из четырех Vitodens 200-W** Погодозависимое каскадное подключение до шести котлов Vitodens 200-W с модулируемым режимом и регулированием до двух отопительных контуров со смесителем ■ Регулятор и датчик температуры емкостного водонагревателя ■ Возможность обмена данными с Vitotronic 100 через **KM-BUS** (коммуникационный каскадный модуль в комплекте поставки) ■ Возможность обмена данными с Vitotronic 200-H и Vitocom 300 через **LON-BUS** (необходимо заказать телекоммуникационный модуль LON) **Модуль расширения для 2-го и 3-го отопительного контура** № заказа 7164403 **447,– евро MG W** Для каждого **отопительного контура со смесителем** дополнительно необходимы принадлежности: **Комплект привода смесителя** № заказа 7441998 **349,– евро MG W**
Vitotronic 300-K ATS 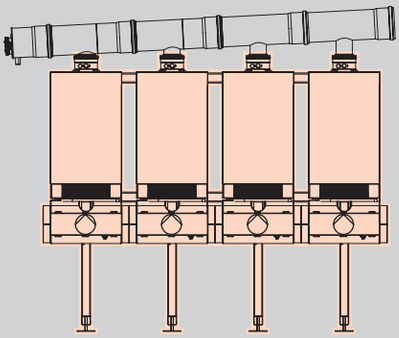 Установка в ряд	**Vitotronic 100/300-K** **Тип HC1B/MW2B, для режима, зависящего от тепловой нагрузки** **Многокотловая установка из четырех Vitodens 200-W** Погодозависимое каскадное подключение до шести котлов Vitodens 200-W с модулируемым режимом и регулированием до двух отопительных контуров со смесителем ■ Регулятор и датчик температуры емкостного водонагревателя ■ Возможность обмена данными с Vitotronic 100 через **KM-BUS** (коммуникационный каскадный модуль в комплекте поставки) ■ Возможность обмена данными с Vitotronic 200-H и Vitocom 300 через **LON-BUS** (необходимо заказать телекоммуникационный модуль LON) **Модуль расширения для 2-го и 3-го отопительного контура** № заказа 7164403 **447,– евро MG W** Для каждого **отопительного контура со смесителем** дополнительно необходимы принадлежности: **Комплект привода смесителя** № заказа 7441998 **349,– евро MG W**

7.3

Указание!
Устройства поставляются предварительно настроенными для работы на природном газе. Переоборудование в пределах групп газа E/LL не требуется.

Комплект поставки:

- Vitodens 200-W аналогично описанию отдельного котла
- Каскадный контроллер Vitotronic 300-K
- Погружной датчик температуры
- Монтажное приспособление или монтажная рама
- Принадлежности для подключения с энергоэффективным насосом и теплоизоляцией

Указание к каскадному контроллеру!
Для управления дополнительными контурами отопления со смесителем через LON-BUS могут быть подключены контроллеры отопительного контура Vitotronic 200-H.

5695688

Газовый конденсационный одноконтурный котел
для режима работы с забором воздуха для горения извне и из помещения установки
Четырехкотловая установка (установка в ряд)

Вид монтажа	Топливо	Диапазон номинальной тепловой мощности (кВт) одно-котловой/многокотловой установки при температуре тепло-носителя 50/30 °C					MG W
		12 - 49 12 - 196	12 - 60 12 - 240	20 - 80 20 - 320	20 - 99 20 - 396		
Монтаж на стене с монтаж-ным приспособлением	Природный газ E (H) сжиженный газ P	B2HAI63 **19.150,–**	B2HAI64 **21.250,–**	B2HAI65 **24.246,–**	B2HAI66 **27.842,–**		№ заказа **евро**
В произвольном месте с мон-тажной стойкой	Природный газ E (H) сжиженный газ P	B2HAI67 **19.541,–**	B2HAI68 **21.641,–**	B2HAI69 **24.637,–**	B2HAI70 **28.233,–**		№ заказа **евро**
Технические данные							
Мощность 80/60°C для одно-го котла.		10,9 - 45,0	10,9 - 55,2	18,2 - 74,1	18,2 - 90,9		кВт
Мощность 80/60°C много-котловая установка.		10,9 - 180,0	10,9 - 220,8	18,2 - 296,4	18,2 - 363,6		кВт

Устройства прошли испытания и сертифицированы для работы на природном газе.

Указания!
- Для монтажа необходимо заказать гидравлический разделитель или адаптер каскадного модуля, см. раздел "Принадлежности".
- Данные о номинальной тепловой мощности действительны для эксплуатации на природном газе. Данные о работе на сжиженном газе приведены в инструкции по проектированию.

►Информацию о каскадных дымоходах для режима работы с забором воздуха для горения из помещения установки см. в разделе "Принадлежности".

VITODENS 200-W

Газовый конденсационный одноконтурный котел
для режима работы с забором воздуха для горения извне и из помещения установки
Пятикотловая установка (установка в ряд)

Отопительная установка	Контроллер
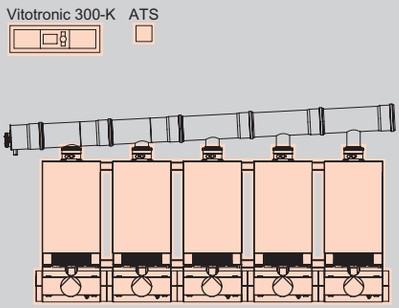 Установка в ряд	**Vitotronic 100/300-K** **Тип HC1B/MW2B, для режима погодозависимой теплогенерации** **Многокотловая установка из пяти Vitodens 200-W** Погодозависимое каскадное подключение до шести котлов Vitodens 200-W с модулируемым режимом и регулированием до двух отопительных контуров со смесителем ■ Регулятор и датчик температуры емкостного водонагревателя ■ Возможность обмена данными с Vitotronic 100 через **KM-BUS** (коммуникационный каскадный модуль в комплекте поставки) ■ Возможность обмена данными с Vitotronic 200-H и Vitocom 300 через **LON-BUS** (необходимо заказать телекоммуникационный модуль LON) **Модуль расширения для 2-го и 3-го отопительного контура** № заказа 7164403 **447,– евро MG W** Для каждого **отопительного контура со смесителем** дополнительно необходимы принадлежности: **Комплект привода смесителя** № заказа 7441998 **349,– евро MG W**
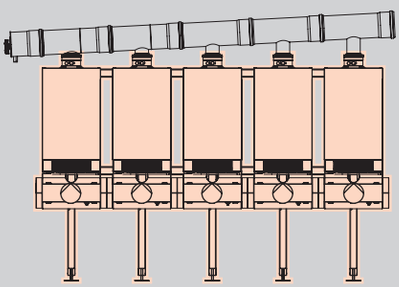 Установка в ряд	**Vitotronic 100/300-K** **Тип HC1B/MW2B, для режима погодозависимой теплогенерации** **Многокотловая установка из пяти Vitodens 200-W** Погодозависимое каскадное подключение до шести котлов Vitodens 200-W с модулируемым режимом и регулированием до двух отопительных контуров со смесителем ■ Регулятор и датчик температуры емкостного водонагревателя ■ Возможность обмена данными с Vitotronic 100 через **KM-BUS** (коммуникационный каскадный модуль в комплекте поставки) ■ Возможность обмена данными с Vitotronic 200-H и Vitocom 300 через **LON-BUS** (необходимо заказать телекоммуникационный модуль LON) **Модуль расширения для 2-го и 3-го отопительного контура** № заказа 7164403 **447,– евро MG W** Для каждого **отопительного контура со смесителем** дополнительно необходимы принадлежности: **Комплект привода смесителя** № заказа 7441998 **349,– евро MG W**

Указание!
Устройства поставляются предварительно настроенными для работы на природном газе. Переоборудование в пределах групп газа E/LL не требуется.

Комплект поставки:

- Vitodens 200-W аналогично описанию отдельного котла
- Каскадный контроллер Vitotronic 300-K
- Погружной датчик температуры
- Монтажное приспособление или монтажная рама
- Принадлежности для подключения с энергоэффективным насосом и теплоизоляцией

Указание к каскадному контроллеру!
Для управления дополнительными контурами отопления со смесителем через LON-BUS могут быть подключены контроллеры отопительного контура Vitotronic 200-H.

Газовый конденсационный одноконтурный котел
для режима работы с забором воздуха для горения извне и из помещения установки
Пятикотловая установка (установка в ряд)

	Вид монтажа	Топливо	Диапазон номинальной тепловой мощности (кВт) одно-котловой/многокотловой установки при температуре тепло-носителя 50/30 °C					MG W
			12 - 49 12 - 245	12 - 60 12 - 300	20 - 80 20 - 400	20 - 99 20 - 495		
	Монтаж на стене с монтаж-ным приспособлением	Природный газ E (H) сжиженный газ P	B2HAI71 **23.611,–**	B2HAI72 **26.236,–**	B2HAI73 **29.981,–**	B2HAI74 **34.476,–**		№ заказа **евро**
	В произвольном месте с мон-тажной стойкой	Природный газ E (H) сжиженный газ P	B2HAI75 **24.028,–**	B2HAI76 **26.653,–**	B2HAI77 **30.398,–**	B2HAI78 **34.893,–**		№ заказа **евро**
	Технические данные							
	Мощность 80/60°C для одно-го котла.		10,9 - 45,0	10,9 - 55,2	18,2 - 74,1	18,2 - 90,9		кВт
	Мощность 80/60°C много-котловая установка.		10,9 - 225,0	10,9 - 276,0	18,2 - 370,5	18,2 - 454,5		кВт

Устройства прошли испытания и сертифицированы для работы на природном газе.

Указания!
- Для монтажа необходимо заказать гидравлический разделитель или адаптер каскадного модуля, см. раздел "Принадлежности".
- Данные о номинальной тепловой мощности действительны для эксплуатации на природном газе. Данные о работе на сжиженном газе приведены в инструкции по проектированию.

►Информацию о каскадных дымоходах для режима работы с забором воздуха для горения из помещения установки см. в разделе "Принадлежности".

VITODENS 200-W

Газовый конденсационный одноконтурный котел
для режима работы с забором воздуха для горения извне и из помещения установки
Шестикотловая установка (установка в ряд)

Отопительная установка	Контроллер
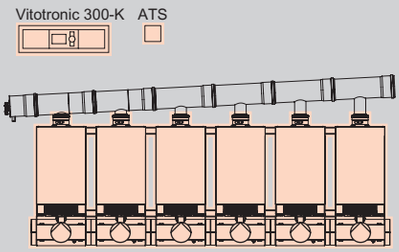 Установка в ряд	**Vitotronic 100/300-K** **Тип HC1B/MW2B, для режима погодозависимой теплогенерации** 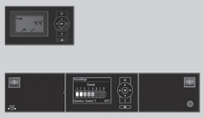 **Многокотловая установка из шести Vitodens 200-W** Погодозависимое каскадное подключение до шести котлов Vitodens 200-W с модулируемым режимом и регулированием до двух отопительных контуров со смесителем ■ Регулятор и датчик температуры емкостного водонагревателя ■ Возможность обмена данными с Vitotronic 100 через **KM-BUS** (коммуникационный каскадный модуль в комплекте поставки) ■ Возможность обмена данными с Vitotronic 200-H и Vitocom 300 через **LON-BUS** (необходимо заказать телекоммуникационный модуль LON) **Модуль расширения для 2-го и 3-го отопительного контура** № заказа 7164403 **447,– евро MG W** Для каждого **отопительного контура со смесителем** дополнительно необходимы принадлежности: **Комплект привода смесителя** № заказа 7441998 **349,– евро MG W**
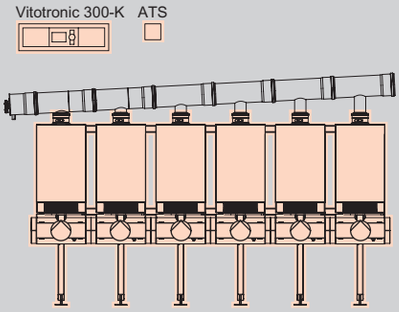 Установка в ряд	**Vitotronic 100/300-K** **Тип HC1B/MW2B, для режима погодозависимой теплогенерации** 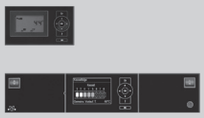 **Многокотловая установка из шести Vitodens 200-W** Погодозависимое каскадное подключение до шести котлов Vitodens 200-W с модулируемым режимом и регулированием до двух отопительных контуров со смесителем ■ Регулятор и датчик температуры емкостного водонагревателя ■ Возможность обмена данными с Vitotronic 100 через **KM-BUS** (коммуникационный каскадный модуль в комплекте поставки) ■ Возможность обмена данными с Vitotronic 200-H и Vitocom 300 через **LON-BUS** (необходимо заказать телекоммуникационный модуль LON) **Модуль расширения для 2-го и 3-го отопительного контура** № заказа 7164403 **447,– евро MG W** Для каждого **отопительного контура со смесителем** дополнительно необходимы принадлежности: **Комплект привода смесителя** № заказа 7441998 **349,– евро MG W**

Указание!
Устройства поставляются предварительно настроенными для работы на природном газе. Переоборудование в пределах групп газа E/LL не требуется.

Комплект поставки:

- Vitodens 200-W аналогично описанию отдельного котла
- Каскадный контроллер Vitotronic 300-K
- Погружной датчик температуры
- Монтажное приспособление или монтажная рама
- Принадлежности для подключения с энергоэффективным насосом и теплоизоляцией

Указание к каскадному контроллеру!
Для управления дополнительными контурами отопления со смесителем через LON-BUS могут быть подключены контроллеры отопительного контура Vitotronic 200-H.

Газовый конденсационный одноконтурный котел
для режима работы с забором воздуха для горения извне и из помещения установки
Шестикотловая установка (установка в ряд)

Вид монтажа	Топливо	Диапазон номинальной тепловой мощности (кВт) одно-котловой/многокотловой установки при температуре тепло-носителя 50/30 °C					MG W
		12 - 49 12 - 294	12 - 60 12 - 360	20 - 80 20 - 480	20 - 99 20 - 594		
Монтаж на стене с монтаж-ным приспособлением	Природный газ E (H) сжиженный газ P	B2HAI79 **28.072,–**	B2HAI80 **31.222,–**	B2HAI81 **35.716,–**	B2HAI82 **41.110,–**		№ заказа **евро**
В произвольном месте с мон-тажной стойкой	Природный газ E (H) сжиженный газ P	B2HAI83 **28.515,–**	B2HAI84 **31.665,–**	B2HAI85 **36.159,–**	B2HAI86 **41.553,–**		№ заказа **евро**
Технические данные							
Мощность 80/60°C для одно-го котла.		10,9 - 45,0	10,9 - 55,2	18,2 - 74,1	18,2 - 90,9		кВт
Мощность 80/60°C много-котловая установка.		10,9 - 270,0	10,9 - 331,2	18,2 - 444,6	18,2 - 545,4		кВт

Устройства прошли испытания и сертифицированы для работы на природном газе.

Указания!
- Для монтажа необходимо заказать гидравлический разделитель или адаптер каскадного модуля, см. раздел "Принадлежности".
- Данные о номинальной тепловой мощности действительны для эксплуатации на природном газе. Данные о работе на сжиженном газе приведены в инструкции по проектированию.

►Информацию о каскадных дымоходах для режима работы с забором воздуха для горения из помещения установки см. в разделе "Принадлежности".

VITODENS 200-W

Газовый конденсационный одноконтурный котел
для режима работы с забором воздуха для горения извне и из помещения установки
Четырехкотловая установка (блочный монтаж)

Отопительная установка	Контроллер
Vitotronic 300-K ATS 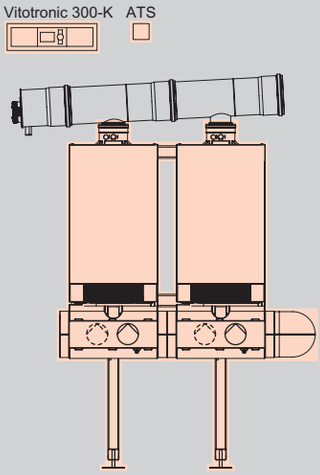 Свободная установка каскада с использованием монтажной стойки (блочная установка)	**Vitotronic 100/300-K** **Тип HC1B/MW2B, для режима погодозависимой теплогенерации** 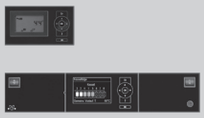 **Многокотловая установка из четырех Vitodens 200-W** Погодозависимое каскадное подключение до шести котлов Vitodens 200-W с модулируемым режимом и регулированием до двух отопительных контуров со смесителем ■ Регулятор и датчик температуры емкостного водонагревателя ■ Возможность обмена данными с Vitotronic 100 через **KM-BUS** (коммуникационный каскадный модуль в комплекте поставки) ■ Возможность обмена данными с Vitotronic 200-H и Vitocom 300 через **LON-BUS** (необходимо заказать телекоммуникационный модуль LON) **Модуль расширения для 2-го и 3-го отопительного контура** № заказа 7164403 **447,– евро MG W** Для каждого **отопительного контура со смесителем** дополнительно необходимы принадлежности: **Комплект привода смесителя** № заказа 7441998 **349,– евро MG W**

Указание!
Устройства поставляются предварительно настроенными для работы на природном газе. Переоборудование в пределах групп газа E/LL не требуется.

7.3

Комплект поставки:

- Vitodens 200-W аналогично описанию отдельного котла
- Каскадный контроллер Vitotronic 300-K
- Погружной датчик температуры
- Монтажная рама
- Принадлежности для подключения с энергоэффективным насосом и теплоизоляцией

Указание к каскадному контроллеру!
Для управления дополнительными контурами отопления со смесителем через LON-BUS могут быть подключены контроллеры отопительного контура Vitotronic 200-H.

5695688

Газовый конденсационный одноконтурный котел
для режима работы с забором воздуха для горения извне и из помещения установки
Четырехкотловая установка (блочный монтаж)

	Вид монтажа	Топливо	Диапазон номинальной тепловой мощности (кВт) одно-котловой/многокотловой установки при температуре тепло-носителя 50/30 °C					MG W
			12 - 49 12 - 196	12 - 60 12 - 240	20 - 80 20 - 320	20 - 99 20 - 396		
	В произвольном месте с монтажной стойкой	Природный газ E (H) сжиженный газ P	B2HAI87 **19.957,–**	B2HAI88 **22.057,–**	B2HAI89 **25.053,–**	B2HAI90 **28.649,–**		№ заказа **евро**
	Технические данные							
	Мощность 80/60°C для одного котла.		10,9 - 45,0	10,9 - 55,2	18,2 - 74,1	18,2 - 90,9		кВт
	Мощность 80/60°C многокотловая установка.		10,9 - 180,0	10,9 - 220,8	18,2 - 296,4	18,2 - 363,6		кВт

Устройства прошли испытания и сертифицированы для работы на природном газе.

Указание!
Для монтажа необходимо заказать гидравлический разделитель или адаптер каскадного модуля, см. раздел "Принадлежности".

►Информацию о каскадных дымоходах для режима работы с забором воздуха для горения из помещения установки см. в разделе "Принадлежности".

VITODENS 200-W

Газовый конденсационный одноконтурный котел
для режима работы с забором воздуха для горения извне и из помещения установки
Шестикотловая установка (блочный монтаж)

Отопительная установка	Контроллер
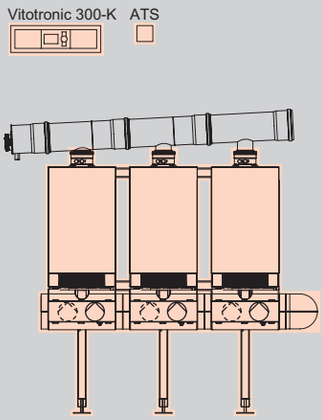 Свободная установка каскада с использованием монтажной стойки (блочная установка)	**Vitotronic 100/300-K** **Тип HC1B/MW2B, для режима погодозависимой теплогенерации** **Многокотловая установка из шести Vitodens 200-W** Погодозависимое каскадное подключение до шести котлов Vitodens 200-W с модулируемым режимом и регулированием до двух отопительных контуров со смесителем ■ Регулятор и датчик температуры емкостного водонагревателя ■ Возможность обмена данными с Vitotronic 100 через **KM-BUS** (коммуникационный каскадный модуль в комплекте поставки) ■ Возможность обмена данными с Vitotronic 200-H через **LON-BUS** (необходимо заказать телекоммуникационный модуль LON) **Модуль расширения для 2-го и 3-го отопительного контура** № заказа 7164403 **447,– евро MG W** **Комплект привода смесителя** № заказа 7441998 **349,– евро MG W**

Указание!
Устройства поставляются предварительно настроенными для работы на природном газе. Переоборудование в пределах групп газа E/LL не требуется.

7.3

Комплект поставки:

- Vitodens 200-W аналогично описанию отдельного котла
- Каскадный контроллер Vitotronic 300-K
- Погружной датчик температуры
- Монтажная рама
- Принадлежности для подключения с энергоэффективным насосом и теплоизоляцией

Указание к каскадному контроллеру!
Для управления дополнительными контурами отопления со смесителем через LON-BUS могут быть подключены контроллеры отопительного контура Vitotronic 200-H.

5695688

Газовый конденсационный одноконтурный котел
для режима работы с забором воздуха для горения извне и из помещения установки
Шестикотловая установка (блочный монтаж)

	Вид монтажа	Топливо	Диапазон номинальной тепловой мощности (кВт) одно-котловой/многокотловой установки при температуре тепло-носителя 50/30 °C					MG W
			12 - 49 12 - 294	12 - 60 12 - 360	20 - 80 20 - 480	20 - 99 20 - 594		
	В произвольном месте с монтажной стойкой	Природный газ E (H) сжиженный газ P	B2HAI91 **28.931,–**	B2HAI92 **32.081,–**	B2HAI93 **36.575,–**	B2HAI94 **41.969,–**		№ заказа **евро**
	Технические данные							
	Мощность 80/60°C для одного котла.		10,9 - 45,0	10,9 - 55,2	18,2 - 74,1	18,2 - 90,9		кВт
	Мощность 80/60°C многокотловая установка.		10,9 - 270,0	10,9 - 331,2	18,2 - 444,6	18,2 - 545,5		кВт

Устройства прошли испытания и сертифицированы для работы на природном газе.

Указание!
Для монтажа необходимо заказать гидравлический разделитель или адаптер каскадного модуля, см. раздел "Принадлежности".

►Информацию о каскадных дымоходах для режима работы с забором воздуха для горения из помещения установки см. в разделе "Принадлежности".

Принадлежности

Гидравлический разделитель

		MG W
Гидравлический разделитель DN 80 Может применяться с установками мощностью до 594 кВт. ■ С теплоизоляцией	ZK02627 **1.056,–**	№ заказа **евро**

Соединительный комплект отопительного контура

		MG W
Адаптер каскадного модуля DN 100 Для установки заказчиком без гидравлического разделителя. С теплоизоляцией	ZK02628 **229,–**	№ заказа **евро**
Переходной фланец DN 80 на R2 Может применяться с установками мощностью до 200 кВт, в сочетании с гидравлическим разделителем.	7456326 **160,–**	№ заказа **евро**
Переходной фланец DN 100 на R 2 Может применяться с установками мощностью до 200 кВт, в сочетании с адаптером каскадного модуля DN 100.	ZK02629 **154,–**	№ заказа **евро**
Комплект трубных колен 90° Для установки многокотловой установки и гидравлического разделителя в углу (установка в ряд). ■ С теплоизоляцией *При установке многокотловой установки в углу использование каскадных дымоходов невозможно.*	ZK02630 **1.018,–**	№ заказа **евро**

Указание!
При монтаже без гидравлического разделителя соблюдать требования технической документации!

7.3

Принадлежности

		MG W
Коллектор конденсата 2-котловой установки	ZK02631 **78,–**	№ заказа **евро**
Коллектор конденсата 3-котловой установки	ZK02632 **90,–**	№ заказа **евро**

5695688

Принадлежности

Принадлежности		MG W
Коллектор конденсата 4-котловой установки Блочная установка и установка в ряд	ZK02633 **156,–**	№ заказа **евро**
Коллектор конденсата 5-котловой установки	ZK02634 **168,–**	№ заказа **евро**
Коллектор конденсата 6-котловой установки Блочная установка и установка в ряд	ZK02635 **180,–**	№ заказа **евро**

Принадлежности
Каскадные дымоходы для установки в ряд

Принадлежности		
Каскадный дымоход		MG W
Каскадный дымоход 2-котловой установки Для установки в ряд Vitodens 200-W мощностью 49 или 60 кВт. ■ Коллектор уходящих газов ■ Концевой элемент с конденсатоотводчиком и сифоном Патрубок дымохода Ø 160 мм. Макс. длина дымохода 30 м.	ZK00675 **497,–**	№ заказа **евро**
Каскадный дымоход 2-котловой установки Для установки в ряд Vitodens 200-W мощностью 80 или 99 кВт. ■ Коллектор уходящих газов ■ Концевой элемент с конденсатоотводчиком и сифоном Патрубок дымохода Ø 200 мм. Макс. длина дымохода 30 м.	ZK00676 **815,–**	№ заказа **евро**
Каскадный дымоход 3-котловой установки Для установки в ряд Vitodens 200-W мощностью 49 или 60 кВт. ■ Коллектор уходящих газов ■ Концевой элемент с конденсатоотводчиком и сифоном Патрубок дымохода Ø 160 мм. Макс. длина дымохода 30 м.	ZK00678 **683,–**	№ заказа **евро**
Каскадный дымоход 3-котловой установки Для установки в ряд Vitodens 200-W мощностью 80 или 99 кВт. ■ Коллектор уходящих газов ■ Концевой элемент с конденсатоотводчиком и сифоном Патрубок дымохода Ø 200 мм. Макс. длина дымохода 30 м.	ZK00679 **1.079,–**	№ заказа **евро**
Каскадный дымоход 4-котловой установки Для установки в ряд Vitodens 200-W мощностью 49 или 60 кВт. ■ Коллектор уходящих газов ■ Концевой элемент с конденсатоотводчиком и сифоном Патрубок дымохода Ø 200 мм. Макс. длина дымохода 30 м.	ZK00681 **1.129,–**	№ заказа **евро**
Каскадный дымоход 4-котловой установки Для установки в ряд Vitodens 200-W мощностью 80 или 99 кВт. ■ Коллектор уходящих газов ■ Концевой элемент с конденсатоотводчиком и сифоном Патрубок дымохода Ø 200 мм. Макс. длина дымохода 30 м.	ZK00682 **1.313,–**	№ заказа **евро**
Каскадный дымоход 5-котловой установки Для установки в ряд Vitodens 200-W мощностью 49 или 60 кВт. ■ Коллектор уходящих газов ■ Концевой элемент с конденсатоотводчиком и сифоном Патрубок дымохода Ø 250 мм Макс. длина дымохода 30 м	ZK02636 **3.367,–**	№ заказа **евро**

Принадлежности

Каскадный дымоход

		MG W
Каскадный дымоход 5-котловой установки Для установки в ряд Vitodens 200-W мощностью 80 или 99 кВт. ■ Коллектор уходящих газов ■ Концевой элемент с конденсатоотводчиком и сифоном Патрубок дымохода Ø 250 мм Макс. длина дымохода 30 м	ZK02637 **3.202,–**	№ заказа **евро**
Каскадный дымоход 6-котловой установки Для установки в ряд Vitodens 200-W мощностью 49 или 60 кВт. ■ Коллектор уходящих газов ■ Концевой элемент с конденсатоотводчиком и сифоном Патрубок дымохода Ø 250 мм Макс. длина дымохода 30 м	ZK00684 **3.829,–**	№ заказа **евро**
Каскадный дымоход 6-котловой установки Для установки в ряд Vitodens 200-W мощностью 80 или 99 кВт. ■ Коллектор уходящих газов ■ Концевой элемент с конденсатоотводчиком и сифоном Патрубок дымохода Ø 250 мм Макс. длина дымохода 30 м	ZK00685 **3.559,–**	№ заказа **евро**

Указания!
Отвод уходящих газов осуществляется по одностенным трубам, изготовленным из пластика (полипропилен) – см. регистр 22.
Максимальная длина трубопровода рассчитывается от присоединительного элемента котла до выходного отверстия шахты.
Конденсационные котлы с номинальной тепловой мощностью от 50 кВт должны устанавливаться в отдельном вентилируемом помещении, имеющем отверстие для приточного воздуха. Свободное поперечное сечение должно составлять 150 см² плюс 2 см² для каждого кВт, превышающего предел 50 кВт.

Принадлежности
Каскадные дымоходы для блочного монтажа

Принадлежности		
Каскадный дымоход		MG W
Каскадный дымоход 4-котловой установки Для блочного монтажа Vitodens 200-W мощностью 49 или 60 кВт. ■ Коллектор уходящих газов ■ Концевой элемент с конденсатоотводчиком и сифоном Патрубок дымохода Ø 200 мм. Макс. длина дымохода 30 м	ZK00689 **1.189,–**	№ заказа **евро**
Каскадный дымоход 4-котловой установки Для блочного монтажа Vitodens 200-W мощностью 80 или 99 кВт. ■ Коллектор уходящих газов ■ Концевой элемент с конденсатоотводчиком и сифоном Патрубок дымохода Ø 250 мм Макс. длина дымохода 30 м	ZK00690 **2.347,–**	№ заказа **евро**
Каскадный дымоход 6-котловой установки Для блочного монтажа Vitodens 200-W мощностью 49 или 60 кВт. ■ Коллектор уходящих газов ■ Концевой элемент с конденсатоотводчиком и сифоном Патрубок дымохода Ø 250 мм Макс. длина дымохода 30 м	ZK00691 **2.950,–**	№ заказа **евро**
Каскадный дымоход 6-котловой установки Для блочного монтажа Vitodens 200-W мощностью 80 или 99 кВт. ■ Коллектор уходящих газов ■ Концевой элемент с конденсатоотводчиком и сифоном Патрубок дымохода Ø 250 мм Макс. длина дымохода 30 м	ZK00692 **3.121,–**	№ заказа **евро**

Указания!
Отвод уходящих газов осуществляется по одностенным трубам, изготовленным из пластика (полипропилен) – см. регистр 22.
Максимальная длина трубопровода рассчитывается от присоединительного элемента котла до выходного отверстия шахты.
Конденсационные котлы с номинальной тепловой мощностью от 50 кВт должны устанавливаться в отдельном вентилируемом помещении, имеющем отверстие для приточного воздуха. Свободное поперечное сечение должно составлять 150 см² плюс 2 см² для каждого кВт, превышающего предел 50 кВт.

Принадлежности

Устройства нейтрализации конденсата

		MG W
Устройство нейтрализации конденсата ■ Для конденсационных котлов мощностью 50 - 500 кВт. ■ С гранулированным заполнителем (8 кг). 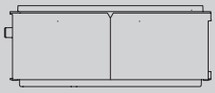	7441823 **290,–**	№ заказа **евро**
Гранулированный заполнитель 8 кг	9521702 **86,–**	№ заказа **евро**
Устройство нейтрализации конденсата ■ Для конденсационных котлов мощностью 500 - 1500 кВт. ■ С гранулированным заполнителем (25 кг). 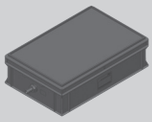	7437829 **820,–**	№ заказа **евро**
Гранулированный заполнитель 25 кг	9521748 **199,–**	№ заказа **евро**

Принадлежности

Установки для подъема конденсата

		MG W
Устройство подъема конденсата SI1800 Автоматическая установка для подъема конденсата с макс. высотой подъема 5 м вод. столба ■ Центробежный насос 230 В / 70 Вт ■ Сборный резервуар объемом 2 л ■ Напорный шланг 5 м ■ Обратный клапан ■ Аварийный контакт: переключающий контакт (без потенциала) 250 В/4 А (омическая нагрузка)	ZK02486 **200,–**	№ заказа **евро**

Датчики

		MG N
Датчик угарного газа Для аварийного отключения водогрейного котла в случае утечки окиси углерода. Используется для котлов с 2004 года выпуска.	Z015500 **168,–**	№ заказа **евро**

Прочее

		MG N
Комплект инструментов Для сервиса и технического обслуживания. Применим для всех котлов Vitodens и Vitopend пр-ва Viessmann. Футляр со всеми инструментами, необходимыми для сервиса и технического обслуживания: отвертка, удлинитель, набор бит.	ZK04569 **78,–**	№ заказа **евро**

Отопительный контур

Подключение к отопительному контуру (номинальный диаметр)	DN20 - ¾"	DN25 - 1"	DN32-1¼"	MG W
Насосная группа отопительного контура Divicon без смесителя ■ Насос отопительного контура (энергоэффективный насос с регулируемой частотой вращения, соответствует классу энергопотребления A), с кабелем и штекером. ■ Обратный клапан ■ 2 шаровых крана с термометром ■ Теплоизоляция				
Насосная группа отопительного контура Divicon в сборе Без смесителя с насосом Wilo Yonos Para 25/6.	7521287 **683,–**	7521288 **708,–**	**–**	№ заказа **евро**
Насосная группа отопительного контура Divicon в сборе Без смесителя с насосом Wilo Yonos Para Opt 25/7,5.	**–**	**–**	ZK01831 **735,–**	№ заказа **евро**

Указание!
При подборе насосной группы отопительного контура Divicon следует учитывать документацию по проектированию.

Отопительный контур

Подключение к отопительному контуру (номинальный диаметр)	DN20 - ¾"	DN25 - 1"	DN32-1¼"	MG W
Насосная группа отопительного контура Divicon в виде монтажного ■ Насос отопительного контура, с кабелем и штекером (поставляется в отдельной упаковке). ■ Обратный клапан ■ 2 шаровых крана с термометром ■ Теплоизоляция *Комплекты привода смесителя для отопительного контура со смесителем должны заказываться отдельно.*				

Принадлежности

Отопительный контур Подключение к отопительному контуру (номинальный диаметр)	DN20 - ¾"	DN25 - 1"	DN32-1¼"	MG W
Монтажный комплект насосной группы Divicon с 3-ходовым смесителем ■ с энергоэффективным насосом с регулируемой частотой вращения Wilo Yonos Para 25/6 (соответствует классу энергопотребления A). ■ С соединительным кабелем (длина 3,5 м).	ZK00967 **722,–**	ZK00968 **743,–**	**–**	№ заказа **евро**
Монтажный комплект насосной группы Divicon с 3-ходовым смесителем ■ с энергоэффективным насосом с регулируемой частотой вращения Wilo Yonos Para Opt 25/7,5 (соответствует классу энергопотребления A). ■ С соединительным кабелем (длина 3,5 м).	**–**		ZK01825 **780,–**	№ заказа **евро**
Монтажный комплект насосной группы Divicon с 3-ходовым смесителем ■ с энергоэффективным насосом с регулируемой частотой вращения Grundfos Alpha 2.1 25/60 (соответствует классу энергопотребления A). ■ С соединительным кабелем (длина 3,5 м).	Z008223 **883,–**	Z008224 **904,–**	ZK01827 **952,–**	№ заказа **евро**
Монтажный комплект насосной группы Divicon без смесителя ■ с энергоэффективным насосом с регулируемой частотой вращения Grundfos Alpha 2.1 25/60 (соответствует классу энергопотребления A). ■ С соединительным кабелем (длина 3,5 м).	Z008952 **758,–**	Z008953 **773,–**	ZK01828 **807,–**	№ заказа **евро**
Байпасный клапан Для гидравлической балансировки отопительного контура. 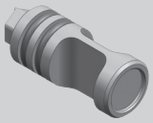	7464889 **10,–**			№ заказа **евро**
Распределительный коллектор для 2 насосных групп Divicon С теплоизоляцией. Монтаж на стене (с отдельно заказываемым настенным креплением).	7460638 **229,–**		7466337 **260,–**	№ заказа **евро**
Распределительный коллектор для 3 насосных групп Divicon С теплоизоляцией. Монтаж на стене (с отдельно заказываемым настенным креплением).	7460643 **317,–**		7466340 **360,–**	№ заказа **евро**
Настенное крепление для отдельного Divicon (соединение "котел – Divicon" предоставляется заказчиком)	7465894 **40,–**			№ заказа **евро**
Настенное крепление для распределительного коллектора (соединение "котел – распределительный коллектор" предоставляется заказчиком) 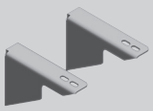	7465439 **40,–**			№ заказа **евро**

Указание!
При подборе насосной группы отопительного контура Divicon следует учитывать документацию по проектированию.

Принадлежности

Комплектующие управления отопительным контуром

Подключение к отопительному контуру (номинальный диаметр)	DN20 - ¾"	DN25 - 1"	DN32-1¼"	MG W
Комплект привода смесителя Для одного отопительного контура со смесителем, с кабелями и штекерами. ■ Электропривод смесителя с соединительным кабелем (длина 4,0 м) и штекером, для смесителей Viessmann DN 20 - 50, R ½ - 1¼ (кроме фланцевых смесителей). ■ Датчик температуры подающей магистрали в виде накладного датчика (NTC 10 кОм), с соединительным кабелем (длина 5,8 м) и штекером. ■ Штекер для насоса отопительного контура.	7441998 **349,–**			№ заказа **евро**

Принадлежности

Устройства дистанционного управления

		MG W
Vitotrol 200A (абонент шины KM-BUS) Настройка для одного отопительного контура: ■ Заданное значение температуры помещения и режим работы. ■ Режим вечеринки и экономный режим. ■ Дисплей для индикации значений наружной температуры и температуры помещения, а также режимов работы. ■ Датчик температуры помещения для управления по температуре помещения (только для одного отопительного контура со смесителем). Если Vitotrol 200A используется для управления по температуре помещения, то устройство должно быть размещено в **основном жилом помещении** (типовом жилом помещении).	Z008341 **139,–**	№ заказа **евро**
Vitotrol 300A (абонент шины KM-BUS) Настройки для одного, двух или трех отопительных контуров: ■ Заданное значение температуры помещения и пониженное заданное значение температуры помещения, температура воды в контуре ГВС, режимы работы и программа отпуска, а также режим вечеринки и экономный режим. ■ Временная программа для отопительных контуров, емкостного водонагревателя и циркуляционного насоса ГВС. ■ Дисплей с подсветкой для индикации значений наружной температуры, температуры помещения, режимов работы и текстовых сообщений. ■ Датчик температуры помещения для управления по температуре помещения (только для одного отопительного контура со смесителем). Если Vitotrol 300A используется для управления по температуре помещения, то устройство должно быть размещено в **основном жилом помещении** (типовом жилом помещении). Необходимо заказать датчик температуры помещения, № заказа 7438537, если Vitotrol 300A не может быть размещен в подходящем месте для измерения температуры помещения.	Z008342 **260,–**	№ заказа **евро**

Датчики

		MG W
Датчик температуры помещения (NTC 10 кОм, в дополнение к Vitotrol 300A) Используется, если не удается установить Vitotrol 300A в подходящем месте для измерения температуры помещения.	7438537 **76,–**	№ заказа **евро**
Погружной датчик температуры (NTC 10 кОм) ■ Для измерения температуры в погружной гильзе. ■ С соединительным кабелем (длина 5,8 м) и штекером.	7544848 **84,–**	№ заказа **евро**

Прочее

		MG W
Распределитель шины KM-BUS Для подключения 2 - 9 приборов к шине KM.	7415028 **73,–**	№ заказа **евро**

Принадлежности

Комплектующие управления отопительным контуром

		MG W
Модуль расширения для 2-го и 3-го отопительного контура Электронная плата для установки в контроллер Vitotronic 300-K, тип MW2B Для управления двумя отопительными контурами со смесителем. ■ С подключениями для электроприводов смесителей, датчиков температуры подающей магистрали (NTC 10 кОм) и насосов отопительного контура. ■ Штекер для электропривода смесителя и насоса отопительного контура для каждого отопительного контура.	7164403 **447,–**	№ заказа **евро**
Комплект привода смесителя Для одного отопительного контура со смесителем, с кабелями и штекерами. ■ Электропривод смесителя с соединительным кабелем (длина 4,0 м) для смесителей Viessmann DN 20 - 50, R ½ - 1¼ (кроме фланцевых смесителей). ■ Датчик температуры подающей магистрали в виде накладного датчика (NTC 10 кОм), с соединительным кабелем (длина 5,8 м) и штекером. ■ Штекер для насоса отопительного контура.	7441998 **349,–**	№ заказа **евро**
Погружной терморегулятор Термостатный ограничитель максимальной температуры для системы внутрипольного отопления. ■ С соединительным кабелем (длина 4,2 м) и штекером. ■ С погружной гильзой R ½ x 200 мм из нержавеющей стали.	7151728 **188,–**	№ заказа **евро**
Накладной терморегулятор Термостатный ограничитель максимальной температуры для системы внутрипольного отопления. С соединительным кабелем (длина 4,2 м) и штекером.	7151729 **148,–**	№ заказа **евро**

► *Информацию о управлении дополнительными отопительными контурами и соединениях Vitotronic водогрейного котла с контроллером отопительного контура см. в регистре 18.*

Приготовление горячей воды гелиоустановкой и поддержка отопления

		MG W
Модуль управления гелиоустановкой, тип SM1 Модуль расширения функциональных возможностей в корпусе для настенного монтажа. Электронный контроллер с управлением по разности температур для бивалентного приготовления горячей воды и поддержки отопления помещений гелиоколлекторами в сочетании с водогрейными котлами для жидкого и газообразного топлива. ■ С расчетом баланса энергии и системой диагностики. ■ Управление и отображение данных производится с помощью контроллера водогрейного котла. ■ Нагрев двух потребителей через одну коллекторную панель. ■ Вторая регулировка по разности температур. ■ Термостатная функция для догрева или использования излишнего тепла. ■ Регулировка частоты вращения насоса контура гелиоустановки посредством передачи пакета импульсов или насоса контура гелиоустановки с входом широтно-импульсного управления (пр-ва Grundfos). ■ Подавление догрева емкостного водонагревателя водогрейным котлом независимо от энергоотдачи гелиоустановки. ■ Подавление догрева в режиме отопления водогрейным котлом при поддержке отопления. ■ Нагрев ступени предварительного нагрева солнечной установкой (для емкостных водонагревателей объемом от 400 литров). Заказать погружной датчик температуры (№ заказа 7544848), если должны быть реализованы следующие функции: ■ Для переключения циркуляции в установках с 2 емкостными водонагревателями. ■ Для переключения обратной магистрали между водогрейным котлом и буферной емкостью. ■ Для нагрева дополнительных потребителей.	Z014470 **476,–**	№ заказа **евро**

Принадлежности

Расширение функциональных возможностей

		MG W
Модуль расширения EA1 Модуль расширения функциональных возможностей в корпусе для настенного монтажа. С помощью входов и выходов обеспечивается реализация до 5 функций: 1 аналоговый вход (0 - 10 В). ■ Установка заданного значения температуры котловой воды. 3 цифровых входа. ■ Раздельное внешнее переключение режима работы для отопительных контуров 1 - 3. ■ Внешняя блокировка с общим сигналом неисправности. ■ Внешние сигналы неисправности. ■ Кратковременное включение циркуляционного насоса ГВС. 1 релейный выход (беспотенциальное реле с переключающим контактом). ■ Управление магистральным насосом на тепловой пункт. ■ Сигнализирование пониженного режима для одного отопительного контура.	7452091 **191,–**	№ заказа **евро**

Телекоммуникационная техника

		MG W
Vitocom 300 Для удаленного контроля, дистанционного управления и регулировки отопительных установок через IP-сети (LAN). ■ Для управления установкой с помощью **Vitodata 100** через сервер Vitodata. Для настройки режимов работы, заданных значений, программы отпуска, временных программ и кривой отопления для всех отопительных контуров одной отопительной установки. ■ Для управления установкой с помощью **Vitodata 300** через сервер Vitodata. Для настройки режимов работы, заданных значений, программы отпуска, временных программ, кривой отопления и параметров конфигурации для всех отопительных контуров максимум 5 отопительных установок. Отслеживание изменения параметров во времени и интеграция счетчиков по шине M-BUS. Для монтажа в распределительном шкафу.		
Vitocom 300, тип LAN3 Связь через Интернет и IP-сеть (LAN) с использованием DSL-маршрутизатора. Для установки на DIN-рейке. В составе пакета: ■ Vitocom 300, тип LAN3 с LAN-подсоединением. ■ Телекоммуникационный модуль LON для установки в подключенный контроллер Vitotronic. ■ Соединительные кабели для LAN и телекоммуникационного модуля. ■ Корпус для настенного монтажа (2-рядный).	Z011819 **1.399,–**	№ заказа **евро** MG Y
Телекоммуникационный модуль LON для управления каскадом Электронная плата для установки в контроллер для обмена данными в LON.	7172174 **246,–**	№ заказа **евро**
Соединительный кабель LON для обмена данными между контроллерами ■ Длина 7,0 м (возможность удлинения с использованием еще одного кабеля). ■ Со штекерами RJ 45.	7143495 **40,–**	№ заказа **евро**
Муфта LON, RJ 45 Для удлинения соединительного кабеля LON.	7143496 **25,–**	№ заказа **евро**

7.3

5695688

Принадлежности		
Телекоммуникационная техника		MG W
Соединительный штекер LON, RJ 45 Для подключения к кабелю заказчика **общей длиной свыше 14 м**. 2 шт.	7199251 **52,–**	№ заказа **евро**
Соединительная розетка LON, RJ 45 Для прокладки кабеля заказчика (CAT 6) под штукатуркой или в кабельном канале, при **прокладке на расстояние свыше 14 метров** (соединение розетки LON с контроллером с помощью кабеля LON). 2 шт.	7171784 **62,–**	№ заказа **евро**
Оконечное сопротивление Для оконечной нагрузки системной шины на свободных концах должно быть установлено по одному оконечному сопротивлению. 2 шт.	7143497 **8,50**	№ заказа **евро**

► *Информацию о телекоммуникационной технике см. в регистре 18 и в инструкции по проектированию коммуникационных систем.*

VITODENS 222-F

Газовый конденсационный компактный котел
с емкостным водонагревателем с внутренним нагревом
от 1,9 до 32,0 кВт

Гарантия на 10 лет

на теплообменники из специальной стали для конденсационных котлов для жидкого и газообразного топлива мощностью до 150 кВт

Vitodens 222-F

Тип B2SE

Газовый конденсационный котел в качестве компактного прибора,
с модулируемой горелкой MatriX-Plus, для режима работы с забором воздуха для горения извне и из помещения установки.

Встроенный емкостный водонагреватель с внутренним нагревом**,** объем 130 литров. Для районов с повышенной жесткостью воды (> 20°нем. град. жесткости/>3,6 моль/м³)

Для работы на природном и сжиженном газе

Допустимое рабочее давление: теплоносителя 3 бар (0,3 МПа), воды в контуре ГВС 10 бар (1 МПа)

- Сезонная эффективность энергопотребления для отопления помещений eta_s в зависимости от времени года до 94 % (класс A).
- Низкая частота отключений также при незначительном отборе тепла в результате оптимизации времени перезажигания и большого диапазона модуляции до 1:17.
- Долговечность и эффективность благодаря использованию теплообменников Inox-Radial, изготавливаемых из высококачественной нержавеющей стали.
- Горелка MatriX-Plus с регулятором сжигания Lambda Pro Plus обеспечивает высокий КПД и низкие значения выбросов вредных веществ.
- Энергосберегающий высокоэффективный насос.
- Инновационная концепция управления посредством цветного сенсорного дисплея с текстовой и графической индикацией, ассистентом ввода в эксплуатацию, индикацией расхода энергоносителей и альтернативным управлением через мобильное терминальное устройство.
- Интернет-подключение через встроенный интерфейс Wi-Fi для управления и сервисного обслуживания с помощью приложения Viessmann.

5836646 8/2019

VITODENS 222-F

Газовый конденсационный компактный котел с емкостным водонагревателем с внутренним нагревом, для режима работы с забором воздуха для горения извне или из помещения установки
Отопительный контур **без** смесителя

Отопительная установка	Контроллер
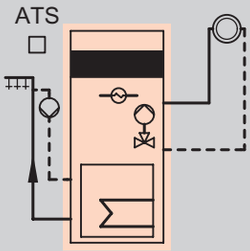 ■ 1 отопительный контур без смесителя	**Для постоянной температуры подачи и для погодозависимой теплогенерации** ■ С цветным сенсорным дисплеем размером 7 дюймов ■ Связь через встроенный интерфейс Wi-Fi ■ Возможность подключения насоса рециркуляции ГВС Для режима управления по температуре помещения требуется терморегулятор для помещений. **Vitotrol 100 (тип UTDB)** № заказа Z007694 **207,– евро MG W** **Vitotrol 100 (тип UTDB-RF)** № заказа Z007695 **385,– евро MG W** Для режима погодозависимой теплогенерации требуется датчик наружной температуры. **Датчик наружной температуры** № заказа ZK04306 **51,– евро MG W**
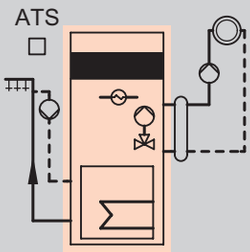 ■ 1 отопительный контур без смесителя с гидравлическим разделителем и внешним насосом отопительного контура	**Для погодозависимой теплогенерации** ■ С цветным сенсорным дисплеем размером 7 дюймов ■ Связь через встроенный интерфейс Wi-Fi ■ Возможность подключения насоса рециркуляции ГВС Для отдельного отопительного контура без смесителя с гидравлическим разделителем (отдельный насос отопительного контура) требуется модуль расширения. **Модуль расширения EM-P1** № заказа Z017411 **149,– евро MG W** **Датчик наружной температуры** № заказа ZK04306 **51,– евро MG W**

Указание!
Приборы поставляются предварительно настроенными для работы на природном газе. Переоборудование в пределах групп газа E/LL/Lw/K не требуется. Переоборудование для работы на сжиженном газе и на природном газе M выполняется на панели управления (набор сменных жиклеров не требуется).

Для подключения внешнего электромагнитного клапана и для блокировки внешнего вытяжного вентиляционного устройства требуется в каждом случае модуль расширения EM-EA1 (№ заказа Z017412).

Комплект поставки/оборудование

- Конденсационный котел с емкостным водонагревателем с внутренним нагревом (130 л) с теплоизоляцией
- Модулируемая и поддерживаемая вентилятором горелка предварительного смешения с регулятором сжигания Lambda Pro Plus
- Контроллер с встроенным интерфейсом Wi-Fi
- Расширительный бак (18 литров)
- Присоединительный элемент котла

Указание!
Для монтажа котла **необходимо** заказать комплект подключений или монтажный комплект отопительного контура, см. раздел «Принадлежности».
.

5836646

VITODENS 222-F

Газовый конденсационный компактный котел с емкостным водонагревателем с внутренним нагревом, для режима работы с забором воздуха для горения извне или из помещения установки
Отопительный контур **без** смесителя

	Топливо	Диапазон номинальной тепловой мощности (кВт) при отоплении помещений и температуре теплоносителя 50/30 °C или 80/60 °C			MG W
		1,9 - 25,0 1,7 - 22,9	1,9 - 32,0 1,7 - 29,3		
	Природный газ E (H) Природный газ LL Природный газ Lw Природный газ K Природный газ M Сжиженный газ P	Z018131 **4.475,–**	Z018132 **4.606,–**		№ заказа **евро**

	Природный газ E (H) Природный газ LL Природный газ Lw Природный газ K Природный газ M Сжиженный газ P	Z018131 **4.475,–**	Z018132 **4.606,–**		№ заказа **евро**

Технические характеристики				
Длина	595	595		мм
Ширина	600	600		мм
Высота	1600	1600		мм
Масса	132	132		кг
Объем водонагревателя	130	130		л
Норма отбора воды				л/мин
Патрубок дымохода	60	60		Ø мм
Патрубок приточного воздуховода	100	100		Ø мм
Мощность при приготовлении горячей воды	28,3	33,5		кВт

Устройства прошли испытания и сертифицированы для работы на природном и сжиженном газе.

Указание к норме водоразбора!
Данные для ΔT 30 K.

Указание по сжиженному газу!
Отличающаяся номинальная тепловая мощность при работе на сжиженном газе и на природном газе M, см. документацию по проектированию.

5836646

VITODENS 222-F

Газовый конденсационный компактный котел с емкостным водонагревателем с внутренним нагревом, для режима работы с забором воздуха для горения извне или из помещения установки
Отопительный контур **со** смесителем

Отопительная установка	Контроллер
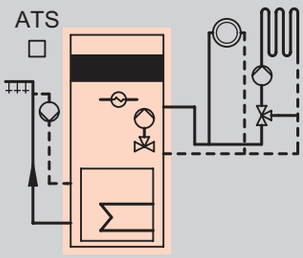 ■ 1 отопительный контур без смесителя ■ 1 отопительный контур со смесителем	**Для погодозависимой теплогенерации** ■ С цветным сенсорным дисплеем размером 7 дюймов ■ Связь через встроенный интерфейс Wi-Fi ■ Возможность подключения насоса рециркуляции ГВС Для каждого отопительного контура со смесителем необходимы принадлежности. **Комплект привода смесителя EM- MX (монтаж на смесителе)** № заказа Z017409 **404,– евро MG W** **Блок управления приводом смесителя EM- M1 (настенный монтаж)** № заказа Z017410 **263,– евро MG W** **Монтажный комплект со смесителем, см. «Принадлежности»** **Датчик наружной температуры** № заказа ZK04306 **51,– евро MG W**
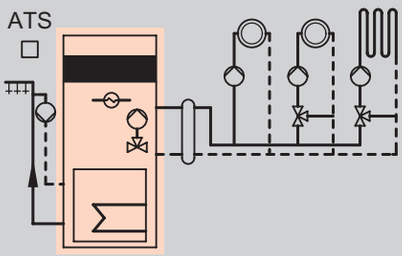 ■ 1 отопительный контур без смесителя и внешний насос отопительного контура ■ 1 или 2 отопительных контура со смесителем ■ С гидравлическим разделителем	**Для погодозависимой теплогенерации** ■ С цветным сенсорным дисплеем размером 7 дюймов ■ Связь через встроенный интерфейс Wi-Fi ■ Возможность подключения внешнего насоса отопительного контура и насоса рециркуляции ГВС Для каждого отопительного контура со смесителем необходимы принадлежности. **Комплект привода смесителя EM- MX (монтаж на смесителе)** № заказа Z017409 **404,– евро MG W** **Блок управления приводом смесителя EM- M1 (настенный монтаж)** № заказа Z017410 **263,– евро MG W** **Монтажный комплект со смесителем, см. «Принадлежности»** Для подключения насоса рециркуляции необходим модуль расширения EM-P1. **Модуль расширения EM-P1** № заказа Z017411 **149,– евро MG W** **Датчик наружной температуры** № заказа ZK04306 **51,– евро MG W**

Указание!
Приборы поставляются предварительно настроенными для работы на природном газе. Переоборудование в пределах групп газа E/LL/Lw/K не требуется. Переналадка для работы на сжиженном газе и на природном газе M выполняется на панели управления (комплект переналадки не требуется).

Для подключения внешнего электромагнитного клапана и для блокировки внешнего вытяжного вентиляционного устройства требуется в каждом случае модуль расширения EM-EA1 (№ заказа Z017412).

Комплект поставки/оборудование

- Конденсационный котел с емкостным водонагревателем с внутренним нагревом (130 л) с теплоизоляцией
- Модулируемая и поддерживаемая вентилятором горелка предварительного смешения с регулятором сжигания Lambda Pro Plus
- Контроллер с встроенным интерфейсом Wi-Fi
- Расширительный бак (18 литров)
- Присоединительный элемент котла

Указание!
Для монтажа котла **необходимо** заказать комплект подключений или монтажный комплект отопительного контура, см. раздел «Принадлежности».

5836646

Газовый конденсационный компактный котел с емкостным водонагревателем с внутренним нагревом, для режима работы с забором воздуха для горения извне или из помещения установки
Отопительный контур **со** смесителем

	Топливо	Диапазон номинальной тепловой мощности (кВт) при отоплении помещений и температуре теплоносителя 50/30 °C или 80/60 °C			MG W
		1,9 - 25,0 1,7 - 23,0	1,9 - 32,0 1,7 - 29,3		
	Природный газ E (H) Природный газ LL Природный газ Lw Природный газ K Природный газ M Сжиженный газ P	Z018131 **4.475,–**	Z018132 **4.606,–**		№ заказа **евро**
	Природный газ E (H) Природный газ LL Природный газ Lw Природный газ K Природный газ M Сжиженный газ P	Z018131 **4.475,–**	Z018132 **4.606,–**		№ заказа **евро**
	Технические характеристики				
	Длина	595	595		мм
	Ширина	600	600		мм
	Высота	1600	1600		мм
	Масса	132	132		кг
	Объем водонагревателя	130	130		л
	Норма отбора воды				л/мин
	Патрубок дымохода	60	60		Ø мм
	Патрубок приточного воздуховода	100	100		Ø мм
	Мощность при приготовлении горячей воды	28,3	33,5		кВт

Устройства прошли испытания и сертифицированы для работы на природном и сжиженном газе.

Указание к норме водоразбора!
Данные для ΔT 30 K.

Указание по сжиженному газу!
Отличающаяся номинальная тепловая мощность при работе на сжиженном газе и на природном газе M, см. документацию по проектированию.

5836646

Принадлежности

Гидравлические принадлежности

Комплект подключений для открытой проводки с подключениями сверху ■ Соединительные трубы ■ Запорная арматура для подающей и обратной магистрали отопительного контура (R ¾) с краном наполнения и опорожнения котла ■ 2 соединительных элемента для контура ГВС (R ½) ■ Газовый кран с термическим запорным предохранительным клапаном (R ½)	ZK04311 **261,–**	№ заказа **евро** **MG W**
Комплект подключений для открытой проводки с подключениями слева или справа ■ Соединительные трубы ■ Запорная арматура для подающей и обратной магистрали отопительного контура (R ¾) с краном наполнения и опорожнения котла ■ 2 соединительных элемента для контура ГВС (R ½) ■ Газовый кран с термическим запорным предохранительным клапаном (R ½)	ZK04312 **261,–**	№ заказа **евро** **MG W**
Комплект подключений для скрытой проводки ■ Монтажный шаблон ■ Соединительные трубы ■ Запорная арматура для подающей и обратной магистрали отопительного контура (R ¾) с краном наполнения и опорожнения котла и воздухоотводчиком ■ 2 соединительных элемента для контура ГВС (R ½) ■ Газовый угловой кран с термическим запорным предохранительным клапаном (R ¾)	ZK04313 **343,–**	№ заказа **евро** **MG W**
Монтажный комплект со смесителем для открытой проводки Может использоваться только в сочетании с погодозависимым контроллером. Полнокомплектный модуль для распределения тепла посредством одного отопительного контура со смесителем и одного отопительного контура без смесителя. ■ Пластинчатый теплообменник для отделения от системы отопительного контура со смесителем ■ **Энергоэффективный насос с регулируемой частотой вращения** для отопительного контура со смесителем ■ 3-ходовой смеситель с электроприводом ■ Блок управления приводом смесителя, информационный обмен через PlusBus ■ Регулируемый байпас ■ Датчик температуры подающей магистрали ■ Комплект подключений для открытой проводки с соединительными трубами, запорной арматурой для подающей и обратной магистрали отопительного контура (R ¾), 2 соединительными элементами для контура ГВС (R ½) и газовым краном с термическим предохранительным клапаном (R ½) ■ Удлинитель LAS присоединительного элемента котла ■ Крышка в дизайне котла *Дополнительная монтажная высота 247 мм.* *Максимальная передаваемая тепловая мощность отопительного контура со смесителем равна 14 кВт. Дополнительную информацию см. в инструкции по проектированию Vitodens.* **Указание!** В комбинации с монтажным комплектом приборы имеют класс защиты IPX1.	ZK04324 **1.629,–**	№ заказа **евро** **MG W**

5836646

Принадлежности

Гидравлические принадлежности

Регулировочный клапан с объемным расходомером Для гидравлической балансировки отопительных контуров. *Для установки в комплект для монтажа над котлом.*	7452078 **161,–**	№ заказа **евро** **MG W**
Комплект подключений насоса рециркуляции ГВС Для установки в котел. ■ Энергоэффективный насос ■ Регулировочный вентиль расхода ■ Трубный узел с теплоизоляцией 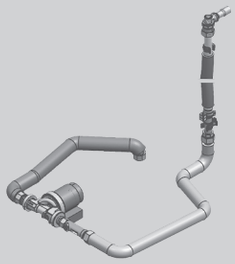	ZK04314 **341,–**	№ заказа **евро** **MG W**
Наполнительное устройство с разделителем труб Комбинируется со всеми комплектами подключений и монтажным комплектом со смесителем ■ Для открытой проводки 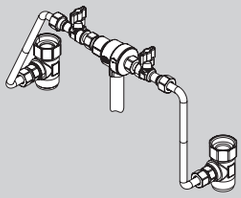	7356492 **101,–**	№ заказа **евро** **MG W**
Наполнительное устройство с разделителем труб Комбинируется со всеми комплектами подключений и монтажным комплектом со смесителем ■ Для скрытой проводки 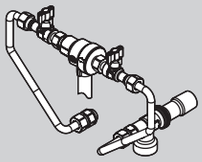	7356902 **105,–**	№ заказа **евро** **MG W**

Отопительный контур

		MG W
Накладное термореле Ограничитель максимальной температуры для системы внутрипольного отопления в комбинации с комплектом со смесителем для монтажа над котлом или под котлом. С соединительным кабелем (длиной 1,5 м).	7425493 **135,–**	№ заказа **евро**

Принадлежности

		MG W
Блок предохранительных устройств по DIN 1988 (DN 15, R 3/4) ■ Мембранный предохранительный клапан 10 бар (1 МПа) ■ Запорный клапан ■ Обратный клапан и контрольный штуцер ■ Манометр 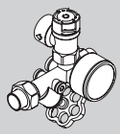	7219722 **190,–**	№ заказа **евро**
Блок предохранительных устройств по DIN 1988 (DN 15) ■ Мембранный предохранительный клапан 10 бар (1 МПа) ■ Запорный клапан ■ Обратный клапан и контрольный штуцер ■ штуцер для подключения манометра *Для скрытой проводки.*	7351842 **116,–**	№ заказа **евро**

Установки нейтрализации конденсата

		MG W
Устройство нейтрализации конденсата с настенным крепежом ■ Для конденсационных котлов мощностью до 35 кВт ■ С гранулированным заполнителем ■ Присоединительный уголок для подключения шлангов DN 20 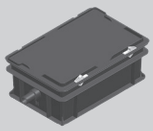	ZK03652 **192,–**	№ заказа **евро**

Принадлежности

Установки нейтрализации конденсата

		MG W
Гранулированный заполнитель (2,5 кг) Для устройства нейтрализации конденсата, № заказа ZK03652.	ZK03654 **60,–**	№ заказа **евро**

Установки для подъема конденсата

		MG W
Установка для подъема конденсата SI1800 Автоматическая установка для подъема конденсата с макс. высотой подъема 5 м вод.ст. ■ Центробежный насос 230 В/70 Вт ■ Сборный резервуар объемом 2 л ■ Напорный шланг 5 м ■ Обратный клапан ■ Сигнальный контакт: переключающий контакт (беспотенциальный) 250 В/4 А (омическая нагрузка)	ZK02486 **200,–**	№ заказа **евро**

Гидравлический разделитель

		MG W
Гидравлический разделитель, тип Q70 ■ Объемный расход теплоносителя до 3 м³/ч ■ Присоединительный патрубок с внутренней резьбой R 1 ■ Муфты Rp 1/2 для удаления воздуха, опорожнения и погружной гильзы для датчика температуры ■ Воздухоотводчик и погружная гильза ■ Теплоизоляция из пенополипропилена согласно Положению об экономии энергии	ZK03679 **191,–**	№ заказа **евро**
Стеновая консоль гидравлического разделителя, тип Q70 с крепежным материалом	ZK03682 **47,–**	№ заказа **евро**

Отопительный контур

Подключение к отопительному контуру (номинальный диаметр)	DN20 - ¾"	DN25 - 1"	DN32-1¼"	MG W
Насосная группа отопительного контура Divicon со смесителем ■ Насос отопительного контура (регулируемый по частоте вращения энергоэффективный насос), с кабелем и штекером ■ Обратный клапан ■ 2 шаровых крана с термометром ■ Теплоизоляция ■ Комплект привода смесителя (абонент шины PlusBus), включая соединительный кабель (длина 3,5 м)				
Насосная группа отопительного контура Divicon в сборе ■ 3-ходовой смеситель и комплект привода смесителя ■ Блок управления и электропривод смесителя ■ Насос Wilo Yonos PARA 25/6	ZK04319 **1.264,–**	ZK04320 **1.289,–**	**–**	№ заказа **евро**
Насосная группа отопительного контура Divicon в сборе ■ 3-ходовой смеситель и комплект привода смесителя ■ Блок управления и электропривод смесителя ■ Насос Wilo Yonos PARA Opt. 25/7.5	**–**		ZK04321 **1.347,–**	№ заказа **евро**
Комплект кабелей (с штекером 40 и 74) Для замены соединительных кабелей, находящихся в комплекте поставки, для 2 или 3 отопительных контуров со смесителем, для соединения блоков управления смесителем.	ZK04322 **13,–**			№ заказа **евро**

Принадлежности

Отопительный контур Подключение к отопительному контуру (номинальный диаметр)	DN20 - ¾"	DN25 - 1"	DN32-1¼"	MG W
Насосная группа отопительного контура Divicon без смесителя ■ Насос отопительного контура (регулируемый по частоте вращения энергоэффективный насос), с кабелем и штекером ■ Обратный клапан ■ 2 шаровых крана с термометром ■ Теплоизоляция				
Насосная группа отопительного контура Divicon в сборе Без смесителя, с насосом Wilo Yonos PARA 25/6	7521287 **683,–**	7521288 **708,–**	**–**	№ заказа **евро**
Насосная группа отопительного контура Divicon в сборе Без смесителя, с насосом Wilo Yonos PARA Opt. 25/7.5	**–**		ZK01831 **735,–**	№ заказа **евро**
Настенное крепление для отдельных насосных групп Divicon (соединение теплогенератора с насосной группой Divicon обеспечивается заказчиком)	7465894 **40,–**			№ заказа **евро**
Байпасный клапан Для гидравлической балансировки отопительного контура. 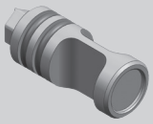	7464889 **10,–**			№ заказа **евро**
Распределительный коллектор для 2 насосных групп Divicon ■ С теплоизоляцией ■ Монтаж на стене (с заказываемым отдельно настенным креплением) 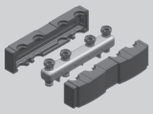	7460638 **229,–**		7466337 **260,–**	№ заказа **евро**
Распределительный коллектор для 3 насосных групп Divicon ■ С теплоизоляцией ■ Монтаж на стене (с заказываемым отдельно настенным креплением) 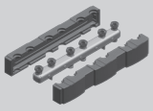	7460643 **317,–**		7466340 **360,–**	№ заказа **евро**
Настенное крепление для распределительного коллектора (соединение теплогенератора с распределительным коллектором обеспечивается заказчиком) 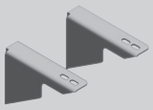	7465439 **40,–**			№ заказа **евро**
Гидравлический разделитель для Divicon Объемный расход до 4,5 м³/ч. Монтаж на распределительном коллекторе. ■ Теплоизоляция (черного цвета). ■ Встроенная погружная гильза. 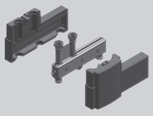	7460649 **236,–**			№ заказа **евро**
Гидравлический разделитель для Divicon Объемный расход до 7,5 м³/ч. Монтаж на распределительном коллекторе. ■ Теплоизоляция (черного цвета). ■ Встроенная погружная гильза. 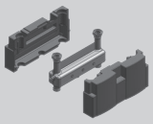	7460648 **292,–**			№ заказа **евро**

Указание!
При подборе насосной группы отопительного контура Divicon следует учитывать документацию по проектированию.

Принадлежности		
Прочее		
Соединительное колено (DN 40) Для прямого подключения линии отвода конденсата со стороны прибора к сливной трубе (DN 40)	7461025 **9,40**	№ заказа **евро** **MG W**
Платформа для котла Для установки котла на необработанный пол. С возможностью регулирования по высоте, для толщины бетонного пола 10 - 18 см. 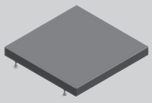	7352259 **151,–**	№ заказа **евро** **MG W**
Приспособление для переноски компактных котлов	7425341 **49,–**	№ заказа **евро** **MG N**
Комплект инструментов Для сервиса и технического обслуживания. Используется для всех котлов Vitodens, Vitopend производства Viessmann. Чемоданчик для всех инструментов, необходимых для технического и сервисного обслуживания: отвертка, удлинитель и насадки.	ZK04569 **78,–**	№ заказа **евро** **MG N**

Принадлежности

Контроллер для управления по температуре помещения

		MG W
Vitotrol 100 (тип UTA) ■ Терморегулятор для помещений (работа от сетевого напряжения 230 В) ■ Релейный (двухпозиционный) выход ■ Аналоговый таймер ■ Суточная программа	7170149 **173,–**	№ заказа **евро**
Vitotrol 100 (тип UTDB) ■ Терморегулятор для помещений ■ Релейный (двухпозиционный) выход ■ С управлением в режиме текстового меню ■ Цифровой таймер ■ Суточная и недельная программа ■ 3 предварительно настроенные временные программы, с возможностью индивидуальной настройки ■ Автономное электропитание (от батарей 3 В)	Z007694 **207,–**	№ заказа **евро**
Vitotrol 100 (тип UTDB-RF) ■ Терморегулятор для помещений с встроенным радиопередатчиком и отдельным приемником с переключающим (двухпозиционным) выходом ■ С управлением в режиме текстового меню ■ Цифровой таймер ■ Суточная и недельная программа ■ 3 предварительно настроенные временные программы, с возможностью индивидуальной настройки ■ Терморегулятор для помещений с питанием от батарей 3 В, приемник с питанием от сети 230 В	Z007695 **385,–**	№ заказа **евро**

Устройства дистанционного управления

Vitotrol 200-E Кабельное устройство дистанционного управления (абонент шины PlusBus). Графический дисплей с подсветкой и текстовой индикацией. Настройки следующих функций для одного, двух, трех отопительных контуров. ■ **Кабельный** информационный обмен с теплогенератором ■ Временные программы для отопительных контуров и емкостного водонагревателя ■ Комфортные функции, например, программа отпуска/программа для отпуска дома ■ Заданное значение температуры в контуре ГВС и до 3 заданных значений для температуры помещений ■ Встроенный датчик температуры помещения для управления по температуре помещения (только для одного отопительного контура со смесителем) ■ На дисплее отображаются наружная температура, температура помещения и режимы работы. Если Vitotrol 200-E используется для управления по температуре помещения, то устройство должно быть размещено в основном жилом помещении (типовом жилом помещении). Необходимо заказать датчик температуры помещения, № заказа 7438537, если Vitotrol 200-E не может быть размещен в подходящем месте для измерения температуры помещения. *Макс. 2 Vitotrol 200-E на каждый теплогенератор (смешанный режим работы с Vitotrol 300-E* **невозможен***).*	Z017415 **270,–**	№ заказа **евро** MG W

Датчики

		MG W
Датчик наружной температуры Для крепления на наружной стене ■ цвет белый ■ NTC 10 кОм	ZK04306 **51,–**	№ заказа **евро**
Датчик температуры помещения (NTC 10 кОм) В корпусе для настенного монтажа *В качестве дополнения к Vitotrol 200-E* *Используется, если не удается установить Vitotrol 200-E в подходящем месте для измерения температуры помещения.*	7438537 **76,–**	№ заказа **евро**
Погружной датчик температуры (для гидравлического разделителя) Для измерения температуры в гидравлическом разделителе. ■ С соединительным кабелем и штекером.	ZK04032 **74,–**	№ заказа **евро**

Принадлежности

Модуль расширения контроллера отопительного контура

		MG W
Накладной терморегулятор Термостатный ограничитель максимальной температуры для системы внутрипольного отопления ■ С соединительным кабелем (длиной 1,5 м)	ZK04647 **118,–**	№ заказа **евро**
Комплект привода смесителя EM-MX (монтаж на смесителе) (Абонент шины PlusBus) Для одного отопительного контура со смесителем, с кабелями и штекерами. ■ Блок управления с электроприводом смесителя для смесителей Viessmann DN 20 - 50, R ½ - 1¼ (кроме фланцевых смесителей) ■ Датчик температуры подачи как накладной датчик температуры с соединительным кабелем (длиной 2,0 м) и штекером ■ Штекер насоса отопительного контура ■ Кабель подключения к сети и кабель шины PlusBus с штекером ■ Подключение погружного датчика температуры для гидравлического разделителя (погружной датчик температуры необходимо заказать отдельно.) *Не требуется при использовании монтажного комплекта со смесителем.*	Z017409 **404,–**	№ заказа **евро**
Блок управления приводом EM-M1 (настенный монтаж) (Абонент шины PlusBus) Для одного отопительного контура со смесителем, с кабелями и штекерами. ■ Блок управления приводом смесителя для отдельно заказываемого электропривода смесителя ■ Датчик температуры подачи как накладной датчик температуры с соединительным кабелем (длиной 5,8 м) и штекером ■ Штекер для насоса отопительного контура и электропривода смесителя ■ Кабель подключения к сети и кабель шины PlusBus с штекером ■ Подключение погружного датчика температуры для гидравлического разделителя (погружной датчик температуры необходимо заказать отдельно.) *Не требуется при использовании монтажного комплекта со смесителем.*	Z017410 **263,–**	№ заказа **евро**
Комплект привода смесителя EM-MX (для Divicon) (Абонент шины PlusBus) Для одного отопительного контура со смесителем, с кабелями и штекерами. ■ Блок управления **с электроприводом смесителя** для Divicon ■ Датчик температуры подающей магистрали в качестве погружного датчика температуры для монтажа в насосной группе Divicon, с соединительным кабелем (0,9 м) и штекером ■ Штекер насоса отопительного контура ■ Кабель подключения к сети и кабель шины PlusBus с штекером ■ Подключение погружного датчика температуры для гидравлического разделителя (погружной датчик температуры необходимо заказать отдельно.)	Z017414 **382,–**	№ заказа **евро**

Модули расширения функциональных возможностей

		MG W
Модуль расширения EM-P1 (Абонент шины PlusBus) Модуль расширения функциональных возможностей в корпусе, для настенного монтажа. ■ Подключение насоса отопительного контура для отопительного контура без смесителя ■ Подключение насоса рециркуляции ГВС ■ Подключение погружного датчика температуры для гидравлического разделителя (погружной датчик температуры необходимо заказать отдельно.) *Требуется, например, для отдельного отопительного контура без смесителя с гидравлическим разделителем (отдельный насос отопительного контура).*	Z017411 **149,–**	№ заказа **евро**

Принадлежности

Модули расширения функциональных возможностей

		MG W
Модуль расширения EM-EA1 (Абонент шины PlusBus) Модуль расширения функциональных возможностей в корпусе для настенного монтажа. Посредством входов и выходов может быть реализована **одна** из следующих функций. К теплогенератору могут быть подключены **макс. 3** модуля расширения EM-EA1. ■ Подключение внешнего электромагнитного клапана ■ Блокировка внешнего вытяжного устройства ■ Вход 24 В сигнала неисправности и блокировка установки ■ Вход 230 В сигнала неисправности и блокировка установки ■ Выход сигнала неисправности ■ Переключение режимов работы (для всех отопительных контуров) ■ Вход 0 - 10 В для внешнего сигнала запроса температуры *Требуется для подключения сообщений о неисправностях, например, установки для подъема конденсата.*	Z017412 **220,–**	№ заказа **евро**

5836646

Система "Воздух/продукты сгорания" LAS

для режима эксплуатации с забором воздуха для горения извне (тип C_{93x} согласно TRGI 2008)

MG W

Для прохода через шахты дымохода или каналы с продольной вентиляцией, удовлетворяющие следующим требованиям:
- Огнестойкость 90 минут (F90/L90).
- Огнестойкость 30 минут (F30/L30) в зданиях с небольшой монтажной высотой.

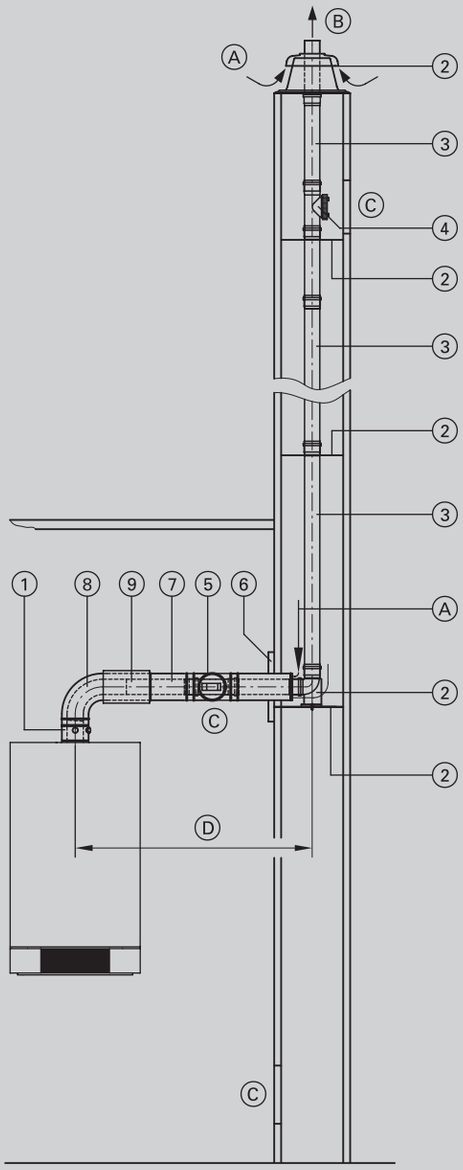

A Приточный воздух
B Уходящие газы
C Ревизионное отверстие
D Соединительный элемент

	Модульный размер	60/100	80/125	110/150	Ø мм
1	**Присоединительный элемент котла** (входит в комплект поставки водогрейного котла)				
2	**Базовый комплект шахты дымохода** (полипропилен, жесткая конструкция) ■ Опорное колено ■ Опорная шина ■ Крышка шахты (полипропилен) ■ Распорка (5 шт.)	7373211 **182,–**	7194305 **204,–**	7247534 **275,–**	№ заказа **евро**
	или				
	Базовый комплект шахты дымохода (металл/полипропилен, жесткая конструкция) Для дымовых труб с двумя дымоходами (один дымоход для твердотопливного котла). ■ Опорное колено ■ Опорная шина ■ Крышка шахты (металл) ■ Концевая труба (нержавеющая сталь) ■ Распорка (5 шт.)	7502679 **266,–**	7502680 **286,–**	7502681 **359,–**	№ заказа **евро**
	Распорка (3 шт.)	7176729 **25,–**	7147033 **36,–**	7339873 **38,–**	№ заказа **евро**
3	**Труба** Длина 1,95 м (2 шт. по 1,95 м = 3,9 м)	7373213 **69,–**	7194309 **126,–**	7247554 **162,–**	№ заказа **евро**
	Труба Длина 1,95 м.	7373212 **36,–**	7194308 **71,–**	7247555 **98,–**	№ заказа **евро**
	Труба Длина 1 м.	7373214 **18,–**	7194310 **41,–**	7247556 **72,–**	№ заказа **евро**
	Труба Длина 0,5 м.	7373215 **11,–**	7194311 **31,–**	7247557 **54,–**	№ заказа **евро**
	Колено 30° (2 шт.)	7373220 **34,–**	7194316 **37,–**	7247562 **52,–**	№ заказа **евро**
	Колено 15° (2 шт.)	7373221 **34,–**	7194317 **37,–**	7247563 **52,–**	№ заказа **евро**
4	**Ревизионный элемент** Прямой	7373216 **36,–**	7194312 **48,–**	7247558 **77,–**	№ заказа **евро**
5	**Ревизионный элемент LAS** Прямой	7373228 **93,–**	7199781 **115,–**	7247541 **176,–**	№ заказа **евро**
6	**Стеновая диафрагма**	7176760 **9,50**	7176662 **30,–**	7176681 **31,–**	№ заказа **евро**
7	**Труба LAS** Длина 1 м.	7373224 **76,–**	7194321 **94,–**	7247537 **137,–**	№ заказа **евро**
	Труба LAS Длина 0,5 м.	7373223 **50,–**	7194320 **76,–**	7247536 **120,–**	№ заказа **евро**

5/2018
5829956

Система удаления продуктов сгорания

для Vitodens
из пластика (полипропилен)
- с дымоходом жесткой конструкции

Система "Воздух/продукты сгорания" LAS

для режима эксплуатации с забором воздуха для горения извне (тип C_{93x} согласно TRGI 2008)

MG W

	Модульный размер	60/100	80/125	110/150	Ø мм
⑧	**Колено LAS** 87°	7373226 **67,–**	7194323 **100,–**	7247539 **155,–**	№ заказа **евро**
	Колено LAS 45° (2 шт.)	7373227 **112,–**	7194324 **137,–**	7247540 **204,–**	№ заказа **евро**
	или				
	Ревизионный тройник LAS 87°	–		7247542 **204,–**	№ заказа **евро**
	Ревизионное колено LAS 87°	7373229 **108,–**	7199782 **148,–**	–	№ заказа **евро**
⑨	**Подвижная муфта LAS**	7373236 **72,–**	7194329 **56,–**	7247543 **98,–**	№ заказа **евро**
	Крепежный хомут, белый (труба LAS)	7176762 **11,–**	7176664 **18,–**	7176682 **30,–**	№ заказа **евро**
	Удлинитель из нержавеющей стали Для крышки шахты, длина 380 мм (металл/полипропилен, жесткая конструкция)	7502599 **68,–**	7373278 **74,–**	7373493 **88,–**	№ заказа **евро**

Переходник

Модульный размер (Ø мм)	60/100	80/125	110/150	MG W
Переходник LAS 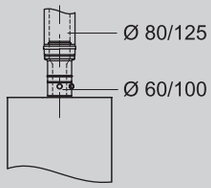				
Переходник LAS Ø 80/125 мм на Ø 60/100 мм	7373239 **127,–**		–	№ заказа **евро**
Переходник LAS Ø 60/100 мм на Ø 80/125 мм	7373240 **94,–**		–	№ заказа **евро**
Переходник LAS Ø 80/125 мм на Ø 110/150 мм	–	7373247 **113,–**		№ заказа **евро**

7.6

5829956

Система "Воздух/продукты сгорания" LAS

для режима эксплуатации с забором воздуха для горения извне (тип C_{93x} согласно TRGI 2008)

Макс. общая длина дымохода до присоединительного элемента котла

При температуре системы 50/30 °C

Vitodens 100-W, 111-W									
Номинальная тепловая мощность	19,0	26,0	35,0						кВт
Патрубок подключения дымохода/приточного воздуховода	60/100	60/100	60/100						Ø мм
Макс. общая длина: ■ Модульный размер 60/100 ■ Модульный размер 80/125	 15 25	 15 20	 15 20						 м м
Vitodens 200-W до 35 кВт, 222-F									
Номинальная тепловая мощность	13,0	19,0	26,0	35,0					кВт
Патрубок подключения дымохода/приточного воздуховода	60/10	60/100	60/100	60/100					Ø мм
Макс. общая длина: ■ Модульный размер 60/100 ■ Модульный размер 80/125	 20 25	 20 25	 20 25	 15 25					 м м
Vitodens 200-W от 49 кВт									
Номинальная тепловая мощность	49,0	60,0	80,0	99,0	120,0	150,0			кВт
Патрубок подключения дымохода/приточного воздуховода	80/125	80/125	110/150	110/150	110/150	110/150			Ø мм
Макс. общая длина: ■ Модульный размер 80/125 ■ Модульный размер 110/150	 20 25	 15 20	 — 20	 — 20	 — 8	 — 5			 м м

В максимальной общей длине дымохода учтены соединительная труба LAS (длиной 0,5 м) и следующая комбинация колен:
Одно колено LAS 87° и опорное колено 87°.
или
Два колена LAS 45° и опорное колено 87°.

Если необходимая общая длина трубы дымохода оказалась больше максимальной общей длины, то с помощью переходника LAS может быть использован следующий больший модульный размер.

Под указанными диаметрами понимаются модульные размеры. Действительные значения размеров могут отличаться от модульных.

Система удаления продуктов сгорания

для Vitodens
из пластика (полипропилен)
- с гибким дымоходом

Система "Воздух/продукты сгорания" LAS

для режима эксплуатации с забором воздуха для горения извне (тип C_{93x} согласно TRGI 2008)

MG W

Для прохода через шахты дымохода или каналы с продольной вентиляцией, удовлетворяющие следующим требованиям:
- Огнестойкость 90 минут (F90/L90).
- Огнестойкость 30 минут (F30/L30) в зданиях с небольшой монтажной высотой.

Гибкий дымоход разрешается прокладывать только **вертикально**.

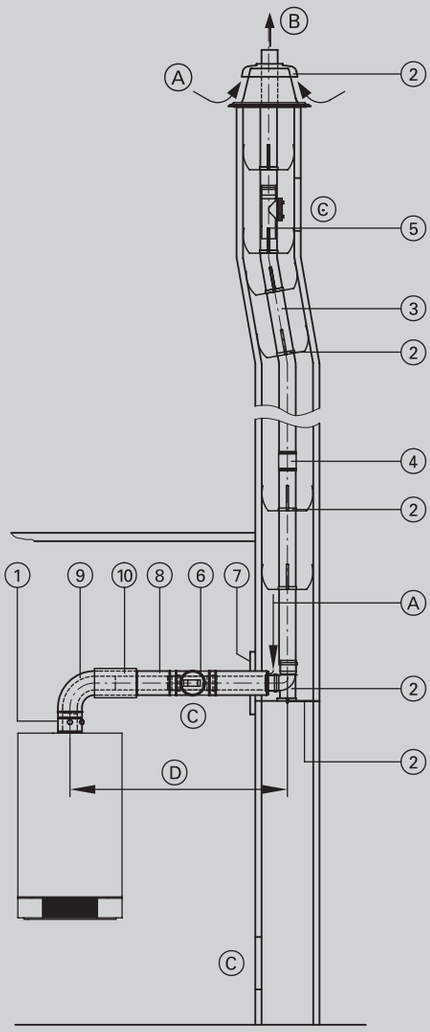

A Приточный воздух
B Уходящие газы
C Ревизионное отверстие
D Соединительный элемент

Модульный размер	60/100	80/125	110/150	Ø мм
① **Присоединительный элемент котла** (входит в комплект поставки водогрейного котла)				
② **Базовый комплект шахты дымохода** (полипропилен, гибкая конструкция) ■ Опорное колено ■ Опорная шина ■ Крышка шахты (полипропилен) ■ Распорка (5 шт.)	7248206 **246,–**	7248213 **267,–**	7248220 **342,–**	№ заказа **евро**
или				
Базовый комплект шахты дымохода (металл/полипропилен, гибкая конструкция) Для дымовых труб с двумя дымоходами (один дымоход для твердотопливного котла). ■ Опорное колено ■ Опорная шина ■ Крышка шахты (металл) ■ Концевая труба (нержавеющая сталь) ■ Распорка (5 шт.)	7452173 **486,–**	7452179 **516,–**	7452180 **544,–**	№ заказа **евро**
Распорка (5 шт.)	7190560 **60,–**	7147035 **54,–**	7189817 **56,–**	№ заказа **евро**
③ **Труба, гибкая** В рулоне, длина 12,5 м.	7248208 **618,–**	7248216 **768,–**	7248222 **942,–**	№ заказа **евро**
Труба, гибкая В рулоне, длина 25 м.	7248207 **1.218,–**	7248215 **1.543,–**	7248221 **1.867,–**	№ заказа **евро**
④ **Соединительный элемент** Для соединения остаточных длин гибкой трубы дымохода.	7248211 **118,–**	7248219 **118,–**	7248225 **303,–**	№ заказа **евро**
Вспомогательное приспособление для протягивания дымохода в шахте С тросом длиной 25 м.	7248212 **104,–**	7248214 **104,–**	7248226 **129,–**	№ заказа **евро**
⑤ **Ревизионный элемент,** прямой Для установки в гибкую трубу дымохода.	7248210 **157,–**	7248218 **201,–**	7248224 **352,–**	№ заказа **евро**
⑥ **Ревизионный элемент LAS** Прямой	7373228 **93,–**	7199781 **115,–**	7247541 **176,–**	№ заказа **евро**
⑦ **Стеновая диафрагма**	7176760 **9,50**	7176662 **30,–**	7176681 **31,–**	№ заказа **евро**
⑧ **Труба LAS** Длина 1 м.	7373224 **76,–**	7194321 **94,–**	7247537 **137,–**	№ заказа **евро**
Труба LAS Длина 0,5 м.	7373223 **50,–**	7194320 **76,–**	7247536 **120,–**	№ заказа **евро**

5829956

Система "Воздух/продукты сгорания" LAS

для режима эксплуатации с забором воздуха для горения извне (тип C_{93x} согласно TRGI 2008)

MG W

	Модульный размер	60/100	80/125	110/150	Ø мм
⑨	**Колено LAS** 87°	7373226 **67,–**	7194323 **100,–**	7247539 **155,–**	№ заказа **евро**
	Колено LAS 45° (2 шт.)	7373227 **112,–**	7194324 **137,–**	7247540 **204,–**	№ заказа **евро**
	или				
	Ревизионный тройник LAS 87°	–		7247542 **204,–**	№ заказа **евро**
	Ревизионное колено LAS 87°	7373229 **108,–**	7199782 **148,–**	–	№ заказа **евро**
⑩	**Подвижная муфта LAS**	7373236 **72,–**	7194329 **56,–**	7247543 **98,–**	№ заказа **евро**
	Крепежный хомут, белый (труба LAS)	7176762 **11,–**	7176664 **18,–**	7176682 **30,–**	№ заказа **евро**
	Удлинитель из нержавеющей стали Для крышки шахты, длина 380 мм (металл/полипропилен, жесткая конструкция)	7502599 **68,–**	7373278 **74,–**	7373493 **88,–**	№ заказа **евро**

Переходник

Модульный размер (Ø мм)	60/100	80/125	110/150	MG W
Переходник LAS 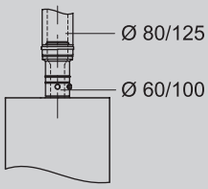				
Переходник LAS Ø 80/125 мм на Ø 60/100 мм	7373239 **127,–**		–	№ заказа **евро**
Переходник LAS Ø 60/100 мм на Ø 80/125 мм	7373240 **94,–**		–	№ заказа **евро**
Переходник LAS Ø 80/125 мм на Ø 110/150 мм	–	7373247 **113,–**		№ заказа **евро**

Система удаления продуктов сгорания

для Vitodens
из пластика (полипропилен)
- с гибким дымоходом

Система "Воздух/продукты сгорания" LAS

для режима эксплуатации с забором воздуха для горения извне (тип C_{93x} согласно TRGI 2008)

Макс. общая длина дымохода до присоединительного элемента котла

При температуре системы 50/30 °C

Vitodens 100-W, 111-W									
Номинальная тепловая мощность	19,0	26,0	35,0						кВт
Патрубок подключения дымохода/приточного воздуховода	60/100	60/100	60/100						Ø мм
Макс. общая длина: ■ Модульный размер 60/100	20	20	20						м
Vitodens 200-W до 35 кВт, 222-F									
Номинальная тепловая мощность	13,0	19,0	26,0	35,0					кВт
Патрубок подключения дымохода/приточного воздуховода	60/10	60/100	60/100	60/100					Ø мм
Макс. общая длина: ■ Модульный размер 60/100 ■ Модульный размер 80/125	18 25	18 25	— 25	— 25					м м
Vitodens 200-W от 49 кВт									
Номинальная тепловая мощность	49,0	60,0	80,0	99,0	120,0	150,0			кВт
Патрубок подключения дымохода/приточного воздуховода	80/125	80/125	110/150	110/150	110/150	110/150			Ø мм
Макс. общая длина: ■ Модульный размер 80/125 ■ Модульный размер 110/150	20 22	15 17	— 20	— 20	— 8	— 5			м м

В максимальной общей длине дымохода учтены соединительная труба LAS (длиной 0,5 м) и следующая комбинация колен:
Одно колено LAS 87° и опорное колено 87°.
или
Два колена LAS 45° и опорное колено 87°.

Если необходимая общая длина трубы дымохода оказалась больше максимальной общей длины, то с помощью переходника LAS может быть использован следующий больший модульный размер.

Под указанными диаметрами понимаются модульные размеры. Действительные значения размеров могут отличаться от модульных.

Система "Воздух/продукты сгорания" LAS

для режима эксплуатации с забором воздуха для горения извне (тип C_{33x} согласно TRGI 2008)

MG W

Для вертикального прохода через крышу при установке Vitodens в чердачном помещении.
Система удаления продуктов сгорания прошла испытания и сертифицирована как конструктивная единица котлов Vitodens. В связи с этим допускается использование только указанных систем дымоудаления.

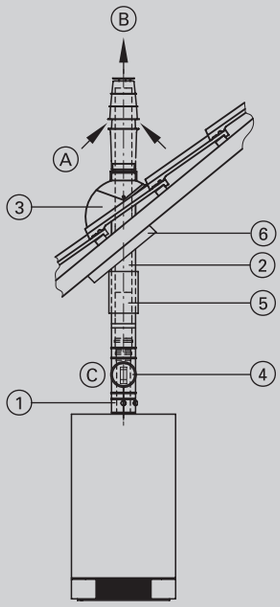

A Приточный воздух
B Уходящие газы
C Ревизионное отверстие

	Модульный размер	60/100	80/125	110/150	Ø мм
	① **Присоединительный элемент котла** (входит в комплект поставки водогрейного котла)				
	② **Проход через крышу** Цвет **черный**. С крепежным хомутом.	7373230 **233,–**	7373271 **292,–**	7373249 **385,–**	№ заказа **евро**
	Проход через крышу Цвет **черепично-красный**. С крепежным хомутом.	7373231 **233,–**	7373272 **292,–**	7373250 **385,–**	№ заказа **евро**
	Надкрышный элемент Цвет **черный**, длина 0,5 м.	7311367 **104,–**	7311371 **88,–**	7373251 **144,–**	№ заказа **евро**
	Надкрышный элемент Цвет **черный**, длина 1,0 м. С хомутом.	7311369 **134,–**	7311373 **154,–**	**–**	№ заказа **евро**
	Надкрышный элемент Цвет **черепично-красный**, длина 0,5 м.	7311368 **104,–**	7311372 **88,–**	7373252 **144,–**	№ заказа **евро**
	Надкрышный элемент Цвет **черепично-красный**, длина 1,0 м. С хомутом.	7311370 **134,–**	7311376 **154,–**	**–**	№ заказа **евро**
	③ **Универсальная голландская черепица** Для черепичных, плоскочерепичных, шиферных и прочих кровель. Цвет **черный.**	7452499 **81,–**		7452501 **118,–**	№ заказа **евро**
	Универсальная голландская черепица Для черепичных, плоскочерепичных, шиферных и прочих кровель. Цвет **черепично-красный.**	7452500 **81,–**		7452502 **118,–**	№ заказа **евро**
	или				
	Манжета плоской крыши	7426187 **66,–**		7426529 **92,–**	№ заказа **евро**
	или				
	Трубный проход для голландской черепицы фирмы Klöber Цвет **черный**. Голландская черепица фирмы Klöber предоставляется заказчиком.	7174281 **56,–**		**–**	№ заказа **евро**
	Трубный проход для голландской черепицы фирмы Klöber Цвет **черепично-красный**. Голландская черепица фирмы Klöber предоставляется заказчиком.	7174279 **56,–**		**–**	№ заказа **евро**
	④ **Ревизионный элемент LAS** Прямой	7373228 **93,–**	7199781 **115,–**	7247541 **176,–**	№ заказа **евро**
	⑤ **Подвижная муфта LAS**	7373236 **72,–**	7194329 **56,–**	7247543 **98,–**	№ заказа **евро**

Система удаления продуктов сгорания

для Vitodens
из пластика (полипропилен)

Система "Воздух/продукты сгорания" LAS

для режима эксплуатации с забором воздуха для горения извне (тип C_{33x} согласно TRGI 2008)

MG W

	Модульный размер	60/100	80/125	110/150	Ø мм
	⑥ **Универсальная защитная диафрагма**	ZK02889 **80,–**	ZK02890 **82,–**	ZK02891 **92,–**	№ заказа **евро**
	Колено LAS 87°	7373226 **67,–**	7194323 **100,–**	7247539 **155,–**	№ заказа **евро**
	Колено LAS 45° (2 шт.)	7373227 **112,–**	7194324 **137,–**	7247540 **204,–**	№ заказа **евро**
	Труба LAS Длина 1 м.	7373224 **76,–**	7194321 **94,–**	7247537 **137,–**	№ заказа **евро**
	Труба LAS Длина 0,5 м.	7373223 **50,–**	7194320 **76,–**	7247536 **120,–**	№ заказа **евро**
	Крепежный хомут, белый (труба LAS)	7176762 **11,–**	7176664 **18,–**	7176682 **30,–**	№ заказа **евро**

Переходник

Модульный размер (Ø мм)

MG W

	60/100	80/125	110/150	
Переходник LAS 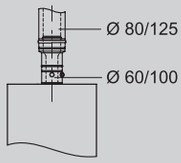				
Переходник LAS Ø 80/125 мм на Ø 60/100 мм	7373239 **127,–**		**–**	№ заказа **евро**
Переходник LAS Ø 60/100 мм на Ø 80/125 мм	7373240 **94,–**		**–**	№ заказа **евро**
Переходник LAS Ø 80/125 мм на Ø 110/150 мм	**–**	7373247 **113,–**		№ заказа **евро**

Макс. общая длина дымохода до присоединительного элемента котла

При температуре системы 50/30 °C

Vitodens 100-W, 111-W									
Номинальная тепловая мощность	19,0	26,0	35,0						кВт
Патрубок подключения дымохода/приточного воздуховода	60/100	60/100	60/100						Ø мм
Макс. общая длина: ■ Модульный размер 60/100 ■ Модульный размер 60/100	 10 13	 10 13	 8 11						 м м
Vitodens 200-W до 35 кВт, 222-F									
Номинальная тепловая мощность	13,0	19,0	26,0	35,0					кВт
Патрубок подключения дымохода/приточного воздуховода	60/10	60/100	60/100	60/100					Ø мм
Макс. общая длина: ■ Модульный размер 60/100 ■ Модульный размер 80/125	 10 13	 10 13	 10 13	 10 11					 м м
Vitodens 200-W от 49 кВт									
Номинальная тепловая мощность	49,0	60,0	80,0	99,0	120,0	150,0			кВт
Патрубок подключения дымохода/приточного воздуховода	80/125	80/125	110/150	110/150	110/150	110/150			Ø мм
Макс. общая длина: ■ Модульный размер 80/125 ■ Модульный размер 110/150	 10 13	 6 9	 — 15	 — 15	 — 8	 — 5			 м м

В макс. общей длине дымохода учтены два колена LAS 87°.
Если необходимая общая длина трубы дымохода оказалась больше максимальной общей длины, то с помощью переходника LAS может быть использован следующий больший модульный размер.

Система "Воздух/продукты сгорания" LAS

для режима эксплуатации с забором воздуха для горения извне (тип C_{13x} согласно TRGI 2008)

MG W

Горизонтальный проход через стену.
Система удаления продуктов сгорания прошла испытания и сертифицирована как конструктивная единица котлов Vitodens. В связи с этим допускается использование только указанных систем дымоудаления.

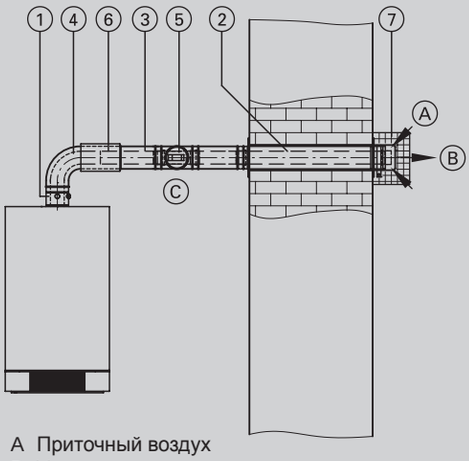

A Приточный воздух
B Уходящие газы
C Ревизионное отверстие

	Модульный размер	60/100	80/125	110/150	Ø мм
1	**Присоединительный элемент котла** (входит в комплект поставки водогрейного котла)	–			
2	**LAS проход через наружную стену** (включая стеновые диафрагмы)	7373232 **126,–**	7435861 **123,–**	7247544 **183,–**	№ заказа **евро**
	LAS проход через наружную стену ■ LAS проход через наружную стену со стеновыми заглушками (2 шт.) ■ Колено LAS 87°	7373237 **188,–**	–		№ заказа **евро**
3	**Труба LAS** Длина 1,95 м.	7373225 **142,–**	7194322 **163,–**	7247538 **234,–**	№ заказа **евро**
	Труба LAS Длина 1 м.	7373224 **76,–**	7194321 **94,–**	7247537 **137,–**	№ заказа **евро**
	Труба LAS Длина 0,5 м.	7373223 **50,–**	7194320 **76,–**	7247536 **120,–**	№ заказа **евро**
4	**Колено LAS** 87°	7373226 **67,–**	7194323 **100,–**	7247539 **155,–**	№ заказа **евро**
	Колено LAS 45° (2 шт.)	7373227 **112,–**	7194324 **137,–**	7247540 **204,–**	№ заказа **евро**
	или				
	Ревизионное колено LAS 87°	7373229 **108,–**	7199782 **148,–**	–	№ заказа **евро**
5	**Ревизионный элемент LAS** Прямой	7373228 **93,–**	7199781 **115,–**	7247541 **176,–**	№ заказа **евро**
6	**Подвижная муфта LAS**	7373236 **72,–**	7194329 **56,–**	7247543 **98,–**	№ заказа **евро**
7	**Защитная решетка** При выходе уходящих газов в местах прохода людей.	7189821 **98,–**			№ заказа **евро**
	Крепежный хомут, белый (труба LAS)	7176762 **11,–**	7176664 **18,–**	7176682 **30,–**	№ заказа **евро**

Система удаления продуктов сгорания

для Vitodens
из пластика (полипропилен)

Система "Воздух/продукты сгорания" LAS

для режима эксплуатации с забором воздуха для горения извне (тип C_{13x} согласно TRGI 2008)

Переходник

Модульный размер (Ø мм)	60/100	80/125	110/150	MG W
Переходник LAS 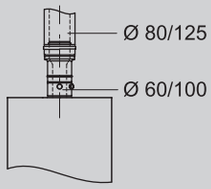				
Переходник LAS Ø 80/125 мм на Ø 60/100 мм	7373239 **127,–**		–	№ заказа **евро**
Переходник LAS Ø 60/100 мм на Ø 80/125 мм	7373240 **94,–**		–	№ заказа **евро**
Переходник LAS Ø 80/125 мм на Ø 110/150 мм	–	7373247 **113,–**		№ заказа **евро**

Макс. общая длина дымохода до присоединительного элемента котла

При температуре системы 50/30 °C

Vitodens 100-W, 111-W									
Номинальная тепловая мощность	19,0	26,0	35,0						кВт
Патрубок подключения дымохода/приточного воздуховода	60/100	60/100	60/100						Ø мм
Макс. общая длина: ■ Модульный размер 60/100 ■ Модульный размер 80/125	 10 13	 10 13	 8 11						 м м
Vitodens 200-W до 35 кВт, 222-F									
Номинальная тепловая мощность	13,0	19,0	26,0	35,0					кВт
Патрубок подключения дымохода/приточного воздуховода	60/10	60/100	60/100	60/100					Ø мм
Макс. общая длина: ■ Модульный размер 60/100 ■ Модульный размер 80/125	 10 13	 10 13	 10 13	 8 11					 м м
Vitodens 200-W от 49 кВт									
Номинальная тепловая мощность	49,0	60,0	80,0	99,0	120,0	150,0			кВт
Патрубок подключения дымохода/приточного воздуховода	80/125	80/125	110/150	110/150	110/150	110/150			Ø мм
Макс. общая длина: ■ Модульный размер 80/125 ■ Модульный размер 110/150	 10 13	 6 9	 — 15	 — 15	 — 8	 — 5			 м м

В макс. общей длине дымохода учтены два колена LAS 87°.

Если необходимая общая длина трубы дымохода оказалась больше максимальной общей длины, то с помощью переходника LAS может быть использован следующий больший модульный размер.

Под указанными диаметрами понимаются модульные размеры. Действительные значения размеров могут отличаться от модульных.

Система "Воздух/продукты сгорания" LAS

для режима эксплуатации с забором воздуха для горения извне (тип C_{13x} согласно TRGI 2008)

MG W

Для горизонтального прохода через крышу при установке Vitodens в чердачном помещении.
Система удаления продуктов сгорания прошла испытания и сертифицирована как конструктивная единица котлов Vitodens. В связи с этим допускается использование только указанных систем дымоудаления.

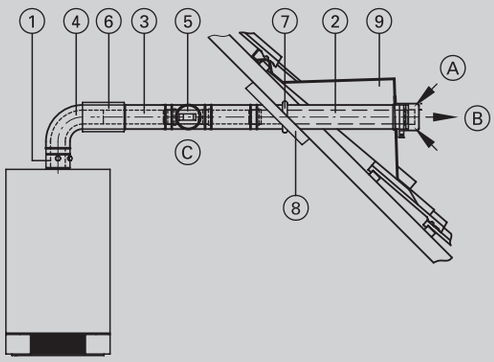

A Приточный воздух
B Уходящие газы
C Ревизионное отверстие

	Модульный размер	60/100	80/125	110/150	Ø мм
1	**Присоединительный элемент котла** (входит в комплект поставки водогрейного котла)				
2	**LAS проход через наружную стену** (включая стеновые диафрагмы)	7373232 **126,–**	7435861 **123,–**	7247544 **183,–**	№ заказа **евро**
	LAS проход через наружную стену ■ LAS проход через наружную стену со стеновыми заглушками (2 шт.) ■ Колено LAS 87°	7373237 **188,–**	–		№ заказа **евро**
3	**Труба LAS** Длина 1,95 м.	7373225 **142,–**	7194322 **163,–**	7247538 **234,–**	№ заказа **евро**
	Труба LAS Длина 1 м.	7373224 **76,–**	7194321 **94,–**	7247537 **137,–**	№ заказа **евро**
	Труба LAS Длина 0,5 м.	7373223 **50,–**	7194320 **76,–**	7247536 **120,–**	№ заказа **евро**
4	**Колено LAS** 87°	7373226 **67,–**	7194323 **100,–**	7247539 **155,–**	№ заказа **евро**
	Колено LAS 45° (2 шт.)	7373227 **112,–**	7194324 **137,–**	7247540 **204,–**	№ заказа **евро**
	или				
	Ревизионное колено LAS 87°	7373229 **108,–**	7199782 **148,–**	–	№ заказа **евро**
5	**Ревизионный элемент LAS** Прямой	7373228 **93,–**	7199781 **115,–**	7247541 **176,–**	№ заказа **евро**
6	**Подвижная муфта LAS**	7373236 **72,–**	7194329 **56,–**	7247543 **98,–**	№ заказа **евро**
7	**Универсальная защитная диафрагма**	ZK02889 **80,–**	ZK02890 **82,–**	–	№ заказа **евро**
8	**Крепежный хомут**, белый (труба LAS)	7176762 **11,–**	7176664 **18,–**	7176682 **30,–**	№ заказа **евро**
9	**Слуховое окно для горизонтального прохода через крышу** предоставляется заказчиком				

Система удаления продуктов сгорания

для Vitodens (до 35 кВт)
из пластика (полипропилен)

Система "Воздух/продукты сгорания" LAS

для режима эксплуатации с забором воздуха для горения извне (тип C_{13x} согласно TRGI 2008)

Переходник Модульный размер (Ø мм)	60/100	80/125	110/150	MG W
Переходник LAS 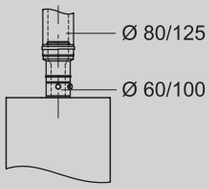				
Переходник LAS Ø 80/125 мм на Ø 60/100 мм	7373239 **127,–**		—	№ заказа **евро**
Переходник LAS Ø 60/100 мм на Ø 80/125 мм	7373240 **94,–**		—	№ заказа **евро**
Переходник LAS Ø 80/125 мм на Ø 110/150 мм	—	7373247 **113,–**		№ заказа **евро**

Макс. общая длина дымохода до присоединительного элемента котла

При температуре системы 50/30 °C

Vitodens 100-W, 111-W									
Номинальная тепловая мощность	19,0	26,0	35,0						кВт
Патрубок подключения дымохода/приточного воздуховода	60/100	60/100	60/100						Ø мм
Макс. общая длина: ■ Модульный размер 60/100 ■ Модульный размер 80/125	 10 13	 10 13	 8 11						 м м
Vitodens 200-W до 35 кВт, 222-F									
Номинальная тепловая мощность	13,0	19,0	26,0	35,0					кВт
Патрубок подключения дымохода/приточного воздуховода	60/10	60/100	60/100	60/100					Ø мм
Макс. общая длина: ■ Модульный размер 60/100 ■ Модульный размер 80/125	 10 13	 10 13	 10 13	 8 11					 м м
Vitodens 200-W от 49 кВт									
Номинальная тепловая мощность	49,0	60,0	80,0	99,0	120,0	150,0			кВт
Патрубок подключения дымохода/приточного воздуховода	80/125	80/125	110/150	110/150	110/150	110/150			Ø мм
Макс. общая длина: ■ Модульный размер 80/125 ■ Модульный размер 110/150	 10 13	 6 9	 — 15	 — 15	 — 8	 — 5			 м м

В макс. общей длине дымохода учтены два колена LAS 87°.

Если необходимая общая длина трубы дымохода оказалась больше максимальной общей длины, то с помощью переходника LAS может быть использован следующий больший модульный размер.

Под указанными диаметрами понимаются модульные размеры. Действительные значения размеров могут отличаться от модульных.

Система "Воздух/продукты сгорания" LAS
для режима с забором воздуха для горения извне
Параллельная прокладка линий приточного воздуха и уходящих газов

MG W

Параллельная прокладка линий приточного воздуха и уходящих газов

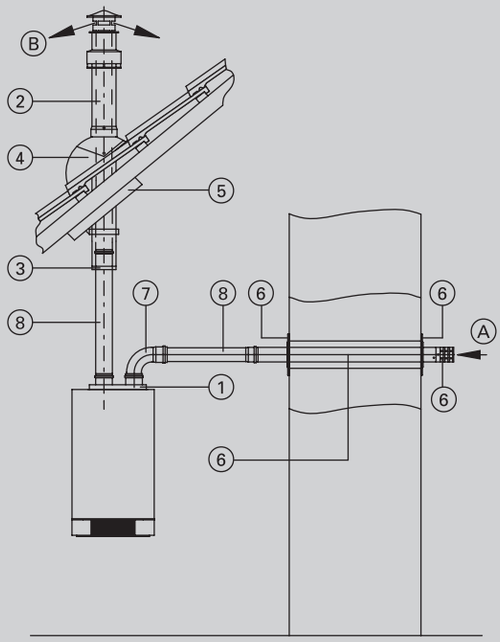

A Уходящие газы
B Приточный воздух

	Модульный размер	60	80	Ø мм
1	**Параллельный адаптер Ø 60/100 мм - Ø 60/60 мм** для раздельной подачи приточного воздуха и уходящих газов	7418011 **62,–**	**–**	№ заказа **евро**
	Параллельный адаптер Ø 80/125 мм - Ø 80/80 мм для раздельной подачи приточного воздуха и уходящих газов	**–**	7418012 **61,–**	№ заказа **евро**
	Крышка отверстия приточного воздуха присоединительного элемента котла	7519084 **7,60**	**–**	№ заказа **евро**
2	**Проход через крышу LAS** Цвет **черный**. С крепежным хомутом.	7373230 **233,–**	7373271 **292,–**	№ заказа **евро**
	Проход через крышу LAS Цвет **черепично-красный**. С крепежным хомутом.	7373231 **233,–**	7373272 **292,–**	№ заказа **евро**
3	**Крышка прохода через крышу LAS**	7426185 **31,–**	7426186 **31,–**	№ заказа **евро**
4	**Универсальная черепица** Для черепичных, плоскочерепичных, шиферных и прочих кровель. Цвет **черный.**	7452499 **81,–**		№ заказа **евро**
	Универсальная черепица Для черепичных, плоскочерепичных, шиферных и прочих кровель. Цвет **черепично-красный.**	7452500 **81,–**		№ заказа **евро**
	или			
	Манжета плоской крыши	7426187 **66,–**		№ заказа **евро**
5	**Универсальная защитная диафрагма**	7185139 **80,–**	7185140 **82,–**	№ заказа **евро**
6	**Проход через наружную стену** (со стеновыми дифрагмами и защитной решеткой)	7426188 **119,–**	7426189 **119,–**	№ заказа **евро**
7	**Колено** 87°	7373218 **12,–**	7194314 **25,–**	№ заказа **евро**
	Колено 45° (2 шт.)	7373219 **30,–**	7194315 **37,–**	№ заказа **евро**

Система удаления продуктов сгорания

Система удаления продуктов сгорания
из пластика (полипропилен)

Система "Воздух/продукты сгорания" LAS

для режима с забором воздуха для горения извне
Параллельная прокладка линий приточного воздуха и уходящих газов

MG W

	Модульный размер	60	80	Ø мм
⑧	**Труба** Длина 1,95 м (2 шт. по 1,95 м = 3,9 м)	7373213 **69,–**	7194309 **126,–**	№ заказа **евро**
	Труба Длина 1,95 м	7373212 **36,–**	7194308 **71,–**	№ заказа **евро**
	Труба Длина 1 м	7373214 **18,–**	7194310 **41,–**	№ заказа **евро**
	Труба Длина 0,5 м	7373215 **11,–**	7194311 **31,–**	№ заказа **евро**

Переходник

Модульный размер (Ø мм)		60	80	MG W
Переходной элемент С модульного размера Ø 60 мм на Ø 80 мм.	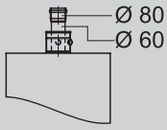	7373338 **16,–**		№ заказа **евро**

Макс. общая длина дымохода до присоединительного элемента котла

Температура системы 50/30 °C

Vitodens 100-W, 111-W						
Ном. тепловая мощность	19,0	26,0	35,0			кВт
Патрубок системы "Воздух/продукты сгорания"	60/100	60/100	60/100			Ø мм
Макс. общая длина модульного размера 60/60: ■ Уходящие газы ■ Приточный воздух	 15 20	 15 20	 15 20			 м м
Макс. общая длина модульного размера 80/80: ■ Уходящие газы ■ Приточный воздух	 20 25	 20 25	 20 25			 м м
Vitodens 200-W до 35 кВт, 222-F						
Ном. тепловая мощность	13,0	19,0	26,0	35,0		кВт
Патрубок системы "Воздух/продукты сгорания"	60/100	60/100	60/100	60/100		Ø мм
Макс. общая длина модульного размера 60/60: ■ Уходящие газы ■ Приточный воздух	 15 20	 15 20	 15 20	 15 20		 м м
Макс. общая длина модульного размера 80/80: ■ Уходящие газы ■ Приточный воздух	 20 25	 20 25	 20 25	 20 25		 м м

В макс. общей длине дымохода учтены два колена LAS 87°.

Под указанными диаметрами понимаются модульные размеры. Действительные значения размеров могут отличаться от модульных.

Система "Воздух/продукты сгорания" LAS

для режима эксплуатации с забором воздуха для горения извне (тип C_{53x} согласно TRGI 2008)

MG W

Для прокладки по наружной стене.
Воздух для горения забирается через воздухозаборник LAS; наружная труба предназначена только для защиты. Система удаления продуктов сгорания прошла испытания и сертифицирована как конструктивная единица котлов Vitodens. В связи с этим допускается использование только указанных систем дымоудаления.

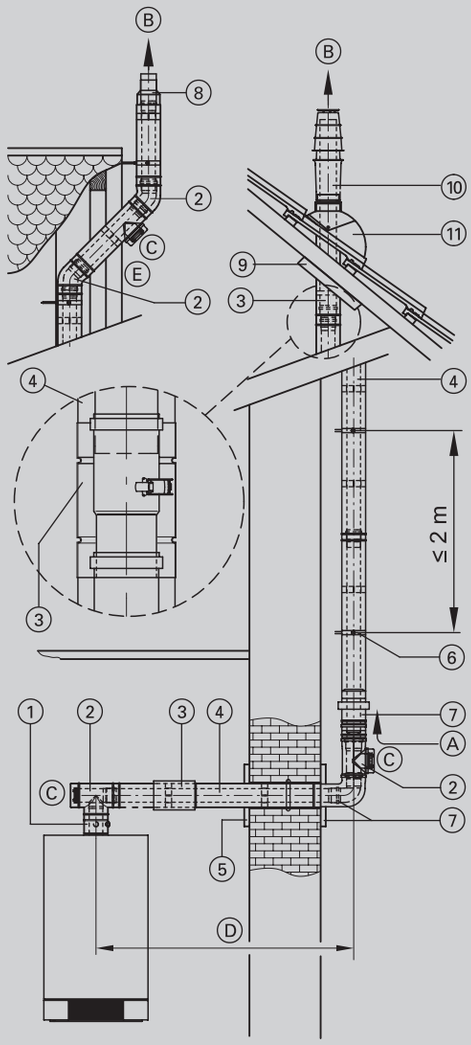

A Приточный воздух
B Уходящие газы
C Ревизионное отверстие
D Соединительный элемент
E Смещение при прокладке по наружной стене

	Модульный размер	60/100	80/125	110/150	Ø мм
1	**Присоединительный элемент котла** (входит в комплект поставки водогрейного котла)				
2	**Ревизионный тройник LAS** 87°	–		7247542 **204,–**	№ заказа **евро**
	Ревизионное колено LAS 87°	7373229 **108,–**	7199782 **148,–**	–	№ заказа **евро**
	или				
	Ревизионный элемент LAS Прямой При прокладке по наружной стене	7373228 **93,–**	7199781 **115,–**	7247541 **176,–**	№ заказа **евро**
	Колено LAS 87°	7373226 **67,–**	7194323 **100,–**	7247539 **155,–**	№ заказа **евро**
	Колено LAS 45° (2 шт.) При прокладке по наружной стене	7373227 **112,–**	7194324 **137,–**	–	№ заказа **евро**
	Колено LAS 30° (2 шт.)	ZK01293 **105,–**	ZK01291 **131,–**	–	№ заказа **евро**
	Ревизионный элемент для наружной прокладки Прямой	–		7247547 **204,–**	№ заказа **евро**
	и				
	Колено для наружной прокладки 87°	–		7247548 **155,–**	№ заказа **евро**
	Колено для наружной прокладки 45° (2 шт.)	–		7247549 **204,–**	№ заказа **евро**
	Колено для наружной прокладки 30° (2 шт.)	–		ZK01292 **194,–**	№ заказа **евро**
3	**Подвижная муфта LAS**	7373236 **72,–**	7194329 **56,–**	7247543 **98,–**	№ заказа **евро**
4	**Труба LAS** Длина 1,95 м.	7373225 **142,–**	7194322 **163,–**	7247538 **234,–**	№ заказа **евро**
	Труба LAS Длина 1 м.	7373224 **76,–**	7194321 **94,–**	7247537 **137,–**	№ заказа **евро**
	Труба LAS Длина 0,5 м. При прокладке по наружной стене	7373223 **50,–**	7194320 **76,–**	7247536 **120,–**	№ заказа **евро**
	Труба для наружной стены Длина 1,95 м.	–		7247552 **234,–**	№ заказа **евро**
	Труба для наружной стены Длина 1,0 м.	–		7247551 **137,–**	№ заказа **евро**
	Труба для наружной стены Длина 0,5 м.	–		7247550 **120,–**	№ заказа **евро**

Система удаления продуктов сгорания

для Vitodens
из пластика (полипропилен)

Система "Воздух/продукты сгорания" LAS для режима эксплуатации с забором воздуха для горения извне (тип C_{53x} согласно TRGI 2008)				MG W
Модульный размер	60/100	80/125	110/150	Ø мм
⑤ **Стеновая диафрагма**	7176760 **9,50**	7176662 **30,–**	7176681 **31,–**	№ заказа **евро**
⑥ **Крепежный хомут**, белый (труба LAS для наружной прокладки)	7176762 **11,–**	7176664 **18,–**	7176682 **30,–**	№ заказа **евро**
⑦ **Комплект для прокладки по наружной стене** ■ Колено LAS ■Воздухозаборник LAS ■ Стеновая диафрагма	7373234 **279,–**	7194327 **278,–**	7247553 **388,–**	№ заказа **евро**
⑧ **Концевой элемент наружной прокладки** При малом выступе крыши.	7176753 **28,–**	7176655 **48,–**	7176690 **64,–**	№ заказа **евро**
⑨ **Универсальная защитная диафрагма**	ZK02889 **80,–**	ZK02890 **82,–**	ZK02891 **92,–**	№ заказа **евро**
⑩ **Проход через крышу** Цвет **черный**. С крепежным хомутом.	7373230 **233,–**	7373271 **292,–**	7373249 **385,–**	№ заказа **евро**
Проход через крышу Цвет **черепично-красный**. С крепежным хомутом.	7373231 **233,–**	7373272 **292,–**	7373250 **385,–**	№ заказа **евро**
►*Информацию о надкрышных элементах см. в разделе "Система удаления продуктов сгорания для вертикального прохода через крышу".*				
⑪ **Универсальная голландская черепица** Для черепичных, плоско-черепичных, шиферных и прочих кровель. Цвет **черный.**	7452499 **81,–**		7452501 **118,–**	№ заказа **евро**
Универсальная голландская черепица Для черепичных, плоско-черепичных, шиферных и прочих кровель. Цвет **черепично-красный.**	7452500 **81,–**		7452502 **118,–**	№ заказа **евро**
или				
Трубный проход для голландской черепицы фирмы Klöber Цвет **черный**. Голландская черепица фирмы Klöber предоставляется заказчиком.	7174281 **56,–**		**–**	№ заказа **евро**
Трубный проход для голландской черепицы фирмы Klöber Цвет **черепично-красный**. Голландская черепица фирмы Klöber предоставляется заказчиком.	7174279 **56,–**		**–**	№ заказа **евро**

7.6

5829956

Система "Воздух/продукты сгорания" LAS

для режима эксплуатации с забором воздуха для горения извне (тип C_{53x} согласно TRGI 2008)

Переходник Модульный размер (Ø мм)	60/100	80/125	110/150	MG W
Переходник LAS 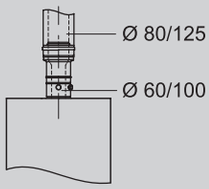				
Переходник LAS Ø 80/125 мм на Ø 60/100 мм	7373239 **127,–**		**–**	№ заказа **евро**
Переходник LAS Ø 60/100 мм на Ø 80/125 мм	7373240 **94,–**		**–**	№ заказа **евро**
Переходник LAS Ø 80/125 мм на Ø 110/150 мм	**–**	7373247 **113,–**		№ заказа **евро**

Макс. общая длина дымохода до присоединительного элемента котла

При температуре системы 50/30 °C

Vitodens 100-W, 111-W									
Номинальная тепловая мощность	19,0	26,0	36,0						кВт
Патрубок подключения дымохода/приточного воздуховода	60/100	60/100	60/100						кВт
Макс. общая длина: ■ Модульный размер 60/100 ■ Модульный размер 80/125	 20 25	 20 25	 15 20						кВт
Vitodens 200-W до 35 кВт, 222-F									
Номинальная тепловая мощность	13,0	19,0	26,0	35,0					кВт
Патрубок подключения дымохода/приточного воздуховода	60/100	60/100	60/100	60/100					Ø мм
Макс. общая длина: ■ Модульный размер 60/100 ■ Модульный размер 80/125	 20 25	 20 25	 20 25	 15 20					 м м
Vitodens 200-W от 49 кВт									
Номинальная тепловая мощность	49,0	60,0	80,0	99,0	120,0	150,0			кВт
Патрубок подключения дымохода/приточного воздуховода	80/125	80/125	110/150	110/150	110/150	110/150			Ø мм
Макс. общая длина: ■ Модульный размер 80/125 ■ Модульный размер 110/150	 12 17	 12 17	 — 20	 — 20	 — 18	 — 15			 м м

В макс. общей длине дымохода учтены два колена LAS 87°.

Если необходимая общая длина трубы дымохода оказалась больше максимальной общей длины, то с помощью переходника LAS может быть использован следующий больший модульный размер.

Под указанными диаметрами понимаются модульные размеры. Действительные значения размеров могут отличаться от модульных.

Система удаления продуктов сгорания

для Vitodens до 60 кВт
из пластика (полипропилен)

Система "Воздух/продукты сгорания" LAS

для режима эксплуатации с забором воздуха для горения извне (тип C_{83x} согласно TRGI 2008)

MG W

Раздельная прокладка линий приточного воздуха и уходящих газов

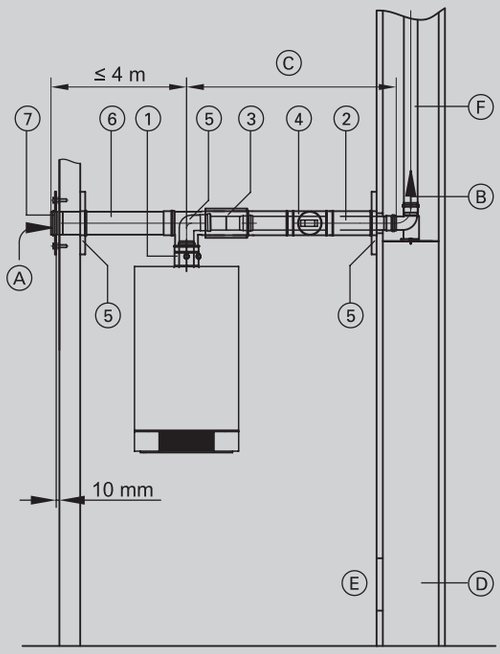

A Приточный воздух
B Уходящие газы
C Соединительный элемент
D Вентиляция шахты
E Ревизионное отверстие
F Дымовая труба

	Модульный размер	60/100	80/125	Ø мм
1	**Присоединительный элемент котла** (входит в комплект поставки водогрейного котла)			
2	**Труба LAS** Длина 1 м	7373224 **76,–**	7194321 **94,–**	№ заказа **евро**
	Труба LAS Длина 0,5 м	7373223 **50,–**	7194320 **76,–**	№ заказа **евро**
	Колено LAS 87°	7373226 **67,–**	7194323 **100,–**	№ заказа **евро**
	Колено LAS 45° (2 шт.)	7373227 **112,–**	7194324 **137,–**	№ заказа **евро**
3	**Подвижная муфта LAS**	7373236 **72,–**	7194329 **56,–**	№ заказа **евро**
4	**Ревизионный элемент LAS** Прямой	7373228 **93,–**	7199781 **115,–**	№ заказа **евро**
5	**Тройник LAS C8** Со стеновыми заглушками.	7373235 **111,–**	7194328 **131,–**	№ заказа **евро**
6	**Труба приточного воздуха** Ø 100 мм Длина 1 м (укорачиваемая)	7176756 **44,–**		№ заказа **евро**
	Труба приточного воздуха Ø 100 мм Длина 0,5 м (укорачиваемая)	7176757 **37,–**		№ заказа **евро**
	Колено приточного воздуха Ø 100 мм, 87°	7176758 **37,–**		№ заказа **евро**
	Колено приточного воздуха Ø 100 мм, 45°	7176759 **72,–**		№ заказа **евро**
7	**Ветрозащитный элемент для приточного воздуха**	7176657 **26,–**		№ заказа **евро**
	Крепежный хомут, белый	7176762 **11,–**	7176664 **18,–**	№ заказа **евро**

7.6

5829956

Система "Воздух/продукты сгорания" LAS

для режима эксплуатации с забором воздуха для горения извне (тип C_{83x} согласно TRGI 2008)

Макс. общая длина дымохода до присоединительного элемента котла

Температура системы 50/30 °C

Vitodens 100-W, 111-W						
Ном. тепловая мощность	19,0	26,0	35,0			кВт
Патрубок системы "Воздух/продукты сгорания"	60/100	60/100	60/100			Ø мм
Макс. общая длина: ■ Модульный размер 60/100 ■ Модульный размер 80/125	 15 25	 15 20	 15 20			 м м
Vitodens 200-W до 35 кВт, 222-F						
Ном. тепловая мощность	13,0	19,0	26,0	35,0		кВт
Патрубок системы "Воздух/продукты сгорания"	60/100	60/100	60/100	60/100		Ø мм
Макс. общая длина: ■ Модульный размер 60/100 ■ Модульный размер 80/125	 20 25	 20 25	 20 25	 20 25		 м м
Vitodens 200-W от 49 кВт						
Ном. тепловая мощность	49,0	60,0				кВт
Патрубок системы "Воздух/продукты сгорания"	80/125	80/125				Ø мм
Макс. общая длина: ■ Модульный размер 80/125	 20	 15				 м

В максимальной общей длине дымохода учтены соединительная труба LAS (длиной 0,5 м) и следующая комбинация колен:
Одно колено LAS 87° и одно опорное колено 87°.
или
Два колена LAS 45° и одно опорное колено 87°.

Если необходимая общая длина трубы дымохода оказалась больше максимальной общей длины, то с помощью переходника LAS может быть использован следующий больший модульный размер.

Под указанными диаметрами понимаются модульные размеры. Действительные значения размеров могут отличаться от модульных.

Система удаления продуктов сгорания

для Vitodens 100-W/111-W мощностью до 35 кВт и Vitrodens 200-W/222-F от 19 до 26 кВт
из пластика (полипропилен)
- с дымоходом жесткой конструкции

Система "Воздух/продукты сгорания" LAS

для многоточечного подключения к дымовой трубе, используемой для подачи воздуха/отвода продуктов сгорания (дымовая труба LAS с избыточным давлением)
(тип C_{43x} согласно TRGI 2008)

MG W

Система для режима эксплуатации с отбором воздуха для горения извне, специально разработанная для Vitodens 200-W.
Минимальное поперечное сечение шахты:
- Квадратное 175 × 175 мм.
- Круглое Ø 195 мм.

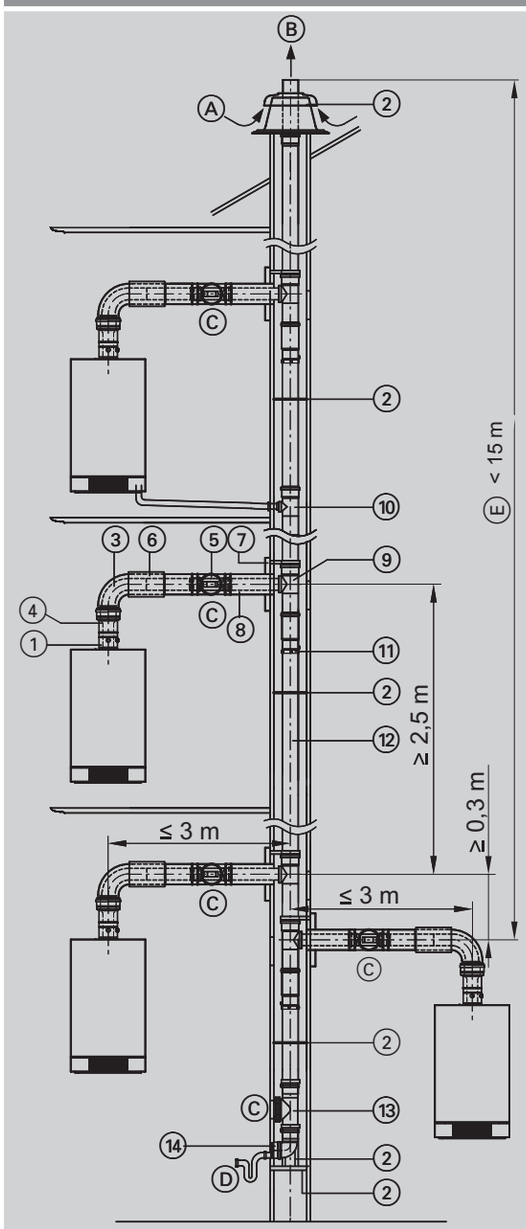

A Приточный воздух
B Уходящие газы
C Ревизионное отверстие
D Конденсатоотводчик с сифоном
E Макс. длина дымохода, см. ниже

	Модульный размер	80/125	110	Ø мм
1	**Присоединительный элемент котла** (входит в комплект поставки водогрейного котла)			
	Обратный клапан дымохода Для монтажа в Vitodens Необходимо заказать для каждого водогрейного котла.	7438858 **48,–**	**–**	№ заказа **евро**
2	**Базовый комплект шахты дымохода** (полипропилен, жесткая конструкция) ■ Опорное колено ■ Опорная шина ■ Крышка шахты (полипропилен) ■ Распорка (5 шт.)	**–**	7247534 **275,–**	№ заказа **евро**
	Распорка (3 шт.)	**–**	7339873 **38,–**	№ заказа **евро**
3	**Колено LAS** 87°	7194323 **100,–**	**–**	№ заказа **евро**
	Колено LAS 45° (2 шт.)	7194324 **137,–**	**–**	№ заказа **евро**
	или			
	Ревизионное колено LAS 87°	7199782 **148,–**	**–**	№ заказа **евро**
4	**Переходник LAS** Ø 60/100 мм на Ø 80/125 мм	7373240 **94,–**	**–**	№ заказа **евро**
5	**Ревизионный элемент LAS** Прямой	7199781 **115,–**	**–**	№ заказа **евро**
6	**Подвижная муфта LAS**	7194329 **56,–**	**–**	№ заказа **евро**
	Крепежный хомут, белый (труба LAS)	7176664 **18,–**	**–**	№ заказа **евро**
7	**Стеновая диафрагма**	7176662 **30,–**	**–**	№ заказа **евро**
8	**Труба LAS** Длина 1,95 м.	7194322 **163,–**	**–**	№ заказа **евро**
	Труба LAS Длина 1 м.	7194321 **94,–**	**–**	№ заказа **евро**
	Труба LAS Длина 0,5 м.	7194320 **76,–**	**–**	№ заказа **евро**
9	**Комплект для многоточечного подключения** ■ Ревизионная труба Ø 110 с патрубком подключения системы удаления продуктов сгорания Ø 80. ■ Фиксирующий хомут ■ Распорка ■ Продольная муфта Ø 110	**–**	7190015 **234,–**	№ заказа **евро**

5829956

для Vitodens 100-W мощностью до 35 кВт и Vitrodens 200-W/222-F от 19 до 35 кВт
из пластика (полипропилен)
- с дымоходом жесткой конструкции

Система "Воздух/продукты сгорания" LAS

для многоточечного подключения через дымовую трубу, используемую для подачи воздуха/отвода продуктов сгорания (дымовая труба LAS с избыточным давлением)
(тип C_{43x} согласно TRGI 2008)

MG W

	Модульный размер	80/125	110	Ø мм
⑩	**Комплект для подсоединения конденсатоотводчика** ■ Отвод 87° Ø 40 ■ Фиксирующий хомут ■ Продольная муфта Ø 110	–	7197343 **234,–**	№ заказа **евро**
⑪	**Соединительный хомут** Необходим для каждого соединения в шахте.	–	7190016 **44,–**	№ заказа **евро**
⑫	**Труба** Длина 1,95 м (2 шт. по 1,95 м = 3,9 м)	–	7247554 **162,–**	№ заказа **евро**
	Труба Длина 1,95 м.	–	7247555 **98,–**	№ заказа **евро**
	Труба Длина 1 м.	–	7247556 **72,–**	№ заказа **евро**
	Труба Длина 0,5 м.	–	7247557 **54,–**	№ заказа **евро**
	Колено 30° (2 шт.)	–	7247562 **52,–**	№ заказа **евро**
	Колено 15° (2 шт.)	–	7247563 **52,–**	№ заказа **евро**
⑬	**Ревизионный элемент** Прямой	–	7247558 **77,–**	№ заказа **евро**
⑭	**Патрубок подключения конденсатоотводчика** (эксцентрический) Ø 40 мм на Ø 110 мм.	–	7190017 **81,–**	№ заказа **евро**

Указание!
Под указанными диаметрами понимаются модульные размеры. Действительные значения размеров могут отличаться от модульных.

Система удаления продуктов сгорания

для Vitodens 100-W/111-W от 19 до 35 кВт
для Vitodens 200-W/222-F от 19 до 26 кВт
из пластика (полипропилен)
- с дымоходом жесткой конструкции

Система "Воздух/продукты сгорания" (LAS)

для многоточечного подключения через дымовую трубу, используемую для подачи воздуха/отвода продуктов сгорания (дымовая труба LAS с избыточным давлением)
(тип C_{43x} согласно TRGI 2008)

Vitodens 200-W/222-F – макс. общая длина дымохода

К одной системе удаления продуктов сгорания могут быть подключены до 6 котлов одинаковой тепловой мощности.

Макс. общая длина дымохода 3 метра по горизонтали (соединительный элемент) и вертикали:
- 1 котел на одном этаже: 25 м
- 2 котла на одном этаже: 15 м

Максимальная длина дымохода подтверждается соответствующими сертификатами CE. С соблюдением этих данных длины отдельного расчета длины дымохода не требуется.

Vitodens 100-W/111-W – макс. общая длина дымохода (1 прибор на этаж)

К одной системе удаления продуктов сгорания могут быть подключены до 6 котлов одинаковой тепловой мощности.

Указанные ниже максимальные значения длины дымохода подтверждены соответствующими сертификатами CE. При соблюдении данных значений длины отдельный расчет длины дымохода не требуется.

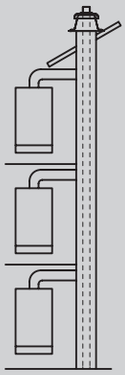

Количество приборов		2	3	4	5	6		шт.
		Макс. общая длина						
Номинальная тепловая мощность	19 кВт	25	25	25	25	25		м
	26 кВт	25	25	25	22	19		м
	35 кВт	25	25	20	16	15		м

7.6

5829956

Система "Воздух/продукты сгорания" (LAS)

для многоточечного подключения через дымовую трубу, используемую для подачи воздуха/отвода продуктов сгорания (дымовая труба LAS с избыточным давлением)
(тип C_{43x} согласно TRGI 2008)

Vitodens 100-W/111-W – макс. общая длина дымохода (2 прибора на этаж)

К одной системе удаления продуктов сгорания могут быть подключены до 6 котлов одинаковой тепловой мощности.

Указанные ниже максимальные значения длины дымохода подтверждены соответствующими сертификатами CE. При соблюдении данных значений длины отдельный расчет длины дымохода не требуется.

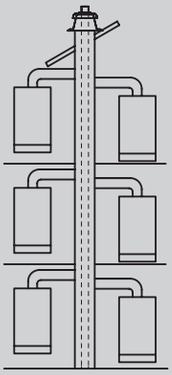

Количество приборов		2		4		6		шт.
		Макс. общая длина						
Номинальная тепловая мощность	19 кВт	15		15		15		м
	26 кВт	15		15		14		м
	35 кВт	15		15		9		м

Система удаления продуктов сгорания

для Vitodens 100-W/111-W от 19 до 35 кВт
для Vitodens 200-W/222-F от 19 до 26 кВт
из пластика (полипропилен)
- с дымоходом жесткой конструкции

Система удаления продуктов сгорания

Каскадный дымоход для режима эксплуатации с забором воздуха для горения из помещения установки (тип B_{23} согласно TRGI 2008) - с избыточным давлением.

MG W

Для прохода через шахты дымохода или каналы с продольной вентиляцией, удовлетворяющие следующим требованиям:
- Дымовые трубы зданий по DIN 18160-1.
- Огнестойкость 90 минут (F90/L90).
- Огнестойкость 30 минут (F30/L30) в зданиях с небольшой монтажной высотой.

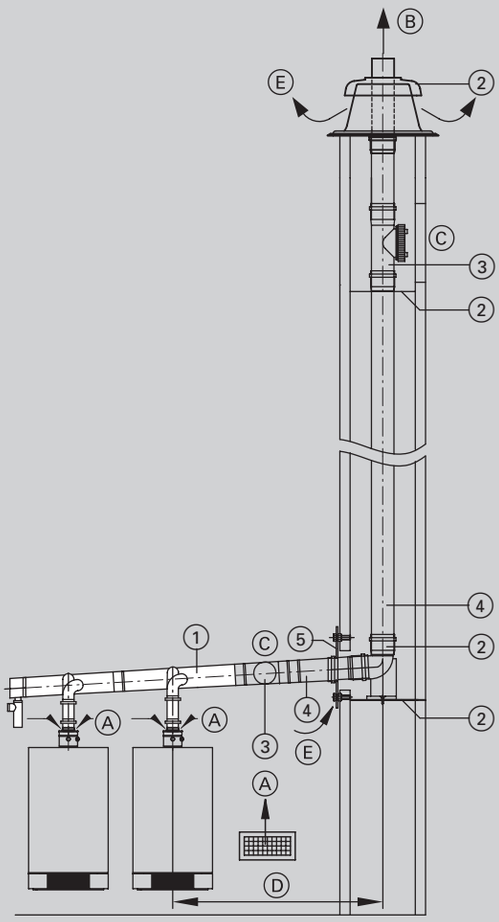

A Приточный воздух
B Уходящие газы
C Ревизионное отверстие
D Соединительный элемент
E Вентиляционное отверстие

	Модульный размер	110	160	Ø мм
1	**Каскадный дымоход двухкотловой установки** для Vitodens 100-W/111-W/200-W/222-F до 26 кВт ■ Обратный клапан дымохода для каждого водогрейного котла ■ Дымоходный коллектор ■ Концевой элемент с конденсатоотводчиком и сифоном	ZK01944 **398,–**	Z008385 **776,–**	№ заказа **евро**
	Каскадный дымоход 3-х котловой установки для Vitodens 100-W/111-W/200-W/222-F до 26 кВт ■ Обратный клапан дымохода для каждого водогрейного котла ■ Дымоходный коллектор ■ Концевой элемент с конденсатоотводчиком и сифоном	ZK01945 **580,–**	Z008386 **1.099,–**	№ заказа **евро**
	Каскадный дымоход 4-х котловой установки для Vitodens 100-W/111-W/200-W/222-F до 26 кВт ■ Обратный клапан дымохода для каждого водогрейного котла ■ Дымоходный коллектор ■ Концевой элемент с конденсатоотводчиком и сифоном	ZK01946 **762,–**	Z008387 **1.422,–**	№ заказа **евро**
2	**Базовый комплект шахты дымохода** (полипропилен, жесткая конструкция) ■ Опорное колено. ■ Опорная шина. ■ Крышка шахты (полипропилен). ■ Распорка (5 шт.).	7247534 **275,–**	7180237 **594,–**	№ заказа **евро**
	Распорка (3 шт.)	7339873 **38,–**	7167173 **44,–**	№ заказа **евро**
3	**Ревизионный элемент** прямой	7247558 **77,–**	7516590 **266,–**	№ заказа **евро**
4	**Труба** Длина 1,95 м (2 шт. по 1,95 м = 3,9 м)	7247554 **162,–**	**–**	№ заказа **евро**
	Труба длина 2 м (2 шт. по 2 м = 4 м)	**–**	7516575 **335,–**	№ заказа **евро**
	Труба длина 1,95 м	7247555 **98,–**	**–**	№ заказа **евро**
	Труба длина 2 м	**–**	7516578 **167,–**	№ заказа **евро**
	Труба длина 1 м	7247556 **72,–**	7516581 **104,–**	№ заказа **евро**
	Труба длина 0,5 м	7247557 **54,–**	7516584 **70,–**	№ заказа **евро**
5	**Вентиляционная диафрагма**	7516597 **128,–**	7516599 **170,–**	№ заказа **евро**

Система удаления продуктов сгорания

Каскадный дымоход для режима эксплуатации с забором воздуха для горения из помещения установки (тип B_{23} согласно TRGI 2008) - с избыточным давлением.

MG W

Модульный размер	110	160	Ø мм
Колено 87°	7247560 **36,–**	7516593 **81,–**	№ заказа **евро**
Колено 45° (2 шт.)	7247561 **52,–**	7516596 **144,–**	№ заказа **евро**
Колено 30° (2 шт.)	7247562 **52,–**	7516612 **131,–**	№ заказа **евро**
Колено 15° (2 шт.)	7247563 **52,–**	7516615 **131,–**	№ заказа **евро**

Указание!
Под указанными диаметрами понимаются модульные размеры. Действительные значения размеров могут отличаться от модульных.

Vitodens 200-W/222-F – макс. общая длина дымохода

К одной системе удаления продуктов сгорания могут быть подключены до 6 котлов одинаковой тепловой мощности.

Макс. общая длина дымохода 3 метра по горизонтали (соединительный элемент) и вертикали:
- 1 котел на одном этаже: 25 м
- 2 котла на одном этаже: 15 м

Максимальная длина дымохода подтверждается соответствующими сертификатами CE. С соблюдением этих данных длины отдельного расчета длины дымохода не требуется.

Vitodens 100-W/111-W – макс. общая длина дымохода

Указанные ниже максимальные значения длины дымохода подтверждены соответствующими сертификатами CE. При соблюдении данных значений длины отдельный расчет длины дымохода не требуется.

Модульный размер		**110**				мм
Количество приборов		**2**	**3**	**4**		шт.
		Макс. общая длина				
Номинальная тепловая мощность	**19 кВт**	25	25	25		м
Номинальная тепловая мощность	**26 кВт**	25	25	23		м
Номинальная тепловая мощность	**35 кВт**	25	25	10		м

Система удаления продуктов сгорания

для Vitodens
из пластика (полипропилен)
- с дымоходом жесткой конструкции

Система удаления продуктов сгорания

для режима эксплуатации с забором воздуха для горения из помещения установки (тип B_{23}/B_{33} согласно TRGI 2008)

MG W

Для прохода через шахты дымохода или каналы с продольной вентиляцией, удовлетворяющие следующим требованиям:
- Огнестойкость 90 минут (F90/L90).
- Огнестойкость 30 минут (F30/L30) в зданиях с небольшой монтажной высотой.

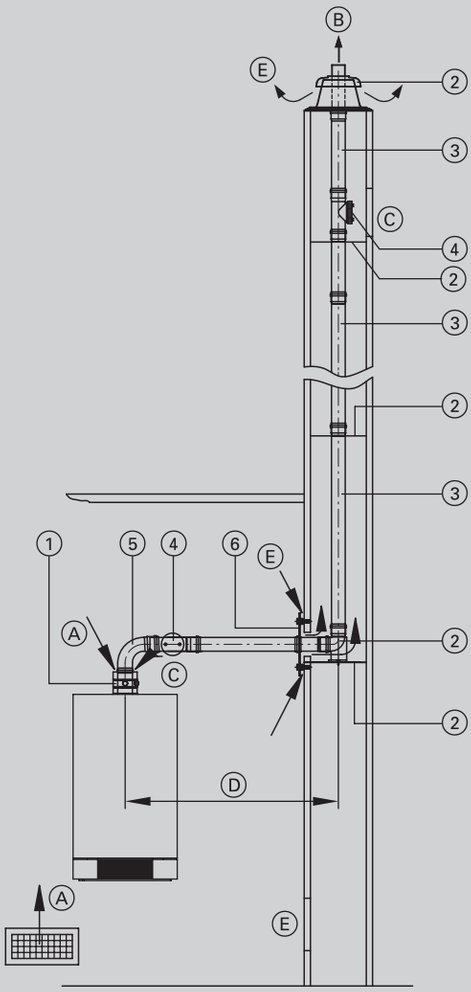

A Приточный воздух
B Уходящие газы
C Ревизионное отверстие
D Соединительный элемент
E Вентиляция шахты

	Модульный размер	60	80	110	Ø мм
1	**Присоединительный элемент котла** (входит в комплект поставки водогрейного котла)				
2	**Базовый комплект шахты дымохода** (полипропилен, жесткая конструкция) ■ Опорное колено ■ Опорная шина ■ Крышка шахты (полипропилен) ■ Распорка (5 шт.)	7373211 **182,–**	7194305 **204,–**	7247534 **275,–**	№ заказа **евро**
	или				
	Базовый комплект шахты дымохода (металл/полипропилен, жесткая конструкция) Для дымовых труб с двумя дымоходами (один дымоход для твердотопливного котла). ■ Опорное колено ■ Опорная шина ■ Крышка шахты (металл) ■ Концевая труба (нержавеющая сталь) ■ Распорка (5 шт.)	7502679 **266,–**	7502680 **286,–**	7502681 **359,–**	№ заказа **евро**
	Распорка (3 шт.)	7176729 **25,–**	7147033 **36,–**	7339873 **38,–**	№ заказа **евро**
3	**Труба** Длина 1,95 м (2 шт. по 1,95 м = 3,9 м)	7373213 **69,–**	7194309 **126,–**	7247554 **162,–**	№ заказа **евро**
	Труба Длина 1,95 м.	7373212 **36,–**	7194308 **71,–**	7247555 **98,–**	№ заказа **евро**
	Труба Длина 1 м.	7373214 **18,–**	7194310 **41,–**	7247556 **72,–**	№ заказа **евро**
	Труба Длина 0,5 м.	7373215 **11,–**	7194311 **31,–**	7247557 **54,–**	№ заказа **евро**
4	**Ревизионный элемент** Прямой	7373216 **36,–**	7194312 **48,–**	7247558 **77,–**	№ заказа **евро**
5	**Колено** 87°	7373218 **12,–**	7194314 **25,–**	7247560 **36,–**	№ заказа **евро**
	Колено 45° (2 шт.)	7373219 **30,–**	7194315 **37,–**	7247561 **52,–**	№ заказа **евро**
6	**Вентиляционная диафрагма**	7176728 **43,–**	7176634 **60,–**	7516597 **128,–**	№ заказа **евро**

5829956

Система удаления продуктов сгорания

для режима эксплуатации с забором воздуха для горения из помещения установки (тип B_{23}/B_{33} согласно TRGI 2008)

MG W

	Модульный размер	60	80	110	Ø мм
	Колено 30° (2 шт.)	7373220 **34,–**	7194316 **37,–**	7247562 **52,–**	№ заказа **евро**
	Колено 15° (2 шт.)	7373221 **34,–**	7194317 **37,–**	7247563 **52,–**	№ заказа **евро**
	Ревизионный тройник 87°	7373217 **37,–**	7194313 **76,–**	**–**	№ заказа **евро**
	или				
	Ревизионное колено 87°	**–**		7247559 **123,–**	№ заказа **евро**
	Стенная диафрагма LAS в системе связанных помещений При установке устройства с трубой LAS до входа в шахту в бытовом помещении с подачей воздуха для горения через систему связанных помещений (см. инструкцию по проектированию).	7176731 **44,–**	7176635 **93,–**	**–**	№ заказа **евро**
	Удлинитель из нержавеющей стали Для крышки шахты, длина 380 мм (металл/полипропилен, жесткая конструкция)	7502599 **68,–**	7373278 **74,–**	7373493 **88,–**	№ заказа **евро**

Переходник

Модульный размер (Ø мм)	60	80	110	
Переходник 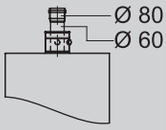				
Переходник С модульного размера Ø 60 мм до Ø 80 мм.	7373338 **16,–**		**–**	№ заказа **евро**
Переходник С модульного размера Ø 80 мм до Ø 110 мм.	**–**	7373248 **45,–**		№ заказа **евро**

7.6

Система удаления продуктов сгорания

для Vitodens
из пластика (полипропилен)
- с дымоходом жесткой конструкции

Система удаления продуктов сгорания
для режима эксплуатации с забором воздуха для горения из помещения установки (тип B_{23}/B_{33} согласно TRGI 2008)

Макс. общая длина дымохода до присоединительного элемента котла

При температуре системы 50/30 °C

Vitodens 100-W, 111-W									
Номинальная тепловая мощность	19,0	26,0	35,0						кВт
Патрубок подключения дымохода/приточного воздуховода	60/100	60/100	60/100						Ø мм
Макс. общая длина: ■ Модульный размер 60 ■ Модульный размер 80	 15 20	 15 20	 20 20						 м м
Vitodens 200-W до 35 кВт, 222-F									
Номинальная тепловая мощность	13,0	19,0	26,0	35,0					кВт
Патрубок подключения дымохода/приточного воздуховода	60/10	60/100	60/100	60/100					Ø мм
Макс. общая длина: ■ Модульный размер 60/100 ■ Модульный размер 80/125	 20 25	 20 25	 20 25	 15 20					 м м
Vitodens 200-W от 49 кВт									
Номинальная тепловая мощность	49,0	60,0	80,0	99,0	120,0	150,0			кВт
Патрубок подключения дымохода/приточного воздуховода	80/125	80/125	110/150	110/150	110/150	110/150			Ø мм
Макс. общая длина: ■ Модульный размер 80/125 ■ Модульный размер 110/150	 20 25	 15 20	 — 20	 — 20	 — 20	 — 20			 м м

В максимальной общей длине дымохода учтены соединительная труба (длиной 0,5 м) и следующие колена:
Одно колено 87 гр. и опорное колено 87 гр.
или
Два колена 45 гр. и опорное колено 87 гр..

7.6

Если необходимая общая длина трубы дымохода оказалась больше максимальной общей длины, то с помощью переходника LAS может быть использован следующий больший модульный размер.

Под указанными диаметрами понимаются модульные размеры. Действительные значения размеров могут отличаться от модульных.

►Информацию о подключении нескольких водогрейных котлов к одной **дымовой трубе, используемой для подачи воздуха/отвода продуктов сгорания,** для работы в режиме эксплуатации с забором воздуха для горения **извне** см. в инструкции по проектированию.

5829956

Система удаления продуктов сгорания

для режима эксплуатации с забором воздуха для горения из помещения установки (тип B_{23} согласно TRGI 2008)

MG W

Для прохода через шахты дымохода или каналы с продольной вентиляцией, удовлетворяющие следующим требованиям:
- Огнестойкость 90 минут (F90/L90).
- Огнестойкость 30 минут (F30/L30) в зданиях с небольшой монтажной высотой.

Гибкий дымоход разрешается прокладывать только **вертикально**.

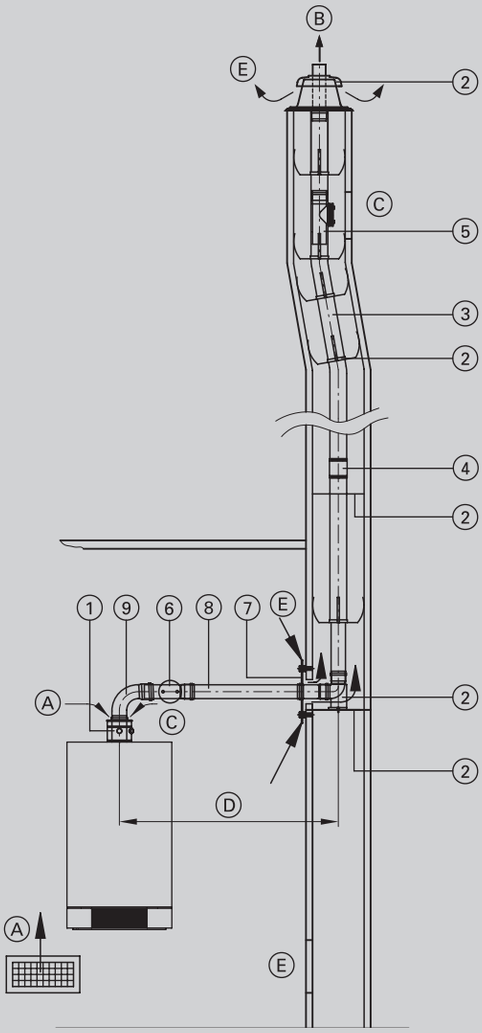

A Приточный воздух
B Уходящие газы
C Ревизионное отверстие
D Соединительный элемент
E Вентиляция шахты

Модульный размер	60	80	110	Ø мм
① **Присоединительный элемент котла** (входит в комплект поставки водогрейного котла)				
② **Базовый комплект шахты дымохода** (полипропилен, гибкая конструкция) ■ Опорное колено ■ Опорная шина ■ Крышка шахты (полипропилен) ■ Распорка (5 шт.)	7248206 **246,–**	7248213 **267,–**	7248220 **342,–**	№ заказа **евро**
или				
Базовый комплект шахты дымохода (металл/полипропилен, гибкая конструкция) Для дымовых труб с двумя дымоходами (один дымоход для твердотопливного котла). ■ Опорное колено ■ Опорная шина ■ Крышка шахты (металл) ■ Концевая труба (нержавеющая сталь) ■ Распорка (5 шт.)	7452173 **486,–**	7452179 **516,–**	7452180 **544,–**	№ заказа **евро**
Распорка (5 шт.)	7190560 **60,–**	7147035 **54,–**	7189817 **56,–**	№ заказа **евро**
③ **Труба, гибкая** В рулоне, длина 12,5 м.	7248208 **618,–**	7248216 **768,–**	7248222 **942,–**	№ заказа **евро**
Труба, гибкая В рулоне, длина 25 м.	7248207 **1.218,–**	7248215 **1.543,–**	7248221 **1.867,–**	№ заказа **евро**
④ **Соединительный элемент** Для соединения остаточных длин гибкой трубы дымохода.	7248211 **118,–**	7248219 **118,–**	7248225 **303,–**	№ заказа **евро**
Вспомогательное приспособление для протягивания дымохода в шахте С тросом длиной 25 м.	7248212 **104,–**	7248214 **104,–**	7248226 **129,–**	№ заказа **евро**
⑤ **Ревизионный элемент,** прямой Для установки в гибкую трубу дымохода.	7248210 **157,–**	7248218 **201,–**	7248224 **352,–**	№ заказа **евро**
⑥ **Ревизионный элемент** Прямой	7373216 **36,–**	7194312 **48,–**	7247558 **77,–**	№ заказа **евро**
⑦ **Вентиляционная диафрагма**	7176728 **43,–**	7176634 **60,–**	7516597 **128,–**	№ заказа **евро**

Система удаления продуктов сгорания

для Vitodens
из пластика (полипропилен)
- с гибким дымоходом

Система удаления продуктов сгорания
для режима эксплуатации с забором воздуха для горения из помещения установки (тип B_{23} согласно TRGI 2008)

MG W

	Модульный размер	60	80	110	Ø мм
⑧	**Труба** Длина 1 м.	7373214 **18,–**	7194310 **41,–**	7247556 **72,–**	№ заказа **евро**
	Труба Длина 0,5 м.	7373215 **11,–**	7194311 **31,–**	7247557 **54,–**	№ заказа **евро**
⑨	**Колено** 87°	7373218 **12,–**	7194314 **25,–**	7247560 **36,–**	№ заказа **евро**
	Колено 45° (2 шт.)	7373219 **30,–**	7194315 **37,–**	7247561 **52,–**	№ заказа **евро**
	или				
	Ревизионный тройник 87°	7373217 **37,–**	7194313 **76,–**	**–**	№ заказа **евро**
	или				
	Ревизионное колено 87°	**–**		7247559 **123,–**	№ заказа **евро**
	Удлинитель из нержавеющей стали Для крышки шахты, длина 380 мм (металл/полипропилен, жесткая конструкция)	7502599 **68,–**	7373278 **74,–**	7373493 **88,–**	№ заказа **евро**

Переходник

Модульный размер (Ø мм)	60	80	110	
Переходник 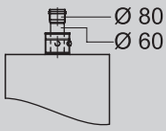				
Переходник С модульного размера Ø 60 мм до Ø 80 мм.	7373338 **16,–**		**–**	№ заказа **евро**
Переходник С модульного размера Ø 80 мм до Ø 110 мм.	**–**	7373248 **45,–**		№ заказа **евро**

7.6

5829956

Система удаления продуктов сгорания
для режима эксплуатации с забором воздуха для горения из помещения установки (тип B_{23} согласно TRGI 2008)

Макс. общая длина дымохода до присоединительного элемента котла
При температуре системы 50/30 °C

Vitodens 100-W, 111-W									
Номинальная тепловая мощность	19,0	26,0	35,0						кВт
Патрубок подключения дымохода/приточного воздуховода	60/100	60/100	60/100						Ø мм
Макс. общая длина: ■ Модульный размер 80	20	20	25						м м
Vitodens 200-W до 35 кВт, 222-F									
Номинальная тепловая мощность	13,0	19,0	26,0	35,0					кВт
Патрубок подключения дымохода/приточного воздуховода	60/100	60/100	60/100	60/100					Ø мм
Макс. общая длина: ■ Модульный размер 60/100 ■ Модульный размер 80/125	18 25	18 25	— 25	— 25					м м
Vitodens 200-W от 49 кВт									
Номинальная тепловая мощность	49,0	60,0	80,0	99,0	120,0	150,0			кВт
Патрубок подключения дымохода/приточного воздуховода	80/125	80/125	110/150	110/150	110/150	110/150			Ø мм
Макс. общая длина: ■ Модульный размер 80 ■ Модульный размер 110	20 22	15 17	— 20	— 20	— 20	— 20			м м

В максимальной общей длине дымохода учтены соединительная труба (длиной 0,5 м) и следующие колена:
Одно колено 87 гр. и опорное колено 87 гр.
или
Два колена 45 гр. и опорное колено 87 гр.

Если необходимая общая длина трубы дымохода оказалась больше максимальной общей длины, то с помощью переходника LAS может быть использован следующий больший модульный размер.

Под указанными диаметрами понимаются модульные размеры. Действительные значения размеров могут отличаться от модульных.

8.3 **Приспособления для транспортировки и подачи на место установки**

Средства для очистки котлов и теплоносители

8.4 **Мембранные расширительные баки** – объемом 25 - 140 литров

5829961 5/2018

5829961

Принадлежности		MG N
Приспособление для транспортировки и подачи на место установки ■ Специальная тележка для транспортировки и подачи на место установки для водогрейных котлов и емкостных водонагревателей Viessmann. ■ Может использоваться для транспортировки по лестницам. ■ Грузоподъемность 400 кг (макс.) 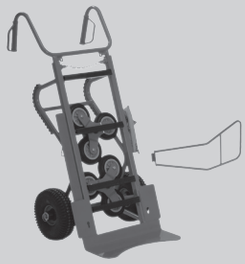	9521645 **983,–**	№ заказа **евро**

Прочее		MG N
Металлическая пластина для транспортировки Vitorond 100 и Vitorondens 200-T ■ Используется в качестве вспомогательного средства для транспортировки Vitorond 100 мощностью до 33 кВт или Vitorondens 200-T до 54 кВт при применении приспособления для транспортировки и подачи на место установки или тележки для перевозки. ■ Привинчивается к Vitorond 100 или Vitorondens 200-T с установленной теплоизоляцией. ■ Не требуется, если транспортировка Vitorond 100 или Vitorondens 200-T производится в упаковке.	7198575 **62,–**	№ заказа **евро**
Ручки для переноски напольных водогрейных котлов (4 шт.) Для Vitola 200 и Vitogas до 60 кВт	7517308 **62,–**	№ заказа **евро**
Ручки для переноски напольных водогрейных котлов (3 шт.) Для Vitorond 100 мощностью до 33 кВт и Vitorondens 200-T до 54 кВт	7189602 **62,–**	№ заказа **евро**
Приспособление для переноски для Vitorond 100, 40 - 100 кВт и Vitorondens, 68-107 кВт	7181544 **34,–**	№ заказа **евро**
Приспособление для переноски Для облегчения транспортировки всех напольных емкостных водонагревателей с теплоизоляцией из жесткого пенополиуретана на место установки. Объем до 300 л	7262751 **113,–**	№ заказа **евро**
Приспособление для переноски Для облегчения подачи на место установки всех вертикальных емкостных водонагревателей ■ Со **съемной** теплоизоляцией *Не для Vitocell 100-V, тип CVA/CVL, начиная от 750 л*	ZK01793 **210,–**	№ заказа **евро**
Приспособление для переноски компактных котлов	7425341 **49,–**	№ заказа **евро**

5/2018
5829 915

Средства для очистки котлов и теплоносители

Средства для очистки котлов		MG V
Fauch 200. Для стальных и чугунных котлов, работающих на жидком и газообразном топливе. Готовый к применению раствор, для удаления сажи. Канистра 5 литров.	7509803 **137,–**	№ заказа **евро**
Fauch 300. Для стальных и чугунных котлов, работающих на твердом топливе (древесина, уголь, кокс и.т.д) . Готовый к применению раствор для удаления сажи и древесной смолы. Канистра 5 литров.	7509804 **70,–**	№ заказа **евро**
Fauch 400. Для стальных и чугунных котлов работающих на жидком топливе. Концентрат. Для очистки жаровой части котлов работающих на жидком топливе от не горючих отложений на поверхности котла. Канистра 5 литров.	7529928 **64,–**	№ заказа **евро**
Fauch 600. Для стальных и чугунных котлов работающих на газовом топливе. Готовый к применению раствор, для удаления сажи. Канистра 5 литров.	7509806 **75,–**	№ заказа **евро**
Fauch 610. Для стальных и чугунных котлов работающих на газовом топливе. Спрей 610 мл.	7142797 **14,–**	№ заказа **евро**
Fauch BrW (700). Для конденсационных котлов с теплообменниками из специальной нержавеющей стали. Готовый к применению раствор для очистки поверхностей теплообмена конденсационных котлов. Канистра 5 литров.	7509807 **78,–**	№ заказа **евро**

Теплоносители		MG V
Antifrogen N. Концентрат на основе этиленгликоля. Для установок без приготовления горячей воды. Канистра 20 литров.	7495607 **100,–**	№ заказа **евро**
Antifrogen N. Концентрат на основе этиленгликоля. Для установок без приготовления горячей воды. Бочка 206 литров.	7495608 **945,–**	№ заказа **евро**
Antifrogen L. Концентрат на основе пропиленгликоля. Для установок с приготовлением горячей воды. Канистра 20 литров.	7495609 **134,–**	№ заказа **евро**
Antifrogen L. Концентрат на основе пропиленгликоля. Для установок с приготовлением горячей воды. Бочка 209 литров.	7495610 **1.289,–**	№ заказа **евро**

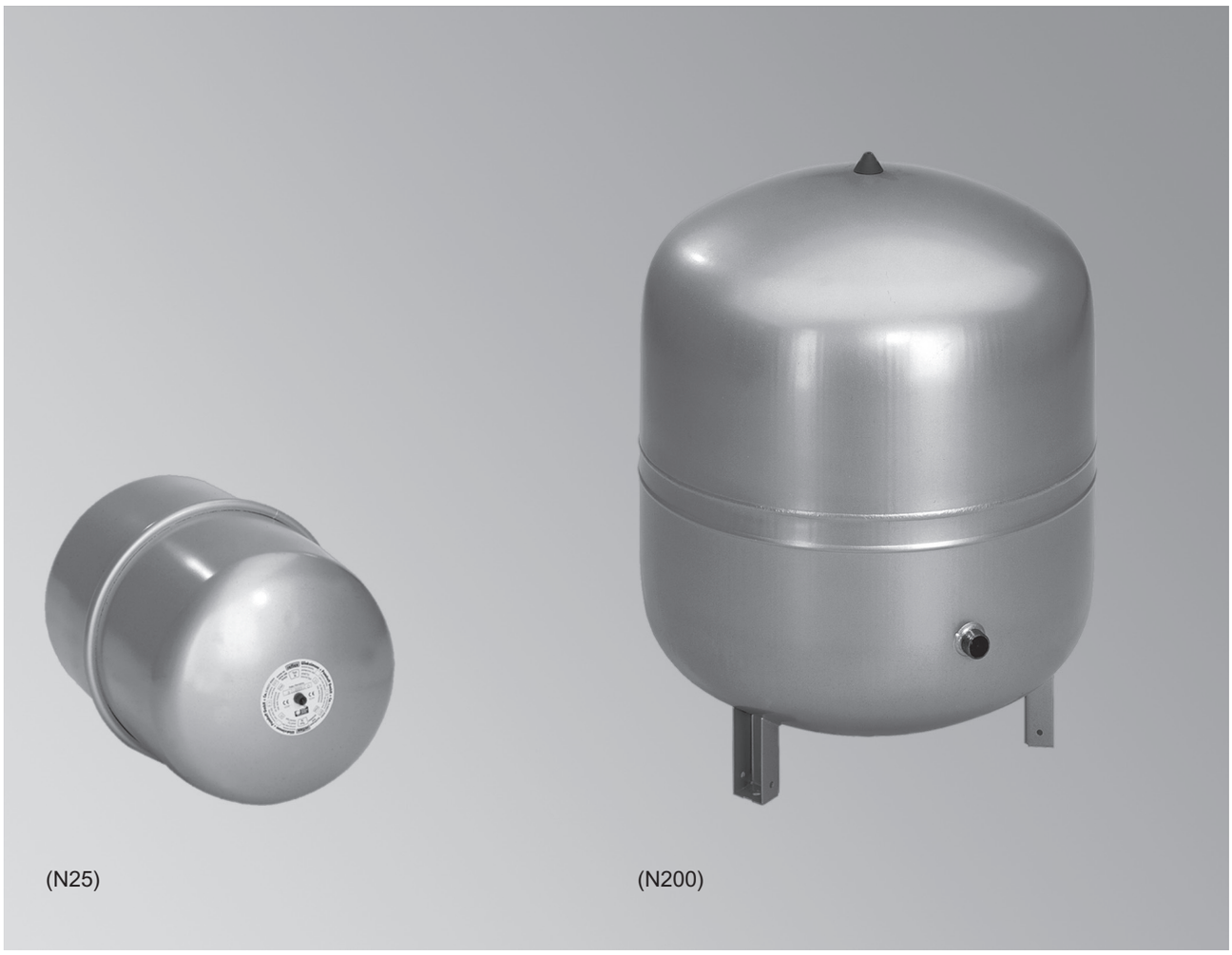

Мембранные расширительные баки для закрытых систем отопления

Тип N 25 - N 500

Макс. рабочая температура 120 °C

Входное давление 1,5 бар

- Цвет серебристый, баки объемом 25 - 140 литров также доступны в белом цвете.
- Высокая эксплуатационная надежность
- Высококачественная мембрана для высоких температурных нагрузок до 70 °C.

5/2018
5829650

Тип			
Мембранный расширительный бак Цвет	серебристый	белый	MG V
N 25 ■ Объем 25 литров ■ Макс. рабочее давление 3,0 бар ■ A = R ¾, D = 308 мм, H = 480 мм ■ Масса 4,6 кг ■ С порошковым покрытием ■ С настенным крепежем	ZK03108 **43,–**	ZK03107 **43,–**	№ заказа **евро**
N 35 ■ Объем 35 литров ■ Макс. рабочее давление 3,0 бар ■ A = R ¾, D = 376 мм, H = 465 мм ■ Масса 5,4 кг ■ С регулируемыми опорами, с порошковым покрытием	9572212 **48,–**	9572995 **48,–**	№ заказа **евро**
N 50 ■ Объем 50 литров ■ Макс. рабочее давление 6,0 бар ■ A = R ¾, D = 441 мм, H = 495 мм ■ Масса 12,5 кг ■ С регулируемыми опорами, с лакокрасочным покрытием	9572215 **66,–**	9572996 **66,–**	№ заказа **евро**
N 80 ■ Объем 80 литров ■ Макс. рабочее давление 6,0 бар ■ A = R 1, D = 512 мм, H = 570 мм ■ Масса 17,0 кг ■ С регулируемыми опорами, с лакокрасочным покрытием	9572904 **110,–**	9573664 **110,–**	№ заказа **евро**
N 100 ■ Объем 100 литров ■ Макс. рабочее давление 6,0 бар ■ A = R 1, D = 512 мм, H = 680 мм ■ Масса 20,5 кг ■ С регулируемыми опорами, с лакокрасочным покрытием	9572905 **175,–**	9573665 **175,–**	№ заказа **евро**
N 140 ■ Объем 140 литров ■ Макс. рабочее давление 6,0 бар ■ A = R 1, D = 512 мм, H = 890 мм ■ Масса 28,6 кг ■ С регулируемыми опорами, с лакокрасочным покрытием	9572906 **218,–**	9573666 **218,–**	№ заказа **евро**
N 200 ■ Объем 200 литров ■ Макс. рабочее давление 6,0 бар ■ A = R 1, D = 634 мм, H = 785 мм ■ Масса 36,7 кг ■ С регулируемыми опорами, с порошковым покрытием	9572907 **290,–**	**–**	№ заказа **евро**
N 250 ■ Объем 250 литров ■ Макс. рабочее давление 6,0 бар ■ A = R 1, D = 634 мм, H = 915 мм ■ Масса 45,0 кг ■ С регулируемыми опорами, с порошковым покрытием	9572908 **347,–**	**–**	№ заказа **евро**
N 300 ■ Объем 300 литров ■ Макс. рабочее давление 6,0 бар ■ A = R 1, D = 634 мм, H = 1085 мм ■ Масса 52,0 кг ■ С регулируемыми опорами, с порошковым покрытием	9572909 **405,–**	**–**	№ заказа **евро**

5829650

Тип			
Мембранный расширительный бак **Цвет**	**серебристый**	**белый**	**MG V**
N 400 ■ Объем 400 литров ■ Макс. рабочее давление 6,0 бар ■ A = R 1, D = 740 мм, H = 1075 мм ■ Масса 65,0 кг ■ С регулируемыми опорами, с порошковым покрытием	9572910 **508,–**	**–**	№ заказа **евро**
N 500 ■ Объем 500 литров ■ Макс. рабочее давление 6,0 бар ■ A = R 1, D = 740 мм, H = 1295 мм ■ Масса 79,0 кг ■ С регулируемыми опорами, с порошковым покрытием	9572911 **651,–**	**–**	№ заказа **евро**

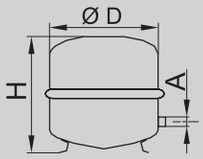

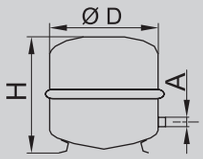

Принадлежности		MG V
Монтажная планка для настенного крепления мембранного расширительного бака Для баков объемом до 25 литров.	9572216 **6,–**	№ заказа **евро**
Колпачковый вентиль ■ Для контроля, технического обслуживания и замены мембранных расширительных баков. ■ Для закрытых систем отопления. ■ Номинальное давление PN 10 ■ Макс. рабочая температура 120 °C ■ **R ¾** ■ Для мембранных расширительных баков типов N 25 - N 50.	9572213 **27,–**	№ заказа **евро**
Колпачковый вентиль ■ Для контроля, технического обслуживания и замены мембранных расширительных баков. ■ Для закрытых систем отопления. ■ Номинальное давление PN 10 ■ Макс. рабочая температура 120 °C ■ **R 1** ■ Для мембранных расширительных баков типов N 80 - N 500.	9565673 **31,–**	№ заказа **евро**

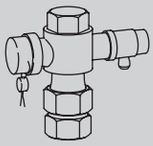

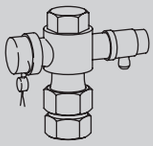

Мембранные расширительные баки для закрытых систем отопления

Технические данные

Таблица быстрого выбора для определения размера бака V_n

Предохранительный клапан p_{SV} бар	3,0				4,0				6,0						V_n
Входное давление p_0 бар	**0,5**	**1,0**	**1,5**	**1,8**	**1,5**	**2,0**	**2,5**	**3,0**	**2,0**	**2,5**	**3,0**	**3,5**	**4,0**	**5,0**	**л**
Объем установки л	320	220	120	55	230	150	70	–	290	240	180	130	75	–	25
	470	340	200	110	330	240	130	25	440	370	290	220	140	–	35
	700	510	320	200	540	380	230	70	660	560	450	350	240	24	50
	1120	840	440	260	870	650	410	120	1060	900	750	600	430	90	80
	1400	1050	540	330	1090	820	430	150	1320	1130	940	750	560	100	100
	1960	1470	760	460	1530	1140	610	200	1850	1580	1320	1060	790	140	140
	2800	2100	1090	660	2180	1630	870	290	2640	2260	1890	1510	1130	210	200
	3500	2630	1360	820	2720	2040	1090	370	3300	2830	2360	1890	1410	260	250
	4200	3150	1630	990	3270	2450	1300	440	3960	3390	2830	2260	1700	310	300
	5600	4200	2180	1320	4360	3270	1740	580	5280	4520	3770	3020	2260	410	400
	6920	5250	2720	1650	5450	4080	2170	730	6600	5660	4710	3770	2830	520	500

Пример выбора

Дано:

p_{SV} = 3 бар
H = 13 м
Q = 40 кВт (панельные радиаторы 90/70 °C)
V_{PH} = 1000 л (V буферной емкости)

Рассчитать:

V_A = 40 кВт x 8,5 л/кВт + 1000
= 1340 л

p_0 ≥ (13/10 + 0,2 бар) = 1,5 бар

Из таблицы:

при p_{sv} = 3 бар, p_0 = 1,5 бар, V_A = 1340 л

V_n = 250 л (для V_A макс. 1360 л)

Выбрано: 1 мембранный расширительный бак N 250

Указания!
Все данные приведены для температуры подающей магистрали 90 °C.
Водонаполнение (ориентировочно) для чугунных радиаторов 13,5 л/кВт, для панельных радиаторов 8,5 л/кВт и для систем внутрипольного отопления 20 л/кВт.

Рекомендации:
- Выбрать достаточно высокое давление срабатывания предохранительного клапана: $p_{sv} \geq p_0 + 1{,}5$ бар
- Если возможно, при расчете входного давления наполнения бака газом следует прибавить 0,2 бар: $p_0 \geq$ H [м]/10 + 0,2 бар
- Ввиду необходимого подпора для насосов также в случае использования чердачных котельных необходимо выбрать значение давления на входе минимум 1 бар: $p_0 \geq 1{,}5$ бар
- Настроить давление наполнения или начальное давление водяного контура на холодной установке с удаленным воздухом минимум на 0,3 бар выше давления на входе: $p_F \geq p_0 + 0{,}3$ бар

8.4

Коэффициенты пересчета для других значений температуры (кроме 90 °C)

Температура подачи (°C)	50	55	60	65	70	75	80	85	**90**	95	100
Коэффициент пересчета	3,03	2,50	2,13	1,82	1,59	1,39	1,24	1,11	**1,00**	0,90	0,82

Указание!
Размеры баков, полученные с помощью вышеуказанных таблиц, разделить на коэффициент пересчета.

5829650

11.3	**Vitocal 300-G**	– Рассольно-водяной тепловой насос, одно- и двухступенчатый, с возможностью переоборудования в водо-водяной тепловой насос	от 5,7 до от 7,9 до	85,6 кВт 117,8 кВт
11.5	**Vitocal 100-S**	– Тепловой насос воздух/вода, исполнение в виде сплит-системы	от 2,5 до	17,1 кВт

Емкостные водонагреватели для тепловых насосов (таблица выбора находится на обратной стороне листа)

►Емкостные водонагреватели - см. регистр 17

Выбор подходящих емкостных водонагревателей Viessmann для приготовления горячей воды в сочетании с Vitocal 300-G

Исходные условия

- **достигаемая температура воды в контуре ГВС 45 °C**
- **одноступенчатый режим работы**
- **для тепловых насосов типа G**
  - **– первичный источник - земляной зонд, макс. 5 °C**
  - **– первичный источник - вода, макс. 12 °C**

Таблица для выбора находится на обратной стороне листа.
При использовании всех не указанных здесь типов тепловых насосов приготовление горячей воды должно производиться с помощью внешней системы послойной загрузки.

5/2018
5829907

Тепловой насос, тип	со змеевиком					с системой послойной загрузки водонагревателя			
	Vitocell 100-V (тип CVW) объем 390 л до 4 человек	Vitocell 100-B (тип CVB, CVBB) объем 300 л до 4 человек	объем 500 л до 8 человек	Vitocell 300-B (тип EVBA-A) объем 300 л до 4 человек	объем 500 л до 8 человек	Vitocell 100-V (тип CVA, CVAA) объем 300 л до 5 человек	объем 500 л до 8 человек	Vitocell 100-L (тип CVLA) объем 500 л до 8 человек	объем 750 / 950 л до 16 человек
Vitocal 300-G земл. зонды (тип BW/BWC/BWS 301.B06)	●	●	●	●	●				
Vitocal 300-G земл. зонды (тип BW/BWC/BWS 201/301.B08)	●			●	●				
Vitocal 300-G земл. зонды (тип BW/BWC/BWS 301.B10)	●			●	●				
Vitocal 300-G земл. зонды (тип BW/BWC/BWS 301.B13)	●			●	●				
Vitocal 300-G земл. зонды (тип BW/BWC/BWS 301.B17)	●			●	●				
Vitocal 300-G вода/вода (тип BW/BWC/BWS 301.B06)	●		●	●	●				
Vitocal 300-G вода/вода (тип BW/BWC/BWS 201/301.B08)	●			●	●				
Vitocal 300-G вода/вода (тип BW/BWC/BWS 301.B10)	●			●	●				
Vitocal 300-G вода/вода (тип BW/BWC/BWS 301.B13)	●			●	●				
Vitocal 300-G вода/вода (тип BW/BWC/BWS 301.B17)								●	●
Vitocal 300-G (тип BW/BWS 301.B21)								●	●
Vitocal 300-G (тип BW/BWS 301.B29)								●	●
Vitocal 300-G (тип BW/BWS 301.B45)								●	●
Vitocal 300-G (тип WW/WWS 301.B21)								●	●
Vitocal 300-G (тип WW/WWS 301.B29)								●	●
Vitocal 300-G (тип WW/WWS 301.B45)								●	●

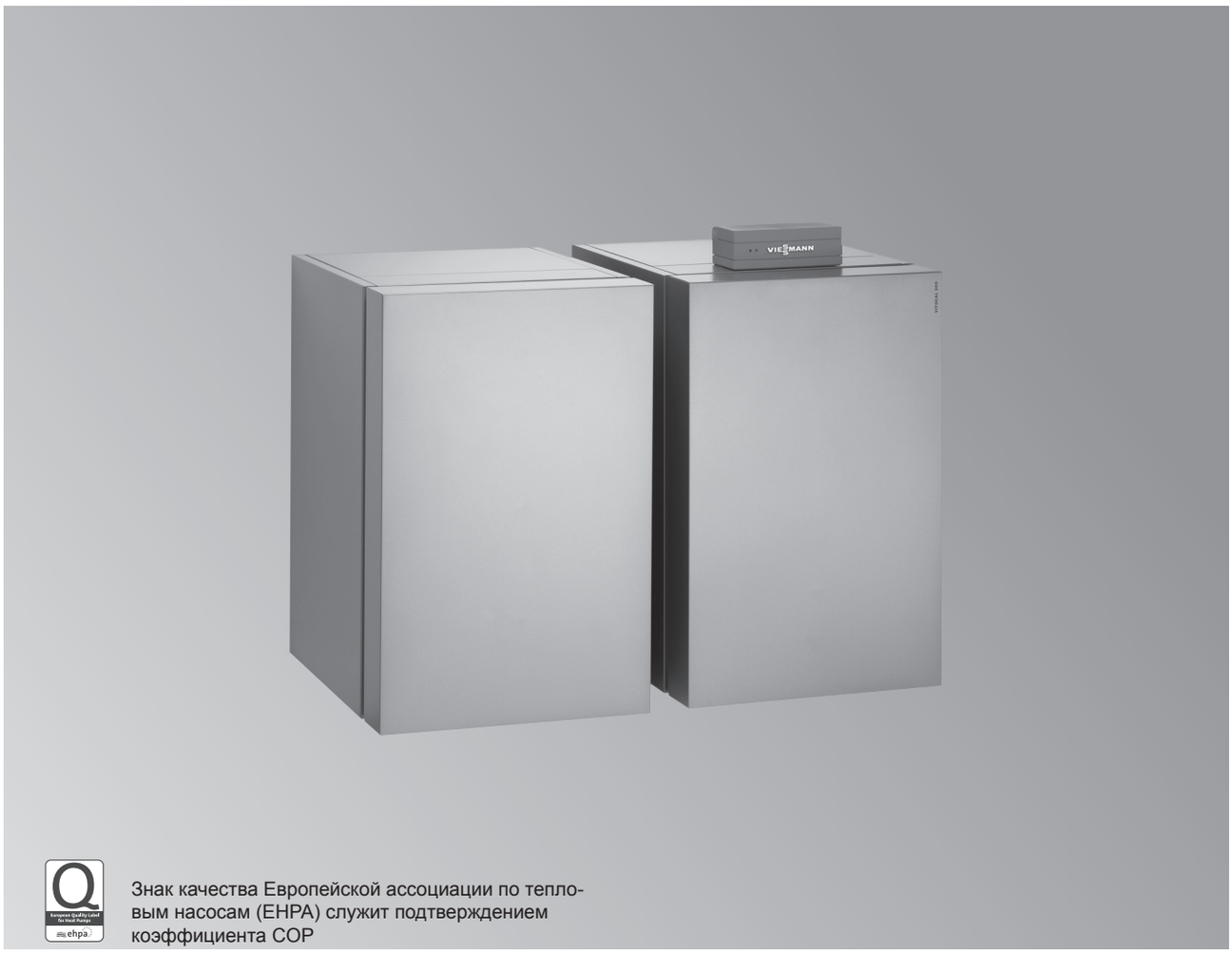

Знак качества Европейской ассоциации по тепловым насосам (EHPA) служит подтверждением коэффициента COP

Vitocal 300-G

Тепловые насосы с электроприводом для отопления помещений и приготовления горячей воды в моновалентных или бивалентных отопительных установках.

Vitocal 300-G, тип BWC/BW/BWS 301.B
Температура подачи до 65 °C

- **Тип BWC 301.B**: Одноступенчатые тепловые насосы со встроенными энергоэффективными насосами для первичного (рассол) и вторичного отопительного контуров, а также для загрузки емкостного водонагревателя.
- **Тип BW 301.B**: Одноступенчатые тепловые насосы без встроенных насосов, а также в качестве 1-й ступени (ведущий) двухступенчатого теплового насоса.
- **Тип BWS 301.B**: 2-я ступень (ведомый) двухступенчатого теплового насоса, без контроллера

Допустимое рабочее давление: Теплоноситель 3 бар (0,3 МПа).

- Низкие эксплуатационные расходы за счет высокого значения коэффициента мощности COP согласно EN 14511: до 5,0 (B0/W35).
- Моновалентный режим работы для отопления помещений и приготовления горячей воды.
- Макс. температура подачи для высокого комфорта горячего водоснабжения: Vitocal 300-G: до 65 °C.
- Низкий уровень шума и вибраций благодаря оптимизированной для снижения производимых шумов конструкции устройства - уровень звуковой мощности < 44 дБ(A).
- Незначительные эксплуатационные затраты при максимальной производительности в каждой рабочей точке благодаря инновационной системе диагностики контура хладагента RCD (Refrigerant Cycle Diagnostic System) с электронным расширительным клапаном (EEV).
- Простой в управлении контроллер Vitotronic с индикацией текста и графики для режима погодозависимой теплогенерации и функцией "natural cooling" или "active cooling".
- Возможна временная установка проточного водонагревателя для теплоносителя, например, для сушки бесшовного пола.

5848554 5/2018

Рассольно-водяные тепловые насосы, одноступенчатые
Vitocal 300-G, тип BWC 301.B

Отопительная установка

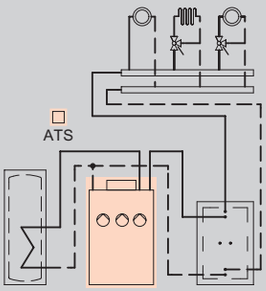

- 1 отопительный контур без смесителя
- 1 или 2 отопительных контура со смесителем

контроллера

Контроллер теплового насоса Vitotronic 200
Тип WO1C, для режима погодозависимой теплогенерации

- Цифровой контроллер теплового насоса
- Регулировка температуры емкостного водонагревателя
- Управление через текстовое меню
- Интегрированная система диагностики
- Управление проточным нагревателем теплоносителя
- Управление дополнительным жидкотопливным/газовым котлом
- Каскадное подключение до максимум 5 Vitocal (необходимы принадлежности)
- Функции охлаждения "natural cooling" и "active cooling"
- Нагрев бассейна
- Интегрированный контроль годового коэффициента использования / расчет энергетического баланса
- Оптимизация потребления электроэнергии от фотоэлектрической установки на собственные нужды
- Возможность обмена данными с Vitocom 100, 200

Для каждого отопительного контура со смесителем, для дополнительного жидкотопливного/газового котла, для функции пассивного охлаждения и для нагрева плавательного бассейна требуются модули расширения (см. раздел "Принадлежности").

Указание!
Введение тепловых насосов в эксплуатацию должно осуществляться технической службой компании Viessmann или сертифицированным компанией Viessmann специализированным предприятием теплоснабжения.

Комплект поставки:

- Комплектный тепловой насос компактной конструкции
- Звукопоглощающие регулируемые опоры
- Встроенный энергоэффективный насос для рассольного контура
  (Первичный контур)
- Встроенный энергоэффективный насос для рассольного контура
  (Вторичный контур)
- Встроенный энергоэффективный насос загрузки водонагревателя
- Блок предохранительных устройств для отопительного контура (прилагается)

- Контроллер для погодозависимого управления тепловым насосом Vitotronic 200 с датчиком наружной температуры
- Электронный ограничитель пускового тока
  (кроме типа BWC 301.B06) и встроенное устройство контроля фаз

Тип Конструктивный тип	Номинальная тепловая мощность (кВт) при рабочей точке B0/W35, разность 5 K (согласно EN 14511)					MG W
	5,7	7,6	10,4	13,0	17,2	
BWC 301.B06 одноступ.	Z012694 **6.504,–**	–	–	–	–	№ заказа **евро**
BWC 301.B08 одноступ.	–	Z012695 **7.060,–**	–	–	–	№ заказа **евро**
BWC 301.B10 одноступ.	–	–	Z012696 **7.531,–**	–	–	№ заказа **евро**
BWC 301.B13 одноступ.	–	–	–	Z012697 **8.238,–**	–	№ заказа **евро**
BWC 301.B17 одноступ.	–	–	–	–	Z012698 **8.938,–**	№ заказа **евро**
Технические данные						
Длина	845	845	845	845	845	мм
Ширина	600	600	600	600	600	мм
Высота	1049	1049	1049	1049	1049	мм
Масса	123	127	139	145	158	кг
Коэффициент мощности (COP)	4,6	4,7	5,0	5.0	4,7	
Темп. подачи	65	65	65	65	65	°C

VITOCAL 300-G

Рассольно-водяные тепловые насосы, одноступенчатые и двухступенчатые
Vitocal 300-G, тип BW/BWS 301.B

Отопительная установка	контроллера
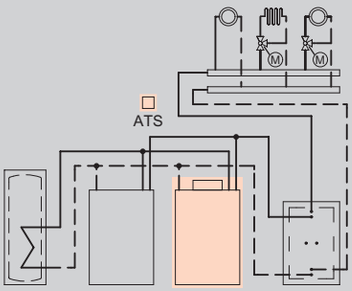 ■ 1 отопительный контур без смесителя ■ 1 или 2 отопительных контура со смесителем	**Контроллер теплового насоса Vitotronic 200** **Тип WO1C, для режима погодозависимой теплогенерации** ■ Цифровой контроллер теплового насоса ■ Регулировка температуры емкостного водонагревателя ■ Управление через текстовое меню ■ Интегрированная система диагностики ■ Управление проточным нагревателем теплоносителя ■ Управление дополнительным жидкотопливным/газовым котлом ■ Каскадное подключение до максимум 5 Vitocal (необходимы принадлежности) ■ Функции охлаждения "natural cooling" и "active cooling" ■ Нагрев бассейна ■ Интегрированный контроль годового коэффициента использования / расчет энергетического баланса ■ Оптимизация потребления электроэнергии от фотоэлектрической установки на собственные нужды ■ Возможность обмена данными с Vitocom 100, 200 Для каждого отопительного контура со смесителем, для дополнительного жидкотопливного/газового котла, для функции охлаждения и для нагрева плавательного бассейна требуются модули расширения (см. раздел "Принадлежности").
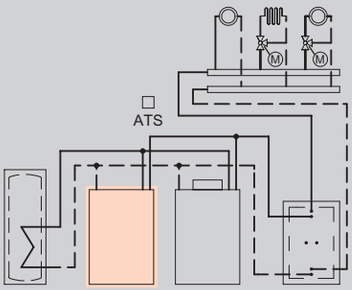 ■ 1 отопительный контур без смесителя ■ 1 или 2 отопительных контура со смесителем	**Без собственного контроллера** Vitocal 300-G, тип BWS работает только как тепловой насос 2-й ступени в сочетании с Vitocal 300-G тип BW 301.B06 до B17. Различные типы с разными номинальными тепловыми мощностями можно комбинировать.

Указание!
Введение тепловых насосов в эксплуатацию должно осуществляться технической службой компании Viessmann или сертифицированным компанией Viessmann специализированным предприятием теплоснабжения.

Комплект поставки:

Тип BW 301.B:
- Комплектный тепловой насос компактной конструкции, как одноступенчатый тепловой насос или как 1-ая ступень (ведущий) двухступенчатого теплового насоса
- Звукопоглощающие регулируемые опоры

- Контроллер теплового насоса Vitotronic 200 с датчиком наружной температуры.
- Электронный ограничитель пускового тока (кроме типа BW 301.B06) и встроенное устройство контроля фаз.

Тип BWS 301.B
- Комплектный тепловой насос компактной конструкции как 2-я ступень (ведомый)
- Звукопоглощающие регулируемые опоры
- Электрический соединительный кабель к 1-ой ступени (ведущий)
- Электронный ограничитель пускового тока (кроме типа BWS 301.B06)

Указание!
Тепловой насос 2-й ступени (ведомый) всегда устанавливать слева возле 1-ой ступени (ведущий)

5848554

Тип Конструктивный тип Исполнение	Номинальная тепловая мощность (кВт) при рабочей точке B0/W35, разность 5 K (согласно EN 14511)					MG W
	5,7	7,6	10,4	13,0	17,2	
BW 301.B06 одно- и двухступенчатые Ведущий	Z012699 **5.922,–**	–	–	–	–	№ заказа **евро**
BW 301.B08 одно- и двухступенчатые Ведущий	–	Z012700 **6.329,–**	–	–	–	№ заказа **евро**
BW 301.B10 одно- и двухступенчатые Ведущий	–	–	Z012701 **6.742,–**	–	–	№ заказа **евро**
BW 301.B13 одно- и двухступенчатые Ведущий	–	–	–	Z012702 **7.302,–**	–	№ заказа **евро**
BW 301.B17 одно- и двухступенчатые Ведущий	–	–	–	–	Z012703 **8.002,–**	№ заказа **евро**
BWS 301.B06 двухступ. Ведомый	Z012704 **4.824,–**	–	–	–	–	№ заказа **евро**
BWS 301.B08 двухступ. Ведомый	–	Z012705 **5.609,–**	–	–	–	№ заказа **евро**
BWS 301.B10 двухступ. Ведомый	–	–	Z012706 **5.894,–**	–	–	№ заказа **евро**
BWS 301.B13 двухступ. Ведомый	–	–	–	Z012707 **6.053,–**	–	№ заказа **евро**
BWS 301.B17 двухступ. Ведомый	–	–	–	–	Z012708 **6.579,–**	№ заказа **евро**
Технические данные						
Длина	845	845	845	845	845	мм
Ширина	600	600	600	600	600	мм
Высота	1049	1049	1049	1049	1049	мм
Масса	113	117	129	135	148	кг
Расстояние между модулями	100	100	100	100	100	мм
Коэффициент мощности (COP)	4,6	4,7	5,0	5,0	4,7	
Темп. подачи	65	65	65	65	65	°C

Масса теплового насоса 2-й ступени (тип BWS) по сравнению с тепловым насосом 1-й ступени (тип BW) на 4 кг. меньше.

Указание!
Указанные коэффициенты мощности действительны для режима работы в сочетании с энергоэффективными насосами для рассольного и для отопительного контура.

11.3

Переналадка на водо-водяной тепловой насос

Комплекты переналадки на водо-водяной тепловой насос
Компоненты:
- Реле расхода с настроенной точкой переключения.
- Реле контроля защиты от замерзания.

Одноступенчатые тепловые насосы

Технические данные при использовании в качестве водо-водяного теплового насоса
(Рабочая точка W10/W35, разность 5 K по EN 14511)

Тип	Vitocal 300-G				
	BW/BWC 301.B06	BW/BWC 301.B08	BW/BWC 301.B10	BW/BWC 301.B13	BW/BWC 301.B17
Номинальная тепловая мощность (кВт)	7,5	10,2	13,5	16,9	22,6
COP	6,1	6,6	6,6	6,5	6,2
Комплект переналадки на водо-водяную модификацию	7441719 **603,–**	7441720 **603,–**	7441721 **603,–**	7441722 **603,–**	7441723 **603,–**

№ заказа
евро
MG W

Переналадка на водо-водяной тепловой насос

Комплекты переналадки на водо-водяной тепловой насос
Компоненты:
- Реле расхода с настроенной точкой переключения.
- Реле контроля защиты от замерзания.

Двухступенчатые тепловые насосы

Таблица выбора комплекта переналадки
Для выбора комплекта переналадки при различных комбинациях ведущий/ведомый

Комбинация мощностей Тип BW (ведущий) / тип BWS (ведомый)	**Точка переключения реле расхода, л/ч**							
	1500	2050	2500	3000	3250	3700	4200	5200
Тип BW/BWS 301.B06 и 301.B06	x							
Тип BW/BWS 301.B06 и 301.B10			x					
Тип BW/BWS 301.B06 и 301.B13			x					
Тип BW/BWS 301.B06 и 301.B17					x			
Тип BW/BWS 301.B08 и 301.B06		x						
Тип BW/BWS 301.B08/ и 301.B08		x						
Тип BW/BWS 301.B08 и 301.B10			x					
Тип BW/BWS 301.B08 и 301.B13				x				
Тип BW/BWS 301.B08 и 301.B17						x		
Тип BW/BWS 301.B10 и 301.B10				x				
Тип BW/BWS 301.B10 и 301.B13					x			
Тип BW/BWS 301.B10 и 301.B17							x	
Тип BW/BWS 301.B13 и 301.B13						x		
Тип BW/BWS 301.B13 и 301.B17							x	
Тип BW/BWS 301.B17 и 301.B17								x
Комплект переналадки на водо-водяную модификацию	7441721 **603,–**	7441722 **603,–**	7441723 **603,–**	7441726 **743,–**	7441724 **743,–**	7441727 **743,–**	7441725 **768,–**	7441728 **743,–**

№ заказа
евро
MG W

11.3

Переналадка на водо-водяной тепловой насос

Комплекты переналадки на водо-водяной тепловой насос Номинальная тепловая мощность (кВт) Рабочая точка W10/W35	7,5	10,2	13,5	16,9	22,6	MG W
Комплект переналадки "Безопасность грунтовых вод" С разборным разделительным теплообменником для технического обслуживания и чистки: ■ Комплект переналадки на водо-водяной тепловой насос (соответствующее реле расхода и реле защиты от замерзания). ■ Разделительный теплообменник (разборный). ■ Группа безопасности промежуточного контура. ■ Расширительный бак с настенным креплением для промежуточного контура. ■ Колпачковый кран R ¾. ■ Теплоноситель "Tyfocor", (30 литров). Комплект поставки	ZK00303 **3.301,–**	ZK00305 **3.537,–**	ZK00307 **3.760,–**	ZK00309 **4.524,–**	ZK00311 **4.347,–**	№ заказа **евро**
Комплект переналадки "Грунтовые воды" С паяным разделительным теплообменником ■ Комплект переналадки на водо-водяной тепловой насос (соответствующее реле расхода и реле защиты от замерзания). ■ Разделительный теплообменник Vitotrans 100. ■ Группа безопасности промежуточного контура. ■ Расширительный бак с настенным креплением для промежуточного контура. ■ Колпачковый кран R ¾. ■ Теплоноситель "Tyfocor", (30 литров). **Указание!** Загрязненные или неисправные проточные теплообменники Vitotrans 100 необходимо заменить на новые Vitotrans 100. Комплект поставки	ZK00304 **2.478,–**	ZK00306 **2.478,–**	ZK00308 **2.478,–**	ZK00310 **2.840,–**	ZK00312 **3.391,–**	№ заказа **евро**

Пакеты-ведущий/ведомый

Рассольно-водяной тепловой насос Номинальная тепловая мощность (кВт) при рабочей точке B0/W35, разность 5 K (согласно EN 14511)	11,4	15,2	20,8	26,0	34,4	MG W
Пакеты-ведущий/ведомый для Vitocal 300-G						
Пакет-ведущий/ведомый с соответственно одинаковой номинальной тепловой мощностью: ■ Vitocal 300-G, тип BW 301.B ■ Vitocal 300-G, тип BWS 301.B	Z012709 **10.740,–**	Z012710 **11.932,–**	Z012711 **12.630,–**	Z012712 **13.349,–**	Z012713 **14.575,–**	№ заказа **евро**

11.3

Принадлежности

Рассольный контур (первичный) Тип	BWC 301.B	BW 301.B	BWS 301.B	MG W
Готовые комплекты гидравлических подключений рассольного контура см. гидравлические модули.				
Комплект погружных гильз (первичный контур) Необходим для гидравлической обвязки, выполняемой заказчиком (не используя предварительно изготовленные гидравлические модули). ■ 2 отрезка трубы с подключениями R 1¼. ■ Погружная гильза для датчиков первичного контура. Датчики входят в комплект поставки Vitocal.	–	7460714 **75,–**		№ заказа **евро**
Пакет принадлежностей рассольного контура до 43 кВт Для подключения теплового насоса к первичному контуру. Комплект подключений со следующими деталями: ■ Воздухоотделитель с воздухоотводчиком ■ Предохранительный клапан 3 бар (0,3 МПа) ■ Манометр ■ Кран наполнения и опорожнения ■ 2 запорных крана AG/IG 2 x 1½ ■ Настенные крепления ■ Теплоизоляция (паронепроницаемая) *Максимальный объемный расход в первичном контуре не должен превышать 6500 л/ч.* 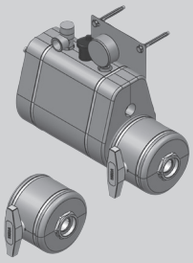		ZK02447 **641,–**		№ заказа **евро**
Комплекты насосов для пакетов принадлежностей рассольного контура до 29 кВт Необходимы, если в тепловом насосе отсутствует первичный насос. ■ Энергоэффективный насос Grundfos UPM GEO 25/85, 230 В ■ Подключение G 1½ ■ Запорный кран AG/IG 2 x 1½ ■ Теплоизоляция для насоса и запорного крана (паронепроницаемая) Для типов BW 301.B05 - 301.B17 (одноступенчатый) Для типов BW+BWS 301.B06, 301.B08 и 301.B10, (двухступенчатый) 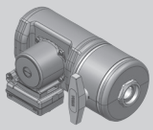	–	ZK02448 **486,–**		№ заказа **евро**
Комплекты насосов для пакетов принадлежностей рассольного контура до 43 кВт Необходимы, если в тепловом насосе отсутствует первичный насос. ■ Энергоэффективный насос Grundfos UPMXL GEO 25/125, 230 В ■ Подключение G 1½ ■ Запорный кран AG/IG 2 x 1½ ■ Теплоизоляция для насоса и запорного крана (паронепроницаемая) Для типов BW+BWS 301.B13 и 301.B17, (двухступенчатый) 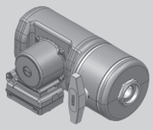	–	ZK02449 **825,–**		№ заказа **евро**

Принадлежности Тип	BWC 301.B	BW 301.B	BWS 301.B	MG W
Расширительный бак рассола, 25 литров, 10 бар Цвет белый С запорным вентилем и креплением		7248242 **134,–**		№ заказа **евро**
Расширительный бак рассола, 40 литров, 10 бар Цвет белый С запорным вентилем и креплением		7248243 **174,–**		№ заказа **евро**
Расширительный бак рассола, 50 литров, 10 бар Цвет белый С запорным вентилем и креплением		7248244 **260,–**		№ заказа **евро**

5848554

Принадлежности

Рассольный контур (первичный) Тип	BWC 301.B	BW 301.B	BWS 301.B	MG W
Реле давления (Не может использоваться в сочетании с теплоносителем на основе карбоната калия)	9532663 **209,–**			№ заказа **евро**
Распределитель рассола для земляных коллекторов/земляных зондов (из пластика) ■ Подключения подающей/обратной магистрали G 1½ ■ Обжимной фитинг со штекерным соединением с распределителем ■ Отдельно запираемые рассольные контуры ■ 2 крана наполнения и опорожнения ■ Принадлежности для монтажа				
Распределитель рассола PE 25 × 2,3 для 2 рассольных контуров	ZK01285 **408,–**			№ заказа **евро**
Распределитель рассола PE 25 × 2,3 для 3 рассольных контуров	ZK01286 **524,–**			№ заказа **евро**
Распределитель рассола PE 25 × 2,3 для 4 рассольных контуров	ZK01287 **646,–**			№ заказа **евро**
Распределитель рассола PE 32 × 2,9 для 2 рассольных контуров	ZK01288 **425,–**			№ заказа **евро**
Распределитель рассола PE 32 × 2,9 для 3 рассольных контуров	ZK01289 **573,–**			№ заказа **евро**
Распределитель рассола PE 32 × 2,9 для 4 рассольных контуров	ZK01290 **711,–**			№ заказа **евро**

Указания!

■ При использовании насоса на 400 В для рассольного контура необходим вспомогательный контактор (при покупке насосов Viessmann входит в комплект поставки).

►*Вспомогательный контактор см. принадлежности к контроллеру .*

11.3

Принадлежности

Теплоноситель Тип	BWC 301.B	BW 301.B	BWS 301.B	
Теплоноситель "Tyfocor", 30 литров Готовая смесь на базе этиленгликоля с ингибиторами коррозии до -16 °C (светло-зеленого цвета), в одноразовой емкости. *Не пригоден для гелиосистем.*	9532655 **100,–**			№ заказа **евро** **MG W**
Теплоноситель "Tyfocor", 200 литров Готовая смесь на базе этиленгликоля с ингибиторами коррозии до -16°C (светло-зеленого цвета), в одноразовой емкости. *Не пригоден для гелиосистем.*	9542602 **601,–**			№ заказа **евро** **MG W**
Наполнительная станция ■ Самовсасывающий роторный насос, 30 л/мин. ■ Грязевой фильтр (со стороны всасывания). ■ Шланг 0,5 м длиной (со стороны всасывания) ■ Соединительный шланг, 2,5 м длиной (2 штуки) ■ Транспортный контейнер (используется в качестве емкости для прокачки)	7188625 **648,–**			№ заказа **евро** **MG N**

Скважинный контур (Первичный контур) Тип	BWC 301.B	BW 301.B	BWS 301.B	
Пластинчатый теплообменник (разборный) Для разделения контура источника и рассольного контура. ►*как в прайс-листе Vitoset*				
Прочие принадлежности предоставляются заказчиком				

5848554

11.3

Принадлежности

Отопительный контур

		MG W
Проточный нагреватель теплоносителя (9 кВт) Для установки в тепловой насос. С электрическими и гидравлическими подключениями: ■ защитный ограничитель температуры ■ модуль управления ■ теплоизоляция ■ Комплект гидравлических подключений *Для типа BW 301.B.*	ZK01538 **685,–**	№ заказа **евро**
Проточный нагреватель теплоносителя (9 кВт) Для установки в тепловой насос. С электрическими и гидравлическими подключениями: ■ Защитный ограничитель температуры ■ Модуль управления ■ Теплоизоляция *Для типа BWC 301.B.*	ZK01537 **653,–**	№ заказа **евро**
Шаровой кран с фильтром (G 1 ¼) Шаровой кран с интегрированным водяным фильтром из нержавеющей стали. Для установки в обратную магистраль и для защиты конденсатора от грязи.	ZK03205 **170,–**	№ заказа **евро**

Vitocell 100-E

		MG W
Vitocell 100-E, тип SVPA, серебристого цвета Для аккумулирования теплоносителя в сочетании с тепловыми насосами тепловой мощностью до 17 кВт с перепускным клапаном (DN 25, R 1). Для обеспечения минимального объема установки. ■ С теплоизоляцией из пенополистирола и обшивкой из листового металла, для настенного монтажа, в комплекте с монтажной планкой ■ Объем 46 л ■ Цвет серебристый	Z015309 **428,–**	№ заказа **евро**

Блок предохранительных устройств

		MG W
Группа безопасности ■ Блок предохранительных устройств с предохранительным клапаном (3 бар / 0,3 МПа) ■ Теплоизоляция *Для типа BW/BWS 301.B*	7143779 **129,–**	№ заказа **евро**

► *Данные о буферных емкостях отопительного контура см. в регистре 17.*

Прочее

		MG N
Коробка для сервисной документации ■ Коробка для хранения папки сервисной документации. ■ Для крепления на котле или на стене. ■ Цвет серебристый	7334502 **8,90**	№ заказа **евро**

11.3

Принадлежности для приготовления горячей воды/аккумулирование теплоносителя с помощью модуля свежей воды

Vitocell 120-E Тип		BWC 301.B	BW 301.B	BWS 301.B	MG W
Vitocell 120-E, тип SVW с Vitotrans 353, тип PZSA Буферная емкость отопительного контура для комбинирования с тепловыми насосами мощностью до 17,2 кВт С модулем свежей воды и подключениями для опциональной стыковки еще одного теплогенератора ■ Объем 600 литров ■ Из стали, с внутренним эмалевым покрытием Ceraprotect ■ Цвет серебряный ■ Модуль свежей воды Vitotrans 353 с **производительностью до 25 л/мин**	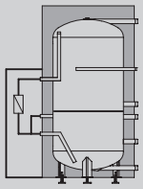		Z015393 **4.092,–**		№ заказа **евро**
Vitocell 120-E, тип SVW с Vitotrans 353, тип PZMA Буферная емкость отопительного контура для комбинирования с тепловыми насосами мощностью до 17,2 кВт С модулем свежей воды и подключениями для опциональной стыковки еще одного теплогенератора ■ Объем 600 литров ■ Из стали, с внутренним эмалевым покрытием Ceraprotect ■ Цвет серебряный ■ Модуль свежей воды Vitotrans 353 с **производительностью до 48 л/мин**	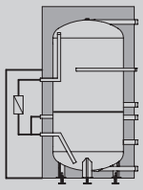		Z015394 **4.806,–**		№ заказа **евро**

Электронагревательная вставка Тип		BWC 301.B	BW 301.B	BWS 301.B	MG W
Электронагревательная вставка EHE Тепловая мощность по выбору **2, 4 или 6 кВт**. Пригодна для использования только для нагрева воды низкой и средней жесткости до 14 нем. град. жесткости (средний диапазон жесткости, до 2,5 моль/м³). Для монтажа в Vitocell. ■ Защитный ограничитель температуры ■ Терморегулятор			Z014468 **430,–**		№ заказа **евро**
Электронагревательная вставка EHE Тепловая мощность по выбору **4, 8 или 12 кВт**. Пригодна для использования только для нагрева воды низкой и средней жесткости до 14 нем. град. жесткости (средний диапазон жесткости, до 2,5 моль/м³). Для монтажа в Vitocell. ■ Защитный ограничитель температуры ■ Терморегулятор			Z014469 **506,–**		№ заказа **евро**

5848554

Принадлежности для приготовления горячей воды/аккумулирование теплоносителя с помощью модуля свежей очистки воды

Принадлежность Тип		BWC 301.B	BW 301.B	BWS 301.B	MG W
3-ходовой переключающий клапан ■ с электроприводом ■ подключение G 1(наружная резьба) Для гидравлической обвязки буферной емкости отопления с модулем свежей воды		ZK01343 **283,–**			№ заказа **евро**
3-ходовой переключающий клапан ■ с электроприводом ■ подключение G 1 ½ (наружная резьба) Для гидравлической обвязки буферной емкости отопления с модулем свежей воды.	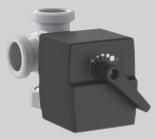	ZK01344 **328,–**			№ заказа **евро**
3-ходовой переключающий клапан ■ с электроприводом ■ подключение G 2 (наружная резьба) Для гидравлической обвязки буферной емкости отопления с модулем свежей воды.	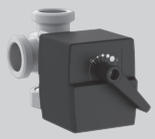	ZK01353 **381,–**			№ заказа **евро**

► *Выбор емкостного водонагревателя согласно документации по проектированию*

11.3

Принадлежности для приготовления горячей воды
С системой послойной загрузки водонагревателя

Vitocell 100-V

Тип	BWC 301.B	BW 301.B	BWS 301.B	MG W
Vitocell 100-V, тип CVAA Емкостный водонагреватель ■ Объем 300 л ■ Стальной, с внутренним эмалевым покрытием "Ceraprotect" ■ Стандартная теплоизоляция ■ Цвет серебристый Встроенная нагревательная спираль может быть использована для нагрева гелиоустановкой. 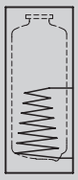	–	Z013672 **1.170,–**		№ заказа **евро**

► *Выбор емкостных водонагревателей выполнять в соответствии с документацией по проектированию и таблицей выбора (см. титульный лист регистра 11).*

Принадлежности

Тип	BWC 301.B	BW 301.B	BWS 301.B	MG W
Трубка послойной загрузки Для установки во фланцевое отверстие. Для приготовления горячей воды с помощью теплового насоса через внешний теплообменник. ■ Фланец ■ Уплотнение ■ Колпак фланца (серебристого цвета). *Для Vitocell 100-V, тип CVAA*	–	ZK00038 **532,–**		№ заказа **евро**

Vitocell 100-L

Тип	BWC 301.B	BW 301.B	BWS 301.B	MG W
Vitocell 100-L, тип CVL Буферная емкость для приготовления горячей воды с послойной загрузкой емкостного водонагревателя. ■ Объем 500 л ■ стальной, с внутренним эмалевым покрытием "Ceraprotect" ■ Цвет серебристый. 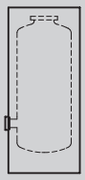	–	Z002074 **1.917,–**		№ заказа **евро**

► *Выбор емкостных водонагревателей выполнять в соответствии с документацией по проектированию и таблицей выбора (см. титульный лист регистра 11).*

Принадлежности

Тип	BWC 301.B	BW 301.B	BWS 301.B	MG W
Трубка послойной загрузки Для установки во фланцевое отверстие. Для приготовления горячей воды с помощью теплового насоса через внешний теплообменник. ■ Фланец ■ Уплотнение ■ Колпак фланца (серебристого цвета). *Для Vitocell 100-L, тип CVL*	–	ZK00037 **532,–**		№ заказа **евро**

Приготовление горячей воды с помощью внешнего теплообменника (система с послойной загрузкой водонагревателя)

Тип	BWC 301.B	BW 301.B	BWS 301.B	MG W
Насос загрузки водонагревателя Для приготовления горячей воды через пластинчатый теплообменник. Grundfos UPS 25-60 B.	–	7820403 **384,–**		№ заказа **евро**
Насос загрузки водонагревателя Для приготовления горячей воды через пластинчатый теплообменник. Grundfos UPS 32-80 B.	–	7820404 **879,–**		№ заказа **евро**

5848554

Принадлежности для приготовления горячей воды
С системой послойной загрузки водонагревателя

Приготовление горячей воды с помощью внешнего теплообменника (система с послойной загрузкой водонагревателя) Тип	BWC 301.B	BW 301.BA	BWS 301.B
Пластинчатый теплообменник Выбор согласно инструкции по проектированию ►*См. регистр 17.* **Указание!** Прочие принадлежности предоставляются заказчиком.			

Принадлежности Тип	BWC 301.B	BW 301.B	BWS 301.B	MG W
2-ходовой шаровой клапан с электроприводом (DN 32) Может использоваться в качестве запорного вентиля. ■ С электроприводом (230 В~). ■ Патрубок R 1¼ Необходим при приготовлении горячей воды с помощью внешнего теплообменника (система с послойной загрузкой водонагревателя).	–	7180573 **313,–**		№ заказа **евро**

11.3

Принадлежности для охлаждения

Охлаждение	BWC 301.B	BW 301.B	BWS 301.B	MG W
Блок NC со смесителем Готовый блок для реализации функции "natural cooling" с одним отопительным/охлаждающим контуром. Для подключения систем внутрипольного отопления, охлаждающих перекрытий или вентиляторных конвекторов. Макс. холодопроизводительность до 5 кВт в зависимости от источника тепла. Управление через контроллер теплового насоса ("Сигнал NC"). ■ Пластинчатый теплообменник ■ Вентиль для защиты от замерзания ■ Терморегулятор защиты от замерзания ■ Навесной датчик влажности „natural cooling" ■ Первичный энергоэффективный насос контура охлаждения ■ Вторичный энергоэффективный насос контура охлаждения ■ 3-ходовой переключающий клапан (отопление/охлаждение) ■ 3-ходовой смеситель с электроприводом ■ Теплоизолированный корпус (EPP) Длина 520 мм Высота 420 мм Ширина 580 мм Масса 28 кг	ZK01836 **3.136,–**		**–**	№ заказа **евро**
Комплект гидравлических подключений блока NC Формованный трубный узел для соединения теплового насоса и блока NC. Для монтажа блока NC поверх теплового насоса. ■ Подающая и обратная магистраль теплоносителя и охлаждающей жидкости ■ распределительная гребенка подающей магистрали рассольного контура ■ Теплоизоляция (паронепроницаемая)	ZK01958 **319,–**	**–**		№ заказа **евро**
Блок AC Готовый блок для реализации функции "active cooling" с одним отопительным контуром/контуром охлаждения без смесителя. Для подключения, например, охлаждающих перекрытий или вентиляторных конвекторов. Макс. холодопроизводительность до 13кВт в зависимости от использованного теплового насоса и источника тепла. ■ Пластинчатый теплообменник. ■ Переключающие клапаны. ■ Реле контроля защиты от замерзания. ■ Энергоэффективный насос контура охлаждения. ■ Клеммная коробка для электрических подключений. ■ Теплоизолированный корпус (EPP) Навесной датчик влажности (заказать отдельно).	ZK01834 **4.770,–**		**–**	№ заказа **евро**

5848554

Принадлежности для охлаждения

Охлаждение	BWC 301.B	BW 301.B	BWS 301.B	MG W
Принадлежности для подключения АС-блока Формованный трубный узел для соединения теплового насоса и АС-блока. Для установки блока АС слева возле теплового насоса. ■ Подающая и обратная магистраль контура охлаждения/отопительного контура ■ Подающая и обратная магистраль рассольного контура ■ Теплоизоляция (паронепроницаемая) ■ Соединительные детали трубопроводов для блока АС или теплового насоса. ■ 1 воздухоотводчик на каждый трубопровод. 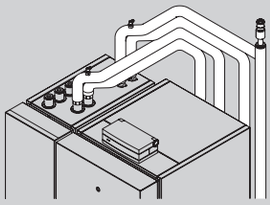	7452606 **909,–**	**–**		№ заказа **евро**
Навесной датчик влажности 24 В ■ Для регистрации точки росы. ■ Для предотвращения образования конденсата		7181418 **292,–**		№ заказа **евро**
Комплект расширения "natural cooling" Электронное устройство для обработки сигналов и управления функцией пассивного охлаждения "natural cooling". ■ Соединительный штекер. ■ Принадлежности для монтажа. Навесной датчик влажности (заказать отдельно).	**–**	7179172 **141,–**		№ заказа **евро**
3-ходовой переключающий клапан (R 1¼) Необходим при использовании функции пассивного охлаждения "natural cooling". Для интеграции теплообменника в первичный контур (рассольный контур).	**–**	7165482 **685,–**		№ заказа **евро**
Реле контроля защиты от замерзания Предохранительный выключатель для защиты от замерзания теплового насоса	**–**	7179164 **132,–**		№ заказа **евро**
Пластинчатый теплообменник (разборный) Для "natural cooling". ►*предоставляется заказчиком*				

Принадлежности	BWC 301.B	BW 301.B	BWS 301.B	MG W
Комплект подключений ■ 2 вставных ниппеля R ¾ (внутренняя резьба). ■ Кольца круглого сечения. Для подключения блока АС к тепловому насосу. Необходим только в случае, если **не** используются принадлежности для подключения блока АС.	7180574 **24,–**		**–**	№ заказа **евро**
2-ходовой шаровой клапан с электроприводом (DN 32) Может использоваться в качестве запорного вентиля. ■ С электроприводом (230 В~). ■ Патрубок R 1¼ Необходим при использовании функции пассивного охлаждения "natural cooling".	**–**	7180573 **313,–**		№ заказа **евро**

11.3

Принадлежности для охлаждения

Переключающие клапаны	BWC 301.B	BW 301.B	BWS 301.B	MG W
3-ходовой переключающий клапан (R 1 1/4) Необходим при использовании функции охлаждения "natural cooling". Для интеграции теплообменника в первичный контур (рассол).	–	7165482 **685,–**		№ заказа **евро**

Датчики	BWC 301.B	BW 301.B	BWS 301.B	MG W
Накладной датчик температуры (NTC 10 кОм) ■ Для регистрации температуры на поверхности трубы ■ С соединительным кабелем (длина 5,8 м) и штекером. Для измерения температуры подающей магистрали при охлаждении через **отдельный** контур охлаждения или через отопительный контур **без** смесителя.	7426463 **72,–**			№ заказа **евро**
Датчик температуры помещения (NTC 10 кОм) В корпусе для настенного монтажа Для измерения температуры помещения при охлаждении через **отдельный** контур охлаждения.	7438537 **76,–**			№ заказа **евро**

5848554

Принадлежности

Устройства дистанционного управления

		MG W
Vitotrol 200A (абонент шины KM) Настройка для одного отопительного контура: ■ Заданное значение температуры помещения и режим работы ■ Режим вечеринки и экономный режим ■ Дисплей для индикации значений наружной температуры и температуры помещения, а также режимов работы ■ Датчик температуры помещения для управления по температуре помещения (только для одного отопительного контура со смесителем) Если Vitotrol 200A используется для управления по температуре помещения, то устройство должно быть размещено в **основном жилом помещении** (типовом жилом помещении). *Макс. 3 Vitotrol на каждый Vitotronic.*	Z008341 **139,–**	№ заказа **евро**
Vitotrol 300B (абонент шины KM) Для настройки одного, двух или макс.3 отопительных контуров (из которых макс. один отопительный контур/ контур охлаждения) и одного отдельного контура охлаждения: ■ Заданное значение температуры помещения и пониженное заданное значение температуры помещения, температура воды в контуре ГВС, режимы работы и программа отпуска, а также режим вечеринки и экономный режим. ■ Временная программа для отопительного контура/контура охлаждения, емкостного водонагревателя и циркуляционного насоса ГВС. ■ Управление вентиляционной установкой Vitovent 300-F: Обычный, повышенный и пониженный режим вентиляции, временная программа, режим вечеринки и экономный режим ■ Дисплей с подсветкой для индикации значений наружной температуры, температуры помещения, режимов работы и текстовых сообщений. ■ Датчик температуры помещения для управления по температуре помещения (только для одного отопительного контура/ контура охлаждения со смесителем) Если Vitotrol 300B используется для управления по температуре помещения, то устройство должно быть размещено в **основном жилом помещении** (типовом жилом помещении). Необходимо заказать датчик температуры помещения, № заказа 7438537, если Vitotrol 300B не может быть размещен в подходящем месте для измерения температуры помещения. *Макс. 3 Vitotrol на каждый Vitotronic.*	Z011411 **297,–**	№ заказа **евро**

Принадлежности

Датчики

		MG W
Датчик температуры помещения (NTC 10 кОм) В корпусе для настенного монтажа В качестве дополнения к Vitotrol 300B Используется, если не удается установить Vitotrol 300B в подходящем месте для измерения температуры помещения.	7438537 **76,–**	№ заказа **евро**
Накладной датчик температуры (NTC 10 кОм) ■ Для регистрации температуры на поверхности трубы ■ С соединительным кабелем (длина 5,8 м) и штекером. В виде накладного датчика температуры подающей магистрали в отопительных установках с внешним теплогенератором.	7426463 **72,–**	№ заказа **евро**
Погружной датчик температуры (NTC 10 кОм) ■ Для измерения температуры в погружной гильзе. ■ С соединительным кабелем (длина 5,8 м) и штекером. В качестве датчика температуры для емкостного водонагревателя или буферной емкости теплоносителя.	7544848 **84,–**	№ заказа **евро**

Прочее

		MG W
Вспомогательный контактор Контактор в компактном корпусе ■ С 4 размыкающими и 4 замыкающими контактами. ■ С клеммной колодкой для защитного провода Номинальный ток: AC1 16 A, AC3 9 A. Напряжение: 230 В/50 Гц	7814681 **156,–**	№ заказа **евро**
Концентратор шины KM Для подключения от 2 до 9 приборов к шине KM.	7415028 **73,–**	№ заказа **евро**

Терморегулятор для регулирования температуры воды в плавательном бассейне

		MG W
Терморегулятор Для регулирования температуры воды в плавательном бассейне. ■ С погружной гильзой из нержавеющей стали, длина 200 мм. ■ Диапазон настройки: 0 - 35 °C. *Для функции нагрева плавательного бассейна необходим внешний модуль расширения EA1.*	7009432 **361,–**	№ заказа **евро**

Принадлежности для управления контурами отопления

		MG W
Комплект привода смесителя Для одного отопительного контура со смесителем, с кабелями и штекерами ■ Электропривод смесителя с соединительным кабелем (длина 4,0 м) и штекером, для смесителей Viessmann DN 20 - 50, R ½ - 1¼ (кроме фланцевых смесителей) ■ Датчик температуры подающей магистрали в виде накладного датчика (NTC 10 кОм), с соединительным кабелем (длина 5,8 м) и штекером ■ Штекер насоса отопительного контура Для 1-го отопительного контура со смесителем (M2) и для интеграции внешнего теплогенератора, управление через контроллер Vitotronic 200.	7441998 **349,–**	№ заказа **евро**
Комплект привода смесителя, с блоком управления (монтаж на смесителе) (абонент шины KM) Для одного отопительного контура со смесителем, с кабелями и штекерами. ■ Электронная система смесителя с **электроприводом смесителя** для смесителей Viessmann DN 20 - 50, R ½ - 1¼ (кроме фланцевых смесителей). ■ Датчик температуры подающей магистрали в виде накладного датчика (NTC 10 кОм), с соединительным кабелем (длина 2,0 м) и штекером ■ Штекер насоса отопительного контура ■ Кабель подключения к сети и кабель шины KM со штекером Для 2-го отопительного контура со смесителем (M3) или для режима охлаждения при использовании стороннего блока NC со смесителем.	ZK02940 **427,–**	№ заказа **евро**

5848554

Принадлежности

Принадлежности для управления контурами отопления

		MG W
Блок управления приводом смесителя (настенный монтаж) (абонент шины KM) Для одного отопительного контура со смесителем, с кабелями и штекерами. ■ Электронная система смесителя для отдельно заказываемого электропривода смесителя ■ Датчик температуры подающей магистрали в виде накладного датчика (NTC 10 кОм), с соединительным кабелем (длина 5,8 м) и штекером ■ Штекер для насоса отопительного контура и электропривода смесителя ■ Кабель подключения к сети и кабель шины KM со штекером Для 2-го отопительного контура со смесителем (M3) или для режима охлаждения при использовании стороннего блока NC со смесителем.	ZK02941 **274,–**	№ заказа **евро**
Защитный ограничитель температуры Ограничитель температуры для использования с внешним теплогенератором. ■ С соединительным кабелем (длина 4,2 м) и штекером ■ Ограничение температуры до 65 °C	7197797 **148,–**	№ заказа **евро**
Погружной терморегулятор Термостатный ограничитель максимальной температуры для системы внутрипольного отопления ■ С соединительным кабелем (длина 4,2 м) и штекером ■ С погружной гильзой R ½ x 200 200 мм из нержавеющей стали	7151728 **188,–**	№ заказа **евро**
Накладной терморегулятор Термостатный ограничитель максимальной температуры для системы внутрипольного отопления ■ С соединительным кабелем (длина 4,2 м) и штекером	7151729 **148,–**	№ заказа **евро**

► *Информацию о смесителях отопительного контура и дополнительных электроприводах смесителя см. в регистре 18.*

Указание!
Для отопительных контуров со смесителем должна быть предусмотрена буферная емкость для теплоносителя.
► *Данные о буферных емкостях отопительного контура см. в регистре 17.*

Контур приготовления горячей воды гелиоустановкой и поддержка отопления

		MG W
Модуль управления гелиоустановкой, тип SM1 Модуль расширения функциональных возможностей в корпусе для настенного монтажа. Электронный контроллер с управлением по разности температур для бивалентного приготовления горячей воды и для поддержки отопления помещений гелиоколлекторами. ■ С расчетом баланса энергии и системой диагностики ■ Управление и индикация осуществляются через контроллер Vitotronic ■ Нагрев двух потребителей посредством одной коллекторной панели ■ Второй контроллер с управлением по разности температур ■ Термостатная функция для догрева или использования излишнего тепла ■ Регулировка частоты вращения насоса контура гелиоустановки с управлением импульсными пакетами или насоса контура гелиоустановки с входом широтно-импульсного управления (пр-ва фирмы Grundfos и Wilo). ■ Возможность подавления догрева емкостного водонагревателя теплогенератором в зависимости от энергоотдачи гелиоустановки ■ Подавление догрева отопления теплогенератором при поддержке отопления ■ Задание ступени предварительного нагрева гелиоустановкой (при использовании емкостных нагревателей объемом от 400 л). Дополнительно заказать погружной датчик температуры, № заказа 7544848 для реализации следующих функций: ■ Для переключения циркуляции в установках с 2 емкостными водонагревателями. ■ Для переключения обратной магистрали между теплогенератором и буферной емкостью отопительного контура ■ Для нагрева дополнительных потребителей	Z014470 **476,–**	№ заказа **евро**

11.3

Принадлежности

Расширение функциональных возможностей

MG W

Модуль расширения AM1
Модуль расширения функциональных возможностей в корпусе для настенного монтажа.
Обеспечивается наличие следующих функций:
- Охлаждение через буферную емкость охлаждения или общий сигнал неисправности
- Отвод тепла через буферную емкость охлаждения

7452092
118,–
№ заказа
евро

Модуль расширения EA1
Модуль расширения функциональных возможностей в корпусе для настенного монтажа.
С помощью входов и выходов обеспечивается реализация до 5 функций:
1 аналоговый вход (от 0 до 10 В)
- Заданная температура подачи вторичного контура

3 цифровых входа
- Внешнее переключение режима работы
- Внешний запрос и блокировка теплогенерации.
- Внешний запрос минимальной температуры теплоносителя

1 переключающий выход
- Управление нагревом плавательного бассейна

7452091
191,–
№ заказа
евро

Телекоммуникационная техника

MG Y

Vitocom 100, тип LAN1, с телекоммуникационным модулем
Для дистанционного управления отопительными установками через Интернет и IP-сети (LAN) с использованием DSL-маршрутизатора. Компактное устройство для настенного монтажа.
- Для управления установкой с помощью **Vitotrol App** через сервер Vitodata 100. Для настройки режимов работы, заданных значений и временных программ для макс. 3 отопительных контуров одной отопительной установки.
- Для управления установкой с помощью **Vitodata 100** для настройки режимов работы, заданных значений и временных программ для всех отопительных контуров одной отопительной установки.

Комплект поставки:
- Vitocom 100, тип LAN1 с LAN-подсоединением
- Телекоммуникационный модуль для установки в контроллер Vitotronic
- Соединительные кабели для LAN и телекоммуникационного модуля

Z011224
313,–
№ заказа
евро

Телекоммуникационная техника

MG Y

Vitocom 300, тип LAN3, с телекоммуникационным модулем LON
Для дистанционного контроля, дистанционного управления и дистанционной регулировки отопительной установкой через IP-сети (LAN)ю
- Для управления установкой с помощью **Vitodata 100** через сервер Vitodata 100. Для настройки режимов работы, заданных значений, программы отпуска, временных программ и кривой отопления для всех отопительных контуров одной отопительной установки.
- Для управления установкой с помощью **Vitodata 300** через сервер Vitodata. Для настройки режимов работы, заданных значений, программы отпуска, временных программ, кривой отопления и параметров конфигурации для всех отопительных контуров для максимум 5 отопительных установок. Отслеживание изменения параметров во времени и интеграция счетчиков с шиной MBUS.

Пакет, в составе которого:
- Vitocom 300, тип LAN3 с подключением LAN
- Телекоммуникационный модуль LON для установки в подключенный контроллер Vitotronic
- Соединительные кабели для LAN и телекоммуникационного модуля
- Корпус для настенного монтажа (2-рядный)

Для монтажа на DIN рейке.

Z011399
1.399,–
№ заказа
евро

5848554

Принадлежности

Телекоммуникационная техника

		MG W
Телекоммуникационный модуль LON для каскадного управления Электронная плата для установки в контроллер для обмена данными через системную шину LON фирмы Viessmann. Для связи с: ■ контроллером отопительного контура Vitotronic 200-H ■ Телекоммуникационный интерфейс Vitocom 100, 200 и 300 В каскадных схемах тепловых насосов для установки в **ведущий тепловой насос**.	7172174 **246,–**	№ заказа **евро**
Телекоммуникационный модуль LON Электронная плата для установки в контроллер для обмена данными через системную шину LON фирмы Viessmann. Для связи с: ■ контроллером отопительного контура Vitotronic 200-H ■ Телекоммуникационный интерфейс Vitocom 100, 200 и 300 Для одиночного теплового насоса и при работе с каскадами тепловых насосов для монтажа в **ведомых тепловых насосах.**	7172173 **246,–**	№ заказа **евро**
Соединительный кабель LON для обмена данными между контроллерами ■ Длина 7,0 м (возможность удлинения с использованием еще одного кабеля) ■ с штекерами RJ 45	7143495 **40,–**	№ заказа **евро**
Муфта LON, RJ 45 Для удлинения соединительного кабеля LON	7143496 **25,–**	№ заказа **евро**

11.3

Принадлежности

Телекоммуникационная техника		MG W
Соединительный штекер LON, RJ 45, (2 шт.) Для подключения к кабелю заказчика для **прокладки на расстояние свыше 14 м**.	7199251 **52,–**	№ заказа **евро**
Соединительная розетка LON RJ 45 (2 шт.) Для прокладки кабеля заказчика (CAT 6) под штукатуркой или в кабельном канале, при **прокладке на расстояние свыше 14 метров** (соединение розетки LON с контроллером с помощью кабеля LON)	7171784 **62,–**	№ заказа **евро**
Оконечное сопротивление (2 шт.) Для оконечной нагрузки системной шины на свободных концах должно быть установлено по одному оконечному сопротивлению.	7143497 **8,50**	№ заказа **евро**

Указание!
Если к контроллеру теплового насоса уже подключен абонент KM-BUS, то необходим заказ концентратора KM-BUS (см. раздел "Принадлежности").
► *Информацию о телекоммуникационной технике и условиях договора см. в регистре 18 и в инструкции по проектированию коммуникационных систем.*

5848554

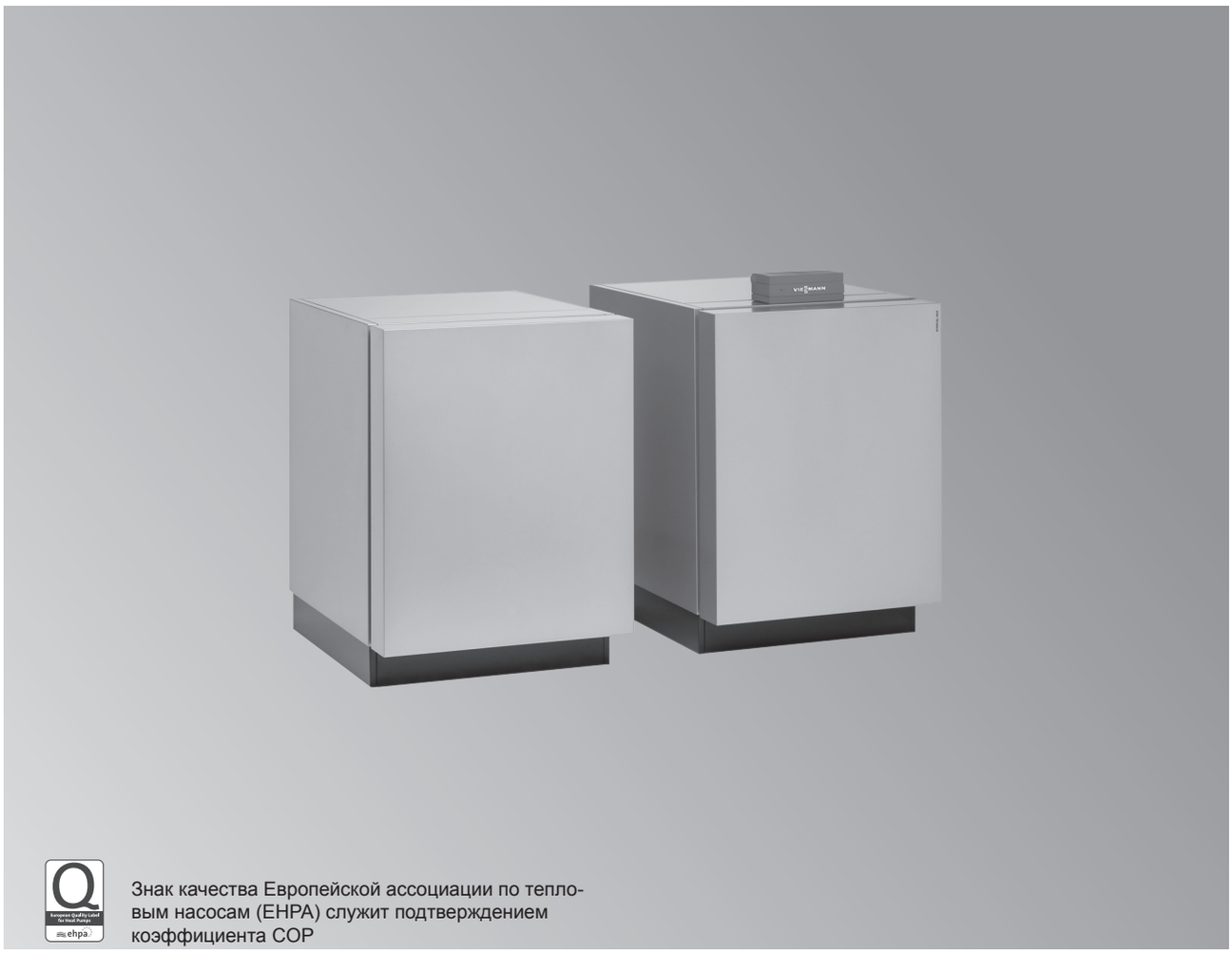

Знак качества Европейской ассоциации по тепловым насосам (EHPA) служит подтверждением коэффициента COP

Vitocal 300-G

Тепловые насосы с электроприводом для отопления помещений и приготовления горячей воды в моновалентных или бивалентных отопительных установках.

Vitocal 300-G, тип BW/BWS 301.A
Температура подачи до 60 °C.

- **Тип BW 301.A**: Одноступенчатые тепловые насосы без встроенных насосов, а также в качестве 1-й ступени (ведущий) двухступенчатого теплового насоса.
- **Тип BWS 301.A**: 2-я ступень (ведомый) двухступенчатого теплового насоса, без контроллера

Допустимое рабочее давление: Теплоноситель 3 бар (0,3 МПа).

- Низкие эксплуатационные расходы за счет высокого значения коэффициента мощности COP согласно EN 14511: до 4,8 (B0/W35).
- Моновалентный режим работы для отопления помещений и приготовления горячей воды.
- Макс. температура подачи для высокого комфорта горячего водоснабжения: Vitocal 300-G: до 60 °C.
- Низкий уровень шума и вибраций благодаря оптимизированной конструкции устройства.
- Незначительные эксплуатационные затраты при максимальной производительности в каждой рабочей точке благодаря инновационной системе диагностики контура хладагента RCD (Refrigerant Cycle Diagnostic System) с электронным расширительным клапаном (EEV).
- Простой в управлении контроллер Vitotronic с индикацией текста и графики для режима погодозависимой теплогенерации и функцией "natural cooling" или "active cooling".

5/2018
5848555

Рассольно-водяные тепловые насосы, одно- и двухступенчатые
Vitocal 300-G, тип BW/BWS 301.A

Отопительная установка	контроллера
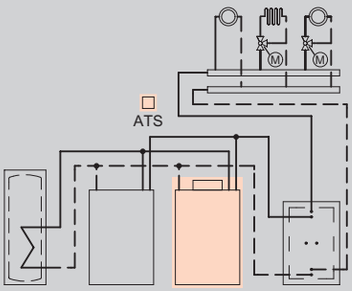 ■ 1 отопительный контур без смесителя ■ 1 или 2 отопительных контура со смесителем	**Контроллер теплового насоса Vitotronic 200** **Тип WO1C, для режима погодозависимой теплогенерации** ■ Цифровой контроллер теплового насоса ■ Регулировка температуры емкостного водонагревателя ■ Управление через текстовое меню ■ Интегрированная система диагностики ■ Управление проточным нагревателем теплоносителя ■ Управление дополнительным жидкотопливным/газовым котлом ■ Каскадное подключение до максимум 5 Vitocal (необходимы принадлежности) ■ Функции охлаждения "natural cooling" и "active cooling" (требуются принадлежности) ■ Обогрев плавательного бассейна ■ Интегрированный контроль годового коэффициента использования / расчет энергетического баланса ■ Оптимизация потребления электроэнергии от фотоэлектрической установки на собственные нужды ■ Возможность обмены данными с Vitocom 100, 200 Для каждого отопительного контура со смесителем, для дополнительного жидкотопливного/газового котла, для функций охлаждения и для нагрева плавательного бассейна требуются модули расширения (см. раздел "Принадлежности").
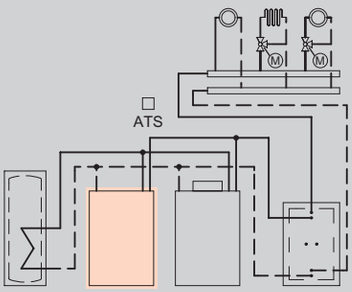 ■ 1 отопительный контур без смесителя ■ 1 или 2 отопительных контура со смесителем	**Без собственного контроллера, для погодозависимой теплогенерации** Vitocal 300-G,, тип BWS работает только в качестве теплового насоса 2-й ступени в сочетании с Vitocal 300-G, тип BW 301.A21 до A45. Различные типы с разными номинальными тепловыми мощностями можно комбинировать.

Указание!
Тепловые насосы должны быть введены в эксплуатацию технической службой Viessmann или сертифицированным компанией Viessmann специализированным предприятием теплоснабжения.

Комплект поставки:

Тип BW 301.A
- Комплектный тепловой насос компактной конструкции, как одноступенчатый тепловой насос или как 1-ая ступень (ведущий) двухступенчатого теплового насоса
- Звукопоглощающие регулируемые опоры
- Погодозависимый контроллер теплового насоса Vitotronic 200 с датчиком наружной температуры
- Электронный ограничитель пускового тока и встроенное устройство контроля фаз

Тип BWS 301.A
- Тепловой насос в компактном исполнении в качестве 2-й ступени (ведомый)
- Звукопоглощающие регулируемые опоры
- Электрический соединительный кабель к 1-й ступени (ведущий)
- Электронный ограничитель пускового тока

Указание!
Тепловой насос 2-й ступени (ведомый) всегда устанавливать слева возле 1-й ступени (ведущий).

Тип Конструктивный тип Исполнение	Номинальная тепловая мощность (кВт) при рабочей точке B0/W35, разность 5 K (согласно EN 14511)			MG W
	21,2	28,8	42,8	
BW 301.A21 одно- и двухступенчатые Ведущий	Z012778 **11.689,–**	**–**	**–**	№ заказа **евро**
BW 301.A29 одно- и двухступенчатые Ведущий	**–**	Z012779 **13.569,–**	**–**	№ заказа **евро**
BW 301.A45 одно- и двухступенчатые Ведущий	**–**	**–**	Z012780 **16.692,–**	№ заказа **евро**
BWS 301.A21 двухступ. Ведомый	Z012781 **10.822,–**	**–**	**–**	№ заказа **евро**
BWS 301.A29 двухступ. Ведомый	**–**	Z012782 **12.735,–**	**–**	№ заказа **евро**
BWS 301.A45 двухступ. Ведомый	**–**	**–**	Z012783 **14.330,–**	№ заказа **евро**
Технические данные				
Длина	1085	1085	1085	мм
Ширина	780	780	780	мм
Высота	1267	1267	1267	мм
Масса	245	272	298	кг
Расстояние между модуля-ми.	300	300	300	мм
Коэффициент мощности (COP)	4,7	4,8	4,6	
Темп. подачи	60	60	60	°C

Масса теплового насоса 2-й ступени (тип BWS) меньше на 5 кг по сравнению с тепловым насосом 1-й ступени (тип BW).

11.3

Переналадка на водо-водяную модификацию

Комплект переналадки на водо-водяную модификацию
Компоненты:
- Реле расхода с настроенной точкой переключения.
- Реле контроля защиты от замерзания:

Одноступенчатые тепловые насосы

Технические данные при использовании в качестве водо-водяного теплового насоса
(Рабочая точка W10/W35, разность 5 K в соответствии с EN 14511)

	Vitocal 300-G			
Тип	BW 301.A21	BW 301.A29	BW 301.A45	
Номинальная тепловая мощность (кВт)	28,1	37,1	58,9	
COP	5,9	6,0	5,5	
Комплект переналадки на водо-водяную модификацию	7424671 **743,–**	7424672 **743,–**	7424673 **743,–**	№ заказа **евро** **MG W**

Двухступенчатые тепловые насосы

Таблица выбора комплекта переналадки
Для выбора комплекта переналадки при различных комбинациях ведущий/ведомый

Комбинация мощностей Тип BW (ведущий) / тип BWS (ведомый)	**Точка переключения реле расхода, л/ч**				
	6500	8500	9750	10700	13000
Тип BW/BWS 301.A21, и 301.A21	x				
Тип BW/BWS 301.A21, и 301.A29		x			
Тип BW/BWS 301.A21, и 301.A45			x		
Тип BW/BWS 301.A29, и 301.A29		x			
Тип BW/BWS 301.A29, и 301.A45				x	
Тип BW/BWS 301.A45, и 301.A45					x
Комплект переналадки на водо-водяную модификацию	7424673 **743,–**	7417868 **743,–**	7424674 **743,–**	7424675 **743,–**	7424676 **743,–**

№ заказа
евро
MG W

5848555

Пакеты-ведущий/ведомый

Рассольно-водяной тепловой насос Номинальная тепловая мощность (кВт) при рабочей точке B0/W35, разность 5 K (согласно EN 14511)	42,4	57,6	85,6		MG W
Пакеты-ведущий/ведомый для Vitocal 300-G					
Пакет-ведущий/ведомый с соответственно одинаковой номинальной тепловой мощностью: ■ Vitocal 300-G, тип BW 301.A ■ Vitocal 300-G, тип BWS 301.A	Z012784 **22.505,–**	Z012785 **26.298,–**	Z012786 **31.016,–**		№ заказа **евро**

11.3

Принадлежности

Рассольный контур (первичный)

		MG W
Пакет принадлежностей рассольного контура до 43 кВт Для подключения теплового насоса к первичному контуру. Комплект подключений со следующими деталями: ■ Воздухоотделитель с воздухоотводчиком ■ Предохранительный клапан 3 бар (0,3 МПа) ■ Манометр ■ Кран наполнения и опорожнения ■ 2 запорных крана AG/IG 2 x 1½ ■ Настенные крепления ■ Теплоизоляция (паронепроницаемая) *Максимальный объемный расход в первичном контуре не должен превышать 6500 л/ч.*	ZK02447 **641,–**	№ заказа **евро**
Комплекты насосов для пакетов принадлежностей рассольного контура до 29 кВт Необходимы, если в тепловом насосе отсутствует первичный насос. ■ Энергоэффективный насос Grundfos UPM GEO 25/85, 230 В ■ Подключение G 1½ ■ Запорный кран AG/IG 2 x 1½ ■ Теплоизоляция для насоса и запорного крана (паронепроницаемая) Для типа BW 301.A21	ZK02448 **486,–**	№ заказа **евро**
Комплекты насосов для пакетов принадлежностей рассольного контура до 43 кВт Необходимы, если в тепловом насосе отсутствует первичный насос. ■ Энергоэффективный насос Grundfos UPMXL GEO 25/125, 230 В ■ Подключение G 1½ ■ Запорный кран AG/IG 2 x 1½ ■ Теплоизоляция для насоса и запорного крана (паронепроницаемая) Для типов BW 301.A29 и BW 351.B20	ZK02449 **825,–**	№ заказа **евро**

Принадлежности

		MG W
Расширительный бак рассола, 40 литров, 10 бар Цвет белый С запорным вентилем и креплением	7248242 **134,–**	№ заказа **евро**
Расширительный бак рассола, 80 литров, 10 бар Цвет белый С запорным вентилем и креплением	7248243 **174,–**	№ заказа **евро**
Расширительный бак рассола, 50 литров, 10 бар Цвет белый С запорным вентилем и креплением	7248244 **260,–**	№ заказа **евро**

5848555

Принадлежности

Рассольный контур (первичный)

		MG W
Реле давления Не для использоваться в сочетании с теплоносителем на основе карбоната калия	9532663 **209,–**	№ заказа **евро**
Распределитель рассола для земляных коллекторов/земляных зондов (из пластика) ■ Подключения подающей/обратной магистрали G 1½ ■ Обжимной фитинг со штекерным соединением с распределителем ■ Отдельно запираемые рассольные контуры ■ 2 крана наполнения и опорожнения ■ Принадлежности для монтажа		
Распределитель рассола PE 25 × 2,3 для 2-х рассольных контуров	ZK01285 **408,–**	№ заказа **евро**
Распределитель рассола PE 25 × 2,3 для 3-х рассольных контуров	ZK01286 **524,–**	№ заказа **евро**
Распределитель рассола PE 25 × 2,3 для 4-х рассольных контуров	ZK01287 **646,–**	№ заказа **евро**
Распределитель рассола PE 32 × 2,9 для 2-х рассольных контуров	ZK01288 **425,–**	№ заказа **евро**
Распределитель рассола PE 32 × 2,9 для 3-х рассольных контуров	ZK01289 **573,–**	№ заказа **евро**
Распределитель рассола PE 32 × 2,9 для 4-х рассольных контуров	ZK01290 **711,–**	№ заказа **евро**

Указания!
■ При использовании насоса на 400 В для рассольного контура необходим вспомогательный контактор (при покупке насосов Viessmann входит в комплект поставки).
►*Информацию о вспомогательном контакторе см. в разделе принадлежности для контроллера*

Теплоноситель

		MG W
Теплоноситель "Tyfocor", 30 литров Готовая смесь на базе этиленгликоля с ингибиторами коррозии до -16 °C (светло-зеленого цвета), в одноразовой емкости. *Не пригоден для гелиосистем.*	9532655 **100,–**	№ заказа **евро**
Теплоноситель "Tyfocor", 200 литров Готовая смесь на базе этиленгликоля с ингибиторами коррозии до -16 °C (светло-зеленого цвета), в одноразовой емкости. *Не пригоден для гелиосистем.*	9542602 **601,–**	№ заказа **евро**
Наполнительная станция ■ Самовсасывающий роторный насос, 30 л/мин. ■ Грязевой фильтр (со стороны всасывания) ■ Шланг 0,5 м длиной (со стороны всасывания) ■ Соединительный шланг, 2,5 м длиной (2 штуки) ■ Транспортный контейнер (используется в качестве емкости для прокачки)	7188625 **648,–**	№ заказа **евро** MG N

Скважинный контур (Первичный контур)

Пластинчатый теплообменник (разборный) Для разделения систем контура источника и рассольного контура. ► *Прайс-лист Vitoset*		
Прочие принадлежности предоставляются заказчиком.		

11.3

Принадлежности

Блок предохранительных устройств

		MG W
Группа безопасности ■ Блок предохранительных устройств с предохранительным клапаном 3 бар (0,3 МПа) ■ Теплоизоляция	7143779 **129,–**	№ заказа **евро**

► *Данные о буферных емкостях отопительного контура см. в регистре 17.*

Прочее

		MG N
Коробка для сервисной документации ■ Коробка для хранения папки сервисной документации ■ Для крепления на котле или на стене ■ Цвет серебристый	7334502 **8,90**	№ заказа **евро**

Отопительный контур

		MG W
Шаровой кран с фильтром (G 1 ¼) Шаровой кран с интегрированным водяным фильтром из нержавеющей стали. Для установки в обратную магистраль и для защиты конденсатора от грязи.	ZK03206 **60,–**	№ заказа **евро**

Принадлежности для приготовления горячей воды
с системой послойной загрузки водонагревателя:

Vitocell 100-L

		MG W
Vitocell 100-L, тип CVL Буферная емкость для приготовления горячей воды с послойной загрузкой емкостного водонагревателя. ■ Объем 500 л ■ стальной, с внутренним эмалевым покрытием "Ceraprotect" ■ цвет серебристый.	Z002074 **1.917,–**	№ заказа **евро**

► *Выбор емкостных водонагревателей выполнять в соответствии с документацией по проектированию и таблицей выбора (см. титульный лист регистра 11).*

Принадлежности

		MG W
Трубка послойной загрузки Для установки в фланцевое отверстие. Для приготовления горячей воды с помощью теплового насоса через внешний теплообменник. ■ Фланец ■ Уплотнение ■ Фланцевый кожух (серебристого цвета) *На Vitocell 100-L, тип CVL*	ZK00037 **532,–**	№ заказа **евро**

Приготовление горячей воды с помощью внешнего теплообменника (система с послойной загрузкой водонагревателя)

		MG W
Насос загрузки водонагревателя Для приготовления горячей воды через пластинчатый теплообменник. Grundfos UPS 25-60 B.	7820403 **384,–**	№ заказа **евро**
Насос загрузки водонагревателя Для приготовления горячей воды через пластинчатый теплообменник. Grundfos UPS 32-80 B.	7820404 **879,–**	№ заказа **евро**
Пластинчатый теплообменник Выбор согласно инструкции по проектированию. ►*См. регистр 17.* **Указание!** Прочие принадлежности предоставляются заказчиком.		

Принадлежности

		MG W
2-ходовой шаровой кран с электроприводом (DN 32) Устанавливается в качестве запорного. ■ с электроприводом (230 В) ■ подключение R 1¼ Требуется для приготовления горячей воды через внешний теплообменник (система послойной загрузки	7180573 **313,–**	№ заказа **евро**
3-ходовой переключающий клапан ■ с электроприводом ■ подключение G 1 ½ (наружная резьба) Для гидравлической обвязки буферной емкости отопления с модулем свежей воды	ZK01344 **328,–**	№ заказа **евро**
3-ходовой переключающий клапан ■ с электроприводом ■ подключение G (наружная резьба) Для гидравлической обвязки буферной емкости отопления с модулем свежей воды	ZK01353 **381,–**	№ заказа **евро**

11.3

Принадлежности для охлаждения

Охлаждение

		MG W
Комплект расширения "natural cooling" Электронное устройство для обработки сигналов и управления функцией пассивного охлаждения "natural cooling". ■ Соединительный штекер. ■ Принадлежности для монтажа. Необходимо заказать Навесной датчик влажности.	7179172 **141,–**	№ заказа **евро**
3-ходовой переключающий клапан (R 1¼) Необходим при использовании функции пассивного охлаждения "natural cooling". Для интеграции теплообменника в первичный контур (рассольный контур).	7165482 **685,–**	№ заказа **евро**
Реле контроля защиты от замерзания Предохранительный выключатель для защиты от замерзания теплового насоса.	7179164 **132,–**	№ заказа **евро**
Навесной датчик влажности 24 В ■ Для регистрации точки росы ■ Для предотвращения образования конденсата	7181418 **292,–**	№ заказа **евро**
Пластинчатый теплообменник (разборный) Для "natural cooling" ► *предоставляется заказчиком*		

Принадлежности

		MG W
2-ходовой шаровой клапан с электроприводом (DN 32) Может использоваться в качестве запорного вентиля. ■ С электроприводом (230 В~). ■ Патрубок R 1¼ Необходим при использовании функции пассивного охлаждения "natural cooling".	7180573 **313,–**	№ заказа **евро**

Датчики

		MG W
Накладной датчик температуры (NTC 10 кОм) ■ Для регистрации температуры на поверхности трубы ■ С соединительным кабелем (длина 5,8 м) и штекером. Для измерения температуры подающей магистрали при охлаждении через **отдельный** контур охлаждения или через отопительный контур **без** смесителя.	7426463 **72,–**	№ заказа **евро**
Датчик температуры помещения (NTC 10 кОм) В корпусе для настенного монтажа Для измерения температуры помещения при охлаждении через **отдельный** контур охлаждения.	7438537 **76,–**	№ заказа **евро**

5848555

Принадлежности

Устройства дистанционного управления

		MG W
Vitotrol 200A (абонент шины KM) Настройка для одного отопительного контура: ■ Заданное значение температуры помещения и режим работы ■ Режим вечеринки и экономный режим ■ Дисплей для индикации значений наружной температуры и температуры помещения, а также режимов работы ■ Датчик температуры помещения для управления по температуре помещения (только для одного отопительного контура со смесителем) Если Vitotrol 200A используется для управления по температуре помещения, то устройство должно быть размещено в **основном жилом помещении** (типовом жилом помещении). *Макс. 3 Vitotrol на каждый Vitotronic.*	Z008341 **139,–**	№ заказа **евро**
Vitotrol 300B (абонент шины KM) Для настройки одного, двух или макс.3 отопительных контуров (из которых макс. один отопительный контур/ контур охлаждения) и одного отдельного контура охлаждения: ■ Заданное значение температуры помещения и пониженное заданное значение температуры помещения, температура воды в контуре ГВС, режимы работы и программа отпуска, а также режим вечеринки и экономный режим ■ Временная программа для отопительного контура/контура охлаждения, емкостного водонагревателя и циркуляционного насоса ГВС ■ Управление вентиляционной установкой Vitovent 300-F: Обычный, повышенный и пониженный режим вентиляции, временная программа, режим вечеринки и экономный режим ■ Дисплей с подсветкой для индикации значений наружной температуры, температуры помещения, режимов работы и текстовых сообщений ■ Датчик температуры помещения для управления по температуре помещения (только для одного отопительного контура со смесителем) Если Vitotrol 300B используется для управления по температуре помещения, то устройство должно быть размещено в **основном жилом помещении** (типовом жилом помещении). Необходимо заказать датчик температуры помещения, № заказа 7438537, если Vitotrol 300B не может быть размещен в подходящем месте для измерения температуры помещения. *Макс. 3 Vitotrol на каждый Vitotronic.*	Z011411 **297,–**	№ заказа **евро**

11.3

Принадлежности

Датчики

		MG W
Датчик температуры помещения (NTC 10 кОм) В корпусе для настенного монтажа В качестве дополнения к Vitotrol 300B Используется, если не удается установить Vitotrol 300B в подходящем месте для измерения температуры помещения.	7438537 **76,–**	№ заказа **евро**
Накладной датчик температуры (NTC 10 кОм) ■ Для регистрации температуры на поверхности трубы ■ С соединительным кабелем (длина 5,8 м) и штекером. В виде накладного датчика температуры подающей магистрали в отопительных установках с внешним теплогенератором.	7426463 **72,–**	№ заказа **евро**
Погружной датчик температуры (NTC 10 кОм) ■ Для измерения температуры в погружной гильзе ■ С соединительным кабелем (длина 5,8 м) и штекером В качестве датчика температуры для емкостного водонагревателя или буферной емкости теплоносителя.	7544848 **84,–**	№ заказа **евро**

Прочее

		MG W
Вспомогательный контактор Контактор в компактном корпусе ■ С 4 размыкающими и 4 замыкающими контактами ■ С клеммной колодкой для защитного провода Номинальный ток: AC1 16 A, AC3 9 A. Напряжение: 230 В/50 Гц	7814681 **156,–**	№ заказа **евро**
Концентратор шины KM Для подключения от 2 до 9 приборов к шине KM	7415028 **73,–**	№ заказа **евро**

Терморегулятор для регулирования температуры воды в плавательном бассейне

		MG W
Терморегулятор Для регулирования температуры воды в плавательном бассейне. ■ С погружной гильзой из нержавеющей стали, длина 200 мм. ■ Диапазон настройки: 0 - 35 °C. *Для функции нагрева плавательного бассейна необходим модуль расширения EA1.*	7009432 **361,–**	№ заказа **евро**

Принадлежности для управления контурами отопления

		MG W
Комплект привода смесителя Для одного отопительного контура со смесителем, с кабелями и штекерами ■ Электропривод смесителя с соединительным кабелем (длина 4,0 м) и штекером, для смесителей Viessmann DN 20 - 50, R ½ - 1¼ (кроме фланцевых смесителей) ■ Датчик температуры подающей магистрали в виде накладного датчика (NTC 10 кОм), с соединительным кабелем (длина 5,8 м) и штекером ■ Штекер насоса отопительного контура Для 1-го отопительного контура со смесителем (M2) и для интеграции внешнего теплогенератора, управление через контроллер Vitotronic 200.	7441998 **349,–**	№ заказа **евро**

5848555

Принадлежности

Принадлежности для управления контурами отопления

		MG W
Комплект привода смесителя, с блоком управления (монтаж на смесителе) (абонент шины KM) Для одного отопительного контура со смесителем, с кабелями и штекерами. ■ Электронная система смесителя с электроприводом смесителя для смесителей Viessmann DN 20 - 50, R ½ - 1¼ (кроме фланцевых смесителей) ■ Датчик температуры подающей магистрали в виде накладного датчика (NTC 10 кОм), с соединительным кабелем (длина 2,0 м) и штекером ■ Штекер насоса отопительного контура ■ Кабель подключения к сети и кабель шины KM со штекером Для отопительного контура со смесителем (M3) или для режима охлаждения при использовании стороннего блока NC со смесителем.	ZK02940 **427,–**	№ заказа **евро**
Блок управления приводом смесителя (настенный монтаж) (абонент шины KM) Для одного отопительного контура со смесителем, с кабелями и штекерами. ■ Электронная система смесителя для **отдельно** заказываемого электропривода смесителя ■ Датчик температуры подающей магистрали в виде накладного датчика (NTC 10 кОм), с соединительным кабелем (длина 5,8 м) и штекером ■ Штекер для насоса отопительного контура и электропривода смесителя ■ Кабель подключения к сети и кабель шины KM со штекером Для отопительного контура со смесителем (M3) или для режима охлаждения при использовании стороннего блока NC со смесителем.	ZK02941 **274,–**	№ заказа **евро**
Защитный ограничитель температуры Ограничитель температуры для использования с внешним теплогенератором. ■ С соединительным кабелем (длина 4,2 м) и штекером ■ Ограничение температуры до 65 °C	7197797 **148,–**	№ заказа **евро**
Погружной терморегулятор Термостатный ограничитель максимальной температуры для системы внутрипольного отопления ■ С соединительным кабелем (длина 4,2 м) и штекером ■ С погружной гильзой R ½ x 200 200 мм из нержавеющей стали	7151728 **188,–**	№ заказа **евро**
Накладной терморегулятор Термостатный ограничитель максимальной температуры для системы внутрипольного отопления ■ С соединительным кабелем (длина 4,2 м) и штекером	7151729 **148,–**	№ заказа **евро**

► *Информацию о смесителях отопительного контура и дополнительных электроприводах смесителя см. в регистре 18.*

Указание!
Для отопительных контуров со смесителем должна быть предусмотрена буферная емкость.
► *Данные о буферных емкостях отопительного контура см. в регистре 17.*

Контур приготовления горячей воды гелиоустановкой и поддержка отопления

		MG W
Модуль управления гелиоустановкой, тип SM1 Модуль расширения функциональных возможностей в корпусе для настенного монтажа. Электронный контроллер с управлением по разности температур для бивалентного приготовления горячей воды и для поддержки отопления помещений гелиоколлекторами. ■ С расчетом баланса энергии и системой диагностики ■ Управление и индикация осуществляются через контроллер Vitotronic ■ Нагрев двух потребителей посредством одной коллекторной панели ■ Второй контроллер с управлением по разности температур ■ Термостатная функция для догрева или использования излишнего тепла ■ Регулировка частоты вращения насоса контура гелиоустановки с управлением импульсными пакетами или насоса контура гелиоустановки с входом широтно-импульсного управления (пр-ва фирмы Grundfos и Wilo) ■ Возможность подавления догрева емкостного водонагревателя теплогенератором в зависимости от энергоотдачи гелиоустановки. ■ Подавление догрева теплогенератором при поддержке отопления ■ Задание ступени предварительного нагрева гелиоустановкой (при использовании емкостных нагревателей объемом от 400 л) Дополнительно заказать погружной датчик температуры, № заказа 7544848 для реализации следующих функций: ■ Для переключения циркуляции в установках с 2 емкостными водонагревателями ■ Для переключения обратной магистрали между теплогенератором и буферной емкостью отопительного контура. ■ Для нагрева дополнительных потребителей	Z014470 **476,–**	№ заказа **евро**

11.3

Принадлежности

Расширение функциональных возможностей

		MG W
Модуль расширения AM1 Модуль расширения функциональных возможностей в корпусе для настенного монтажа. Обеспечивается наличие следующих функций: ■ Охлаждение через буферную емкость охлаждения или общий сигнал неисправности ■ Отвод тепла через буферную емкость охлаждения	7452092 **118,–**	№ заказа **евро**
Модуль расширения EA1 Модуль расширения функциональных возможностей в корпусе для настенного монтажа. С помощью входов и выходов обеспечивается реализация до максимум 5 функций: **1 аналоговый вход (от 0 до 10 В)** ■ Заданная температура подачи вторичного контура **3 цифровых входа** ■ внешнее переключение режима работы ■ Внешний запрос и блокировка теплогенерации ■ Внешний запрос минимальной температуры теплоносителя **1 переключающий выход** ■ Управление нагревом плавательного бассейна	7452091 **191,–**	№ заказа **евро**

Телекоммуникационная техника

		MG Y
Vitocom 100, тип LAN1, с телекоммуникационным модулем Для дистанционного управления отопительными установками через Интернет и IP-сети (LAN) с использованием DSL-маршрутизатора. Компактное устройство для настенного монтажа. ■ Для управления установкой с помощью **Vitotrol App** через сервер Vitodata. Для настройки режимов работы, заданных значений и временных программ для макс. 3 отопительных контуров одной отопительной установки. ■ Для управления установкой с помощью **Vitodata 100** для настройки режимов работы, заданных значений и временных программ для всех отопительных контуров одной отопительной установки. Комплект поставки: ■ Vitocom 100, тип LAN1 с LAN-подсоединением ■ Телекоммуникационный модуль для установки в контроллер Vitotronic ■ Соединительные кабели для LAN и телекоммуникационного модуля	Z011224 **313,–**	№ заказа **евро**

5848555

Принадлежности

Телекоммуникационная техника

		MG W
Vitocom 300, тип LAN3, с телекоммуникационным модулем LON Для дистанционного контроля, дистанционного управления и дистанционной регулировки отопительной установкой через IP-сети (LAN). ■ Для управления установкой с помощью **Vitodata 100** через сервер Vitodata. Для настройки режимов работы, заданных значений, программы отпуска, временных программ и кривой отопления для всех отопительных контуров отопительной установки. ■ Для управления установкой с помощью **Vitodata 300** через сервер Vitodata. Для настройки режимов работы, заданных значений, программы отпуска, временных программ, кривой отопления и параметров конфигурации всех отопительных контуров для максимум пяти отопительных установок. Отслеживание изменения параметров во времени и интеграция счетчика с шиной MBUS. Пакет, в составе которого: ■ Vitocom 300, тип LAN3 с подключением LAN ■ Телекоммуникационный модуль LON для установки в контроллер Vitotronic ■ Соединительные кабели для LAN и телекоммуникационного модуля ■ Корпус для настенного монтажа, 2-рядный Для монтажа на DIN рейке.	Z011399 **1.399,–**	№ заказа **евро** MG Y
Телекоммуникационный модуль LON для каскадного управления Электронная плата для установки в контроллер для обмена данными через системную шину LON фирмы Viessmann. Для связи с: ■ Контроллер отопительного контура Vitotronic 200-H ■ Телекоммуникационный интерфейс Vitocom 100, 200 и 300 В каскадных схемах тепловых насосов для установки в **ведущий тепловой насос**.	7172174 **246,–**	№ заказа **евро**
Телекоммуникационный модуль LON Электронная плата для установки в контроллер для обмена данными через системную шину LON фирмы Viessmann. Для связи с: ■ Контроллер отопительного контура Vitotronic 200-H ■ Телекоммуникационный интерфейс Vitocom 100, 200 и 300 Для одиночного теплового насоса и при работе с каскадами тепловых насосов для монтажа в **ведомых тепловых насосах.**	7172173 **246,–**	№ заказа **евро**
Соединительный кабель LON для обмена данными между контроллерами ■ Длина 7,0 м (возможность удлинения) ■ со штекерами RJ 45	7143495 **40,–**	№ заказа **евро**
Муфта LON, RJ 45 Для удлинения соединительного кабеля LON	7143496 **25,–**	№ заказа **евро**

11.3

Принадлежности		
Телекоммуникационная техника		MG W
Соединительный штекер LON, RJ 45 (2 шт.) Для подключения к кабелю заказчика для прокладки на **расстояние свыше 14 м**.	7199251 **52,–**	№ заказа **евро**
Соединительная розетка LON, RJ 45 (2 шт.) Для прокладки кабеля заказчика (CAT 6) под штукатуркой или в кабельном канале, при **прокладке на расстояние свыше 14 метров** (соединение розетки LON с контроллером с помощью кабеля LON)	7171784 **62,–**	№ заказа **евро**
Оконечное сопротивление (2 шт.) Для оконечной нагрузки системной шины на свободных концах должно быть установлено по одному оконечному сопротивлению.	7143497 **8,50**	№ заказа **евро**

Указание!
Если к контроллеру теплового насоса уже подключен абонент KM-BUS, то необходим заказ концентратора KM-BUS (см. раздел "Принадлежности").
► *Информацию о телекоммуникационной технике см. в регистре 18 и в инструкции по проектированию коммуникационных систем.*

5848555

Vitocal 100-S

Температура подающей линии до 55 °C .

Тип AWB-M 101.A/AWB 101.A
Тепловой насос в виде сплит-системы с наружным и внутренним блоками. Для отопления и приготовления горячей воды. Внутренний блок с контроллером Vitotronic 200, энергоэффективным насосом вторичного контура, 3-ходовым клапаном, расширительным баком и интегрированной группой безопасности.

Тип AWB-M-E-AC 101.A/AWB-E-AC 101.A
Исполнение как AWB-M 101.A/AWB 101.A, дополнительно функция "active cooling".
Со встроенным проточным нагревателем теплоносителя.

Тип AWB-M-E 101.A/AWB-E 101.A
Исполнение как AWB-M 101.A/AWB 101.A.
Со встроенным проточным нагревателем теплоносителя.

Допустимое рабочее давление в системе отопления: 3 Бар (0,3 MPa).

- Низкая стоимость эксплуатации благодаря высокому COP (коэффициент эффективности) по EN 14511: до 4,7 (A7/W35) и до 3,9 (A2/W35).
- Управление по мощности и инвертор постоянного тока для высокой эффективности при частичной нагрузке.
- Внутренний блок с энергоэффективным насосом, теплообменником, 3-ходовым клапаном, группой безопасности, расширительным баком и контроллером, для моделей -E и -AC с интегрированным проточным нагревателем теплоносителя.
- Легкий в использовании контроллер Vitotronic с пояснительными текстами и графической индикацией.
- Комфортность благодаря реверсивному исполнению, отопление и охлаждение возможно на разных уровнях температуры (модель AC)
- Оптимальное использование тока, выработанного фотоэлектрической установкой.
- Возможность установки в каскад до 5 тепловых насосов.

5813362 8/2018

VITOCAL 100-S

Воздушно/водяной тепловой насос, сплит-система
Vitocal 100-S, тип AWB-M 101.A
отопление

Отопительная установка

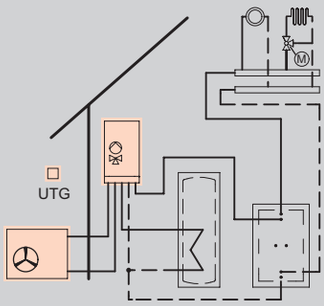

- 1 контур отопления без смесителя
- 2 контура отопления со смесителем

Контроллер

Vitotronic 200
Тип WO1C, для погодозависимой теплогенерации

- Цифровой контроллер теплового насоса
- Управление нагревом емкостного водонагревателя
- Управление с помощью меню
- Управление дополнительным котлом
- Возможность каскадирования до 5 Vitocal (требуются принадлежности)
- Управление совместимыми вентустановками Viessmann Vitovent
- Нагрев бассейна
- Оптимизация использования тока фотоэлектрических панелей
- Интегрированный тепловой счетчик
- Управление проточным нагревателем теплоносителя

Для отопительных контуров со смесителем, оптимизации использования фотоэлектрических панелей, дополнительного котла и нагрева бассейна требуются дополнительные элементы (см. Принадлежности)

Комплект поставки:

Комплектный тепловой насос в виде сплит-системы, состоящий из наружного и внутреннего блоков.

Внутренний блок
- Встроенный переключающий клапан отопление/горячая вода
- Встроенный энергоэффективный насос вторичного контура
- Группа безопасности для контура отопления
- Погодозависимый контроллер Vitotronic 200 с датчиком наружной температуры
- Расширительный бак (10 литров)
- Реле расхода
- Настенный крепеж

Наружный блок
- С заполненным хладагентом (R410A) для трубопровода длиной до 10 м, подключениями под развальцовку, инверторным звукоизолированным компрессором, реверсивным клапаном, электронным расширительным клапаном, испарителем, обогревом ванны конденсата и вентилятором

Указание!
Соединительный BUS-кабель от наружного к внутреннему блоку должен быть заказан отдельно, см. Принадлежности.

5813362

Тип Вольтаж	Номинальная тепловая мощность (кВт) в рабочих точках A7/W35 b A-7/W35 (EN 14511)						MG W
	4,5 4,2	6,1 5,6	8,2 6,0	11,5 7,5	13,5 8,1	15,5 9,1	
AWB-M 101.A04 **230**	Z014651 **3.330,–**	–	–	–	–	–	№ заказа **евро**
AWB-M 101.A06 **230**	–	Z014652 **3.513,–**	–	–	–	–	№ заказа **евро**
AWB-M 101.A08 **230**	–	–	Z014653 **3.662,–**	–	–	–	№ заказа **евро**
AWB-M 101.A12 **230**	–	–	–	Z014666 **4.787,–**	–	–	№ заказа **евро**
AWB-M 101.A14 **230**	–	–	–	–	Z014667 **5.160,–**	–	№ заказа **евро**
AWB-M 101.A16 **230**	–	–	–	–	–	Z014668 **5.565,–**	№ заказа **евро**
Технические данные							
Коэффициент мощности (COP) A2	3,9	3,4	3,5	3,4	3,5	3,4	
Коэффициент мощности (COP) A7	4,6	4,8	4,6	4,7	4,7	4,5	
Диапазон тепловой мощности A2	2,5 - 6,6	3,5 - 8,6	4,0 - 9,3	4,2 - 10,3	4,6 - 11,0	5,0 - 11,6	кВт
Диапазон тепловой мощности A7	3,2 - 8,4	4,2 - 10,2	5,2 - 12,1	6,1 - 15,9	7,0 - 18,5	6,8 - 17,1	кВт
Температура подающей линии	55	55	55	55	55	55	°C
Уровень шума	64	64	64	64	64	64	дБ(A)
Ширина внутреннего блока	450	450	450	450	450	450	мм
Высота внутреннего блока	880	880	880	880	880	880	мм
Длина внутреннего блока	370	370	370	370	370	370	мм
Масса внутреннего блока	42	42	42	45	45	45	кг
Ширина наружного блока	980	980	980	900	900	900	мм
Высота наружного блока	790	790	790	1345	1345	1345	мм
Длина наружного блока	360	360	360	412	412	412	мм
Масса наружного блока	77	80	80	107	107	107	кг
Труба горячего газа	16	16	16	16	16	16	Ø мм
Жидкостный трубопровод	10	10	10	10	10	10	Ø мм
Номинальная тепловая мощность A2/W35	4,5	6,0	6,7	7,9	8,5	9,2	кВт

Коэффициент мощности COP в рабочей точке A7/W35 по EN 14511 при номинальной тепловой мощности.
Измерение интегрального уровня шума в номинальной точке по DIN EN ISO 12102 / DIN EN ISO 9614-2.

Отопительная установка

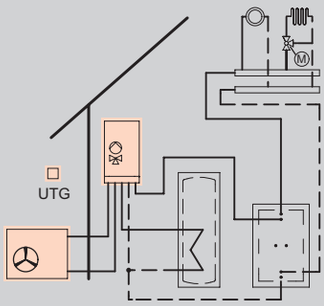

- 1 Heizkreis ohne Mischer
- 2 Heizkreise mit Mischer

Контроллер

Vitotronic 200
Тип WO1C, для погодозависимой теплогенерации

- Цифровой контроллер теплового насоса
- Управление нагревом емкостного водонагревателя
- Управление с помощью меню
- Управление дополнительным котлом
- Возможность каскадирования до 5 Vitocal (требуются принадлежности)
- Управление совместимыми вентустановками Viessmann Vitovent
- Нагрев бассейна
- Оптимизация использования тока фотоэлектрических панелей
- Интегрированный тепловой счетчик
- Управление проточным нагревателем теплоносителя

Для отопительных контуров со смесителем, оптимизации использования фотоэлектрических панелей, дополнительного котла и нагрева бассейна требуются дополнительные элементы (см. Принадлежности).

Комплект поставки:

Комплектный тепловой насос в виде сплит-системы, состоящий из наружного и внутреннего блоков.

Внутренний блок
- Встроенный переключающий клапан отопление/горячая вода
- Встроенный энергоэффективный насос вторичного контура
- Группа безопасности для контура отопления
- Погодозависимый контроллер Vitotronic 200 с датчиком наружной температуры
- Расширительный бак (10 литров)
- Реле расхода
- Настенный крепеж

Наружный блок
- С заполненным хладагентом (R410A) для трубопровода длиной до 10 м, подключениями под развальцовку, инверторным звукоизолированным компрессором, реверсивным клапаном, электронным расширительным клапаном, испарителем, обогревом ванны конденсата и вентилятором

Указание!
Соединительный BUS-кабель от наружного к внутреннему блоку должен быть заказан отдельно, см. Принадлежности.

5813362

Тип Вольтаж	Nenn-Wärmeleistung (кВт) bei Betriebspunkt A7/W35 bzw. A-7/W35 (nach EN 14511)				MG W
	11,5 7,4	13,5 7,9	15,7 8,7		
AWB 101.A12 **400**	Z014669 **5.654,–**	**–**	**–**		№ заказа **евро**
AWB 101.A14 **400**	**–**	Z014670 **6.089,–**	**–**		№ заказа **евро**
AWB 101.A16 **400**	**–**	**–**	Z014671 **6.555,–**		№ заказа **евро**
Технические данные					
Коэффициент мощности (COP) A2	3,3	3,3	3,3		
Коэффициент мощности (COP) A7	4,5	4,5	4,4		
Диапазон тепловой мощности A2	5,5 - 10,0	5,7 - 10,5	5,9 - 11,0		кВт
Диапазон тепловой мощности A7	6,0 - 15,5	6,8 - 16,1	7,6 - 16,7		кВт
Температура подающей линии	55	55	55		°C
Уровень шума	64	64	64		дБ(A)
Ширина внутреннего блока	450	450	450		мм
Высота внутреннего блока	880	880	880		мм
Длина внутреннего блока	370	370	370		мм
Масса внутреннего блока	45	45	45		кг
Ширина наружного блока	900	900	900		мм
Высота наружного блока	1345	1345	1345		мм
Длина наружного блока	412	412	412		мм
Масса наружного блока	114	114	114		кг
Труба горячего газа	16	16	16		Ø мм
Жидкостный трубопровод	10	10	10		Ø мм
Номинальная тепловая мощность A2/W35	7,4	8,4	9,5		кВт

Коэффициент мощности COP в рабочей точке A7/W35 по EN 14511 при номинальной тепловой мощности.
Измерение интегрального уровня шума в номинальной точке по DIN EN ISO 12102 / DIN EN ISO 9614-2.

VITOCAL 100-S

Воздушно/водяной тепловой насос, сплит-система
Vitocal 100-S, тип AWB-M-E 101.A
отопление и интегрированный проточный нагреватель теплоносителя

Отопительная установка

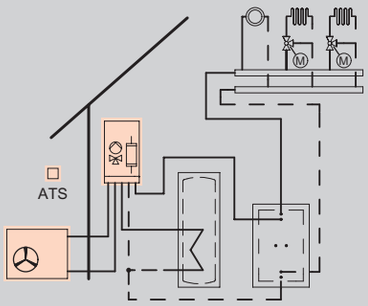

- 1 контур отопления без смесителя
- 2 контура отопления со смесителем

Контроллер

Vitotronic 200
Тип WO1C, для погодозависимой теплогенерации

- Цифровой контроллер теплового насоса
- Управление нагревом емкостного водонагревателя
- Управление с помощью меню
- Управление проточным нагревателем теплоносителя
- Управление дополнительным котлом
- Возможность каскадирования до 5 Vitocal (требуются принадлежности)
- Управление совместимыми вентустановками Viessmann Vitovent
- Нагрев бассейна
- Оптимизация использования тока фотоэлектрических панелей
- Интегрированный тепловой счетчик

Для отопительных контуров со смесителем, оптимизации использования фотоэлектрических панелей, дополнительного котла и нагрева бассейна требуются дополнительные элементы (см. Принадлежности)

Комплект поставки:

Комплектный тепловой насос в виде сплит-системы, состоящий из наружного и внутреннего блоков.

Внутренний блок
- Встроенный переключающий клапан отопление/горячая вода
- Встроенный энергоэффективный насос вторичного контура
- Группа безопасности для контура отопления
- Встроенный проточный нагреватель теплоносителя
- Погодозависимый контроллер Vitotronic 200 с датчиком наружной температуры
- Расширительный бак (10 литров)
- Реле расхода
- Настенный крепеж

Наружный блок
- С заполненным хладагентом (R410A) для трубопровода длиной до 10 м, подключениями под развальцовку, инверторным звукоизолированным компрессором, реверсивным клапаном, электронным расширительным клапаном, испарителем, обогревом ванны конденсата и вентилятором

Указание!
Соединительный BUS-кабель от наружного к внутреннему блоку должен быть заказан отдельно, см. Принадлежности.

5813362

Воздушно/водяной тепловой насос, сплит-система
Vitocal 100-S, тип AWB-M-E 101.A
отопление и интегрированный проточный нагреватель теплоносителя

Тип Вольтаж	Номинальная тепловая мощность (кВт) в рабочих точках A7/W35 b A-7/W35 (EN 14511)						MG W
	4,5 4,2	6,1 5,6	8,2 6,0	11,5 7,5	13,5 8,1	15,5 9,1	
AWB-M-E 101.A04 **230**	Z014645 **3.429,–**	–	–	–	–	–	№ заказа **евро**
AWB-M-E 101.A06 **230**	–	Z014646 **3.612,–**	–	–	–	–	№ заказа **евро**
AWB-M-E 101.A08 **230**	–	–	Z014647 **3.761,–**	–	–	–	№ заказа **евро**
AWB-M-E 101.A12 **230**	–	–	–	Z014654 **4.887,–**	–	–	№ заказа **евро**
AWB-M-E 101.A14 **230**	–	–	–	–	Z014655 **5.260,–**	–	№ заказа **евро**
AWB-M-E 101.A16 **230**	–	–	–	–	–	Z014656 **5.665,–**	№ заказа **евро**
Технические данные							
Коэффициент мощности (COP) A2	3,9	3,4	3,5	3,4	3,5	3,4	
Коэффициент мощности (COP) A7	4,6	4,8	4,6	4,7	4,7	4,5	
Диапазон тепловой мощности A2	2,5 - 6,6	3,5 - 8,6	4,0 - 9,3	4,2 - 10,3	4,6 - 11,0	5,0 - 11,6	кВт
Диапазон тепловой мощности A7	3,2 - 8,4	4,2 - 10,2	5,2 - 12,1	6,1 - 15,9	7,0 - 16,5	6,8 - 17,1	кВт
Температура подающей линии	55	55	55	55	55	55	°C
Уровень шума	64	64	64	64	64	64	дБ(A)
Ширина внутреннего блока	450	450	450	450	450	450	мм
Высота внутреннего блока	880	880	880	880	880	880	мм
Длина внутреннего блока	370	370	370	370	370	370	мм
Масса внутреннего блока	45	45	45	48	48	48	кг
Ширина наружного блока	980	980	980	900	900	900	мм
Высота наружного блока	790	790	790	1345	1345	1345	мм
Длина наружного блока	360	360	360	412	412	412	мм
Масса наружного блока	77	80	80	107	107	107	кг
Труба горячего газа	16	16	16	16	16	16	Ø мм
Жидкостный трубопровод	10	10	10	10	10	10	Ø мм
Номинальная тепловая мощность A2/W35	4,5	6,0	6,7	7,9	8,5	9,2	кВт

Коэффициент мощности COP в рабочей точке A7/W35 по EN 14511 при номинальной тепловой мощности.
Измерение интегрального уровня шума в номинальной точке по DIN EN ISO 12102 / DIN EN ISO 9614-2.

VITOCAL 100-S

Воздушно/водяной тепловой насос, сплит-система
Vitocal 100-S, тип AWB-E 101.A
отопление и интегрированный проточный нагреватель теплоносителя

Отопительная установка

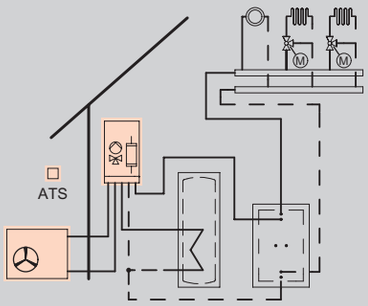

- 1 Heizkreis ohne Mischer
- 2 Heizkreise mit Mischer

Контроллер

Vitotronic 200
Тип WO1C, для погодозависимой теплогенерации

- Цифровой контроллер теплового насоса
- Управление нагревом емкостного водонагревателя
- Управление с помощью меню
- Управление проточным нагревателем теплоносителя
- Управление дополнительным котлом
- Возможность каскадирования до 5 Vitocal (требуются принадлежности)
- Управление совместимыми вентустановками Viessmann Vitovent
- Нагрев бассейна
- Оптимизация использования тока фотоэлектрических панелей
- Интегрированный тепловой счетчик

Для отопительных контуров со смесителем, оптимизации использования фотоэлектрических панелей, дополнительного котла и нагрева бассейна требуются дополнительные элементы (см. Принадлежности).

Комплект поставки:

Комплектный тепловой насос в виде сплит-системы, состоящий из наружного и внутреннего блоков.

Внутренний блок
- Встроенный переключающий клапан отопление/горячая вода
- Встроенный энергоэффективный насос вторичного контура
- Группа безопасности для контура отопления
- Встроенный проточный нагреватель теплоносителя
- Погодозависимый контроллер Vitotronic 200 с датчиком наружной температуры
- Расширительный бак (10 литров)
- Реле расхода
- Настенный крепеж

Наружный блок
- С заполненным хладагентом (R410A) для трубопровода длиной до 10 м, подключениями под развальцовку, инверторным звукоизолированным компрессором, реверсивным клапаном, электронным расширительным клапаном, испарителем, обогревом ванны конденсата и вентилятором

Указание!
Соединительный BUS-кабель от наружного к внутреннему блоку должен быть заказан отдельно, см. Принадлежности.

5813362

Воздушно/водяной тепловой насос, сплит-система
Vitocal 100-S, тип AWB-E 101.A
отопление и интегрированный проточный нагреватель теплоносителя

Тип Вольтаж	Номинальная тепловая мощность (кВт) в рабочих точках A7/W35 b A-7/W35 (EN 14511)				MG W
	11,5 7,4	13,5 7,9	15,7 8,7		
AWB-E 101.A12 **400**	Z014657 **5.754,–**	–	–		№ заказа **евро**
AWB-E 101.A14 **400**	–	Z014658 **6.189,–**	–		№ заказа **евро**
AWB-E 101.A16 **400**	–	–	Z014659 **6.655,–**		№ заказа **евро**
Технические данные					
Коэффициент мощности (COP) A2	3,3	3,3	3,3		
Коэффициент мощности (COP) A7	4,5	4,5	4,4		
Диапазон тепловой мощности A2	5,5 - 10,0	5,7 - 10,5	5,9 - 11,0		кВт
Диапазон тепловой мощности A7	6,0 - 15,5	6,8 - 16,1	7,6 - 16,7		кВт
Температура подающей линии	55	55	55		°C
Уровень шума	64	64	64		дБ(A)
Ширина внутреннего блока	450	450	450		мм
Высота внутреннего блока	880	880	880		мм
Длина внутреннего блока	370	370	370		мм
Масса внутреннего блока	48	48	48		кг
Ширина наружного блока	900	900	900		мм
Высота наружного блока	1345	1345	1345		мм
Длина наружного блока	412	412	412		мм
Масса наружного блока	114	114	114		кг
Труба горячего газа	16	16	16		Ø мм
Жидкостный трубопровод	10	10	10		Ø мм
Номинальная тепловая мощность A2/W35	7,4	8,4	9,5		кВт

Коэффициент мощности COP в рабочей точке A7/W35 по EN 14511 при номинальной тепловой мощности.
Измерение интегрального уровня шума в номинальной точке по DIN EN ISO 12102 / DIN EN ISO 9614-2.

VITOCAL 100-S

Воздушно/водяной тепловой насос, сплит-система
Vitocal 100-S, тип AWB-M-E-AC 101.A
отопление, охлаждение и интегрированный проточный нагреватель теплоносителя

Отопительная установка

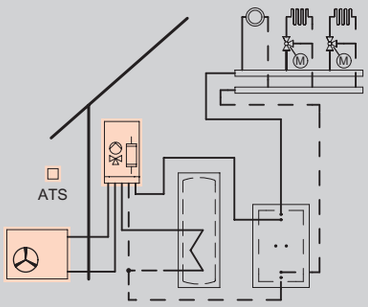

- 1 Heizkreis ohne Mischer
- 2 Heizkreise mit Mischer

Контроллер

Vitotronic 200
Тип WO1C, für witterungsgeführten Betrieb

- Цифровой контроллер теплового насоса
- Управление нагревом емкостного водонагревателя
- Управление с помощью меню
- Управление проточным нагревателем теплоносителя
- Управление дополнительным котлом
- Возможность каскадирования до 5 Vitocal (требуются принадлежности)
- Управление совместимыми вентустановками Viessmann Vitovent
- Функция охлаждения "active cooling" для 2 контуров со смесителем и 1 контуром без смесителя
- Нагрев бассейна
- Оптимизация использования тока фотоэлектрических панелей
- Интегрированный тепловой счетчик

Для отопительных контуров со смесителем, оптимизации использования фотоэлектрических панелей, дополнительного котла и нагрева бассейна требуются дополнительные элементы (см. Принадлежности).

Комплект поставки:

Комплектный тепловой насос в виде сплит-системы, состоящий из наружного и внутреннего блоков.

Внутренний блок
- Встроенный переключающий клапан отопление/горячая вода
- Встроенный энергоэффективный насос вторичного контура
- Группа безопасности для контура отопления
- Встроенный проточный нагреватель теплоносителя
- Погодозависимый контроллер Vitotronic 200 с датчиком наружной
- температуры
- Расширительный бак (10 литров)
- Реле расхода
- Настенный крепеж

Наружный блок
- С заполненным хладагентом (R410A) для трубопровода длиной до 10 м, подключениями под развальцовку, инверторным звукоизолированным компрессором, реверсивным клапаном, электронным расширительным клапаном, испарителем, обогревом ванны конденсата и вентилятором

Указание!
Соединительный BUS-кабель от наружного к внутреннему блоку должен быть заказан отдельно, см. Принадлежности.

5813362

Воздушно/водяной тепловой насос, сплит-система
Vitocal 100-S, тип AWB-M-E-AC 101.A
отопление, охлаждение и интегрированный проточный нагреватель теплоносителя

Тип Вольтаж	Номинальная тепловая мощность (кВт) в рабочих точках A7/W35 b A-7/W35 (EN 14511)							MG W
	4,5 4,2	6,1 5,6	8,2 6,0	11,5 7,5	13,5 8,1	15,5 9,1		
AWB-M-E-AC 101.A04 **230**	Z014648 **3.516,–**	–	–	–	–	–		№ заказа **евро**
AWB-M-E-AC 101.A06 **230**	–	Z014649 **3.699,–**	–	–	–	–		№ заказа **евро**
AWB-M-E-AC 101.A08 **230**	–	–	Z014650 **3.848,–**	–	–	–		№ заказа **евро**
AWB-M-E-AC 101.A12 **230**	–	–	–	Z014660 **4.974,–**	–	–		№ заказа **евро**
AWB-M-E-AC 101.A14 **230**	–	–	–	–	Z014661 **5.347,–**	–		№ заказа **евро**
AWB-M-E-AC 101.A16 **230**	–	–	–	–	–	Z014662 **5.752,–**		№ заказа **евро**
Технические данные								
Коэффициент мощности (COP) A2	3,9	3,4	3,5	3,4	3,5	3,4		
Коэффициент мощности (COP) A7	4,6	4,8	4,6	4,7	4,7	4,5		
Диапазон тепловой мощности A2	2,5 - 6,6	3,5 - 8,6	4,0 - 9,3	4,2 - 10,3	4,6 - 11,0	5,0 - 11,6		кВт
Диапазон тепловой мощности A7	3,2 - 8,4	4,2 - 10,2	5,2 - 12,1	6,1 - 15,9	7,0 - 16,5	6,8 - 17,1		кВт
Kühlleistung	4,7	5,7	6,4	8,1	9,0	9,5		кВт
Leistungszahl (EER)	4,1	4,2	3,9	4,0	3,8	3,7		
Температура подающей линии	55	55	55	55	55	55		°C
Уровень шума	64	64	64	64	64	64		дБ(A)
Ширина внутреннего блока	450	450	450	450	450	450		мм
Высота внутреннего блока	880	880	880	880	880	880		мм
Длина внутреннего блока	370	370	370	370	370	370		мм
Масса внутреннего блока	45	45	45	48	48	48		кг
Ширина наружного блока	980	980	980	900	900	900		мм
Высота наружного блока	790	790	790	1345	1345	1345		мм
Длина наружного блока	360	360	360	412	412	412		мм
Масса наружного блока	77	80	80	107	107	107		кг
Труба горячего газа	16	16	16	16	16	16		Ø мм
Жидкостный трубопровод	10	10	10	10	10	10		Ø мм
Номинальная тепловая мощность A2/W35	4,5	6,0	6,7	7,9	8,5	9,2		кВт

Коэффициент мощности COP в рабочей точке A7/W35 по EN 14511 при номинальной тепловой мощности.
Мощность охлаждения и EER в рабочей точке A35/W18 по EN 14511.
Измерение интегрального уровня шума в номинальной точке по DIN EN ISO 12102 / DIN EN ISO 9614-2.

VITOCAL 100-S

Воздушно/водяной тепловой насос, сплит-система
Vitocal 100-S, тип AWB-E-AC 101.A
отопление, охлаждение и интегрированный проточный нагреватель теплоносителя

Heizungsanlage

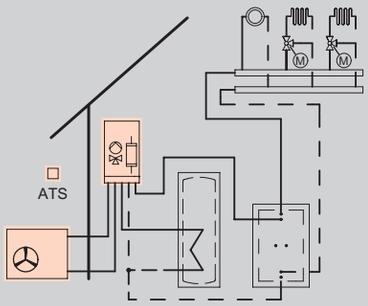

- 1 контур отопления без смесителя
- 2 контура отопления со смесителем

Regelung

Vitotronic 200
Тип WO1C, для погодозависимой теплогенерации

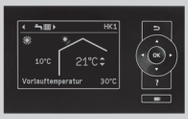

- Цифровой контроллер теплового насоса
- Управление нагревом емкостного водонагревателя
- Управление с помощью меню
- Управление проточным нагревателем теплоносителя
- Управление дополнительным котлом
- Возможность каскадирования до 5 Vitocal (требуются принадлежности)
- Управление совместимыми вентустановками Viessmann Vitovent
- Функция охлаждения "active cooling" для 2 контуров со смесителем и 1 контуром без смесителя
- Нагрев бассейна
- Оптимизация использования тока фотоэлектрических панелей
- Интегрированный тепловой счетчик

Для отопительных контуров со смесителем, оптимизации использования фотоэлектрических панелей, дополнительного котла и нагрева бассейна требуются дополнительные элементы (см. Принадлежности).

Комплект поставки:

Комплектный тепловой насос в виде сплит-системы, состоящий из наружного и внутреннего блоков.

Внутренний блок
- Встроенный переключающий клапан отопление/горячая вода
- Встроенный энергоэффективный насос вторичного контура
- Группа безопасности для контура отопления
- Встроенный проточный нагреватель теплоносителя
- Погодозависимый контроллер Vitotronic 200 с датчиком наружной температуры
- Расширительный бак (10 литров)
- Реле расхода
- Настенный крепеж

Наружный блок
- С заполненным хладагентом (R410A) для трубопровода длиной до 10 м, подключениями под развальцовку, инверторным звукоизолированным компрессором, реверсивным клапаном, электронным расширительным клапаном, испарителем, обогревом ванны конденсата и вентилятором

Указание!
Соединительный BUS-кабель от наружного к внутреннему блоку должен быть заказан отдельно, см. Принадлежности.

5813362

Воздушно/водяной тепловой насос, сплит-система
Vitocal 100-S, тип AWB-E-AC 101.A
отопление, охлаждение и интегрированный проточный нагреватель теплоносителя

	Тип Вольтаж	Номинальная тепловая мощность (кВт) в рабочих точках A7/W35 b A-7/W35 (EN 14511)				MG W
		11,5 7,4	13,5 7,9	15,7 8,7		
	AWB-E-AC 101.A12 400	Z014663 **5.841,–**	**–**	**–**		№ заказа **евро**
	AWB-E-AC 101.A14 400	**–**	Z014664 **6.276,–**	**–**		№ заказа **евро**
	AWB-E-AC 101.A16 400	**–**	**–**	Z014665 **6.742,–**		№ заказа **евро**
	Технические данные					
	Коэффициент мощности (COP) A2	3,3	3,3	3,3		
	Коэффициент мощности (COP) A7	4,5	4,5	4,4		
	Диапазон тепловой мощности A2	5,5 - 10,0	5,7 - 10,5	5,9 - 11,0		кВт
	Диапазон тепловой мощности A7	6,0 - 15,5	6,8 - 16,1	7,6 - 16,7		кВт
	Kühlleistung	7,9	8,9	9,3		кВт
	Leistungszahl (EER)	3,8	3,6	3,6		
	Температура подающей линии	55	55	55		°C
	Уровень шума	64	64	64		дБ(A)
	Ширина внутреннего блока	450	450	450		мм
	Высота внутреннего блока	880	880	880		мм
	Длина внутреннего блока	370	370	370		мм
	Масса внутреннего блока	48	48	48		кг
	Ширина наружного блока	900	900	900		мм
	Высота наружного блока	1345	1345	1345		мм
	Длина наружного блока	412	412	412		мм
	Масса наружного блока	114	114	114		кг
	Труба горячего газа	16	16	16		Ø мм
	Жидкостный трубопровод	10	10	10		Ø мм
	Номинальная тепловая мощность A2/W35	7,4	8,4	9,5		кВт

Коэффициент мощности COP в рабочей точке A7/W35 по EN 14511 при номинальной тепловой мощности.
Мощность охлаждения и EER в рабочей точке A35/W18 по EN 14511.
Измерение интегрального уровня шума в номинальной точке по DIN EN ISO 12102 / DIN EN ISO 9614-2.

11.5

Принадлежности

Vitocell 100-W

		MG W
Vitocell 100-W, тип SVPA, белого цвета Для аккумулирования теплоносителя в сочетании с тепловыми насосами тепловой мощностью до 17 кВт с перепускным клапаном (DN 25, R 1). Для обеспечения минимального объема установки. ■ С теплоизоляцией из пенополистирола и обшивкой из листового металла, для настенного монтажа, в комплекте с монтажной планкой ■ Объем 46 л ■ Цвет белый	Z015310 **428,–**	№ заказа **евро**

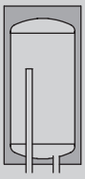

► *Данные о буферных емкостях отопительного контура см. в регистре 17.*

Принадлежности

		MG W
3-ходовой переключающий клапан Для установки с обратную магистраль при каскадном применении.	ZK02928 **139,–**	№ заказа **евро**
Проточный нагреватель теплоносителя Для встраивания во внутренний блок. Для типов, не оснащенных проточным водонагревателем в состоянии при поставке. ■ 3-ступенчатая регулировка мощности 3,6 и 9 кВт	ZK02936 **232,–**	№ заказа **евро**

Отопительный контур

		MG W
Шаровой кран с фильтром (G 1 ¼) Шаровой кран с интегрированным водяным фильтром из нержавеющей стали. Для установки в обратную магистраль и для защиты конденсатора от грязи.	ZK03206 **60,–**	№ заказа **евро**

5813362

Принадлежности

11.5

Отопительный контур Подключение к отопительному контуру (номинальный диаметр)	DN20 - ¾"	DN25 - 1"	DN32-1¼"	MG W
Насосная группа отопительного контура Divicon для контура A1				
Насосная группа отопительного контура Divicon без смесителя ■ Насос отопительного контура (энергоэффективный насос с регулируемой частотой вращения), с кабелем и штекером. ■ Обратный клапан ■ 2 шаровых крана с термометром ■ Теплоизоляция				
Насосная группа отопительного контура Divicon в сборе Без смесителя с насосом Wilo Yonos Para 25/6.	7521287 **683,–**	7521288 **708,–**	**–**	№ заказа **евро**
Насосная группа отопительного контура Divicon в сборе Без смесителя с насосом Wilo Yonos Para Opt 25/7,5.	**–**		ZK01831 **735,–**	№ заказа **евро**
Насосная группа отопительного контура Divicon для контура M2				
Насосная группа отопительного контура Divicon в виде монтажного комплекта ■ Насос отопительного контура, с кабелем и штекером (поставляется в отдельной упаковке). ■ Обратный клапан ■ 2 шаровых крана с термометром ■ Теплоизоляция *Комплекты привода смесителя должны заказываться отдельно.*				
Монтажный комплект насосной группы Divicon с 3-ходовым смесителем ■ С энергоэффективным насосом Wilo Yonos Para 25/6 с регулируемой частотой вращения. ■ С соединительным кабелем (длина 3,5 м).	ZK00967 **722,–**	ZK00968 **743,–**	**–**	№ заказа **евро**
Монтажный комплект насосной группы Divicon с 3-ходовым смесителем ■ С энергоэффективным насосом Wilo Yonos Para Opt. 25/7.5 с регулируемой частотой вращения. ■ С соединительным кабелем (длина 3,5 м).	**–**		ZK01825 **780,–**	№ заказа **евро**
Насосная группа отопительного контура Divicon для контура M3				
Насосная группа отопительного контура Divicon со смесителем ■ Насос отопительного контура (энергоэффективный насос с регулируемой частотой вращения), с кабелем и штекером. ■ Обратный клапан ■ 2 шаровых крана с термометром ■ Теплоизоляция ■ Комплект привода смесителя для (абонент шины KM) с соединительным кабелем (длиной 3,5 м).				
Насосная группа отопительного контура Divicon в сборе ■ С 3-ходовым смесителем и комплектом привода смесителя. ■ С блоком управления и электроприводом смесителя. ■ С насосом Wilo Yonos PARA 25/6.	7521285 **1.264,–**	7521286 **1.289,–**	**–**	№ заказа **евро**
Насосная группа отопительного контура Divicon в сборе ■ С 3-ходовым смесителем и комплектом привода смесителя. ■ С блоком управления и электроприводом смесителя. ■ С насосом Wilo Yonos PARA Opt. 25/7.5	**–**		ZK01830 **1.347,–**	№ заказа **евро**
Настенное крепление для отдельного Divicon (соединение "котел - Divicon" предоставляется заказчиком)	7465894 **40,–**			№ заказа **евро**
Байпасный клапан Для гидравлической балансировки отопительного контура. 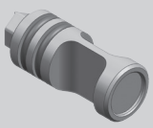	7464889 **10,–**			№ заказа **евро**

5813362

11.5

Принадлежности

Отопительный контур

Подключение к отопительному контуру (номинальный диаметр)	DN20 - ¾"	DN25 - 1"	DN32-1¼"	MG W
Распределительный коллектор для 2 насосных групп Divicon ■ С теплоизоляцией ■ Монтаж на стене (с отдельно заказываемым настенным креплением). 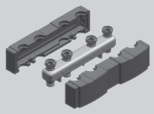	7460638 **229,–**		7466337 **260,–**	№ заказа **евро**
Распределительный коллектор для 3 насосных групп Divicon ■ С теплоизоляцией ■ Монтаж на стене (с отдельно заказываемым настенным креплением). 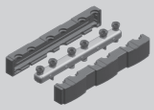	7460643 **317,–**		7466340 **360,–**	№ заказа **евро**
Настенное крепление для распределительного коллектора (соединение "котел - распределительный коллектор" предоставляется заказчиком) 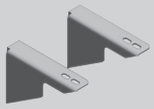	7465439 **40,–**			№ заказа **евро**

Указание!
- При подборе насосной группы отопительного контура Divicon следует учитывать документацию по проектированию.
- Насосные группы Divicon не предназначены для контуров отопления, используемых также для охлаждения.

Комплект привода смесителя для отопительного контура

Подключение к отопительному контуру (номинальный диаметр)	DN20 - ¾"	DN25 - 1"	DN32-1¼"	MG W
Комплект привода смесителя Для отопительного контура со смесителем, с кабелями и штекерами. ■ Электропривод смесителя с соединительным кабелем (длиной 4,0 м) для смесителей Viessmann DN 20 - 50, R ½ - 1¼ (кроме фланцевых смесителей). ■ Датчик температуры подачи в качестве накладного датчика температуры (NTC 10 кОм) с соединительным кабелем (длина 5,8 м) и штекером. ■ Штекер для насоса отопительного контура. Для 1-ого контура сос смесителем (M2) и при интеграции внешнего теплогенератора, прямое управление через Vitotronic 200.	7441998 **349,–**			№ заказа **евро**

5813362

Принадлежности для приготовления горячей воды

Vitocell 100-V

Объем (литров)	300	MG W
Vitocell 100-V, Тип CVAA Емкостный водонагреватель ■ Объем 300 л ■ Стальной, с внутренним эмалевым покрытием "Ceraprotect" ■ Стандартная теплоизоляция ■ Цвет серебристый ■ Может быть установлена одна электронагревательная вставка.	Z013672 **1.170,–**	№ заказа **евро**

Vitocell 100-W

Объем (литров)	300	MG W
Vitocell 100-W, Тип CVAA Емкостный водонагреватель ■ Объем 300 л ■ Стальной, с внутренним эмалевым покрытием "Ceraprotect" ■ Стандартная теплоизоляция ■ Цвет белый ■ Может быть установлена одна электронагревательная вставка.	Z013673 **1.127,–**	№ заказа **евро**

► *Выбор емкостных водонагревателей выполнять в соответствии с документацией по проектированию.*

Электронагревательная вставка

Объем водонагревателя (л)	300	MG W
Электронагревательная вставка EHE Тепловая мощность по выбору **2, 4 или 6 кВт.**. Возможность использования для нагрева воды низкой и средней жесткости до 14 нем. град. жесткости (средний диапазон жесткости, до 2,5 моль/м3). Для монтажа в Vitocell. ■ Защитный ограничитель температуры ■ Терморегулятор ■ Фланец ■ Колпак фланца (серебристый) ■ Уплотнение	Z012676 **556,–**	№ заказа **евро**

Принадлежности

Объем водонагревателя (л)	300	MG W
Анод с электропитанием ■ Техническое обслуживание не требуется. ■ Вместо имеющегося в комплекте поставки магниевого анода.	7265008 **373,–**	№ заказа **евро**
Блок предохранительных устройств (DN 20, R 1) ■ Мембранный предохранительный клапан 10 бар ■ Запорный вентиль ■ Обратный клапан и контрольный штуцер ■ Патрубок для подключения манометра	7180662 **190,–**	№ заказа **евро**

11.5

Принадлежности для приготовления горячей воды

Vitocell 100-B

Объем водонагревателя (л)	300	500	MG W
Vitocell 100-B, Тип CVBB Емкостный водонагреватель с двумя нагревательными спиралями ■ Объем 300 литров ■ Из стали, с внутренним эмалевым покрытием Ceraprotect ■ Цвет серебристый ■ Нижний змеевик для нагрева от теплового насоса ■ Верхний змеевик для догрева дополнительным теплогенератором ■ Может быть установлена одна электронагревательная вставка	Z013674 **1.378,–**	**–**	№ заказа **евро**
Vitocell 100-B, Тип CVB Емкостный водонагреватель с двумя нагревательными спиралями ■ Объем 500 литров ■ Из стали, с внутренним эмалевым покрытием Ceraprotect ■ Цвет серебристый ■ Нижний змеевик для нагрева от теплового насоса ■ Верхний змеевик для догрева дополнительным теплогенератором ■ Может быть установлена одна электронагревательная вставка	**–**	Z002578 **2.119,–**	№ заказа **евро**

Vitocell 100-W

Объем водонагревателя (л)	300	500	MG W
Vitocell 100-W, Тип CVBB Емкостный водонагреватель с двумя нагревательными спиралями ■ Объем 300 литров ■ Из стали, с внутренним эмалевым покрытием Ceraprotect ■ Цвет белый ■ Нижний змеевик для нагрева от теплового насоса ■ Верхний змеевик для догрева дополнительным теплогенератором ■ Может быть установлена одна электронагревательная вставка	Z013675 **1.378,–**	**–**	№ заказа **евро**

► *Выбор емкостных водонагревателей выполнять в соответствии с документацией по проектированию.*

Электронагревательная вставка

Объем водонагревателя (л)	300	500	MG W
Электронагревательная вставка EHE Тепловая мощность по выбору **2, 4 или 6 кВт.** Возможность использования для нагрева воды низкой и средней жесткости до 14°dH нем. град. жесткости (средний диапазон жесткости, до 2,5 моль/м3). Для монтажа в Vitocell. ■ Защитный ограничитель температуры ■ Терморегулятор ■ Фланец ■ Колпак фланца (серебристый) ■ Уплотнение	Z012676 **556,–**	Z012677 **557,–**	№ заказа **евро**

Принадлежности

Объем водонагревателя (л)	300	500	MG W
Анод с электропитанием ■ Техническое обслуживание не требуется. ■ Вместо имеющегося в комплекте поставки магниевого анода.	7265008 **373,–**		№ заказа **евро**
Блок предохранительных устройств (DN 20, R 1) ■ Мембранный предохранительный клапан 10 бар ■ Запорный вентиль I ■ Обратный клапан и контрольный штуцер ■ Патрубок для подключения манометра	7180662 **190,–**		№ заказа **евро**

5813362

Принадлежности для охлаждения
для типов AWB-M-E-AC/AWB-E-AC

Охлаждение

Навесной датчик влажности 230 В ■ Для регистрации точки росы. ■ Для предотвращения образования конденсата	7452646 **435,–**	№ заказа **евро** **MG W**
Реле контроля защиты от замерзания Предохранительный выключатель для защиты от замерзания теплового насоса	7179164 **132,–**	№ заказа **евро** **MG W**

Указание!
Для контура охлаждения со смесителем требуется одна из следующих принадлежностей:
■ Блок управления приводом смесителя (монтаж на стене) Зак.№ ZK02941
■ Комплект привода смесителя (монтаж на смесителе) Зак.№ ZK02940
■ Комплект привода смесителя Зак.№ 7441998
Siehe auch Register 11.1.

Переключающие клапаны

		MG W
3-ходовой переключающий клапан ■ С электроприводом. ■ Подключения R1 (внутренняя резьба).	7814924 **269,–**	№ заказа **евро**

Датчики

		MG W
Накладной датчик температуры (NTC 10 кОм) ■ Для регистрации температуры на поверхности трубы ■ С соединительным кабелем (длина 5,8 м) и штекером. Для измерения температуры подающей магистрали при охлаждении через **отдельный** контур охлаждения или через отопительный контур без смесителя.	7426463 **72,–**	№ заказа **евро**
Датчик температуры помещения (NTC 10 кОм) В корпусе для настенного монтажа Для измерения температуры помещения при охлаждении через **отдельный** контур охлаждения.	7438537 **76,–**	№ заказа **евро**

11.5

Принадлежности

Трубопроводы для хладагента для соединения компонентов сплит-системы

		MG W
Медная труба с теплоизоляцией ■ Одинарная трубка из SF-меди (EN 12735-1) для соединений с развальцовкой или паяных соединений. ■ Цвет теплоизоляции - белый.		
Медная труба с теплоизоляцией ■ 10 × 1 мм ■ Бухта 25 м. Жидкостный трубопровод	7249273 **408,–**	№ заказа евро
Медная труба с теплоизоляцией ■ 16 × 1 мм ■ Бухта 25 м. Трубопровод горячего газа	7441106 **578,–**	№ заказа евро

Теплоизоляция для трубопроводов хладагента

		MG W
Теплоизоляционная лента Рулон 10 м, 50 x 3 мм. Белого цвета. Самоклеящаяся. Для нанесения на неизолированные детали и места соединений.	7249275 **29–**	№ заказа евро
Клейкая лента из ПВХ Ширина 50 мм, цвет белый.	7249281 **34,–**	№ заказа евро

Соединительные элементы

		MG W
Соединительный ниппель Для соединения медных труб без пайки. Для каждого соединительного ниппеля требуются 2 накидные гайки под развальцовку.		
Соединительный ниппель 5/8 Для медной трубки 10 × 1 мм. 10 шт.	7249278 **66,–**	№ заказа евро
Соединительный ниппель 7/8 Для медной трубки 16 × 1 мм. 10 шт.	7441113 **104,–**	№ заказа евро

5813362

Принадлежности

Соединительные элементы

		MG W
Накидные гайки под развальцовку		
Накидные гайки под развальцовку 5/8 Для медной трубки 10 × 1 мм. 10 шт.	7249282 **30,–**	№ заказа евро
Накидные гайки под развальцовку 7/8 Для медной трубки 16 × 1 мм. 10 шт.	7441115 **49,–**	№ заказа евро
Евро-переходник под развальцовку Соединительный элемент (под пайку) для медного трубопровода и соединения с развальцовкой на приборе.		
Евро-переходник под развальцовку 5/8 Для медной трубки 10 × 1 мм. 10 шт.	7249285 **126,–**	№ заказа евро
Евро-переходник под развальцовку 7/8 Для медной трубки 16 × 1 мм. 10 шт.	7441117 **132,–**	№ заказа евро
Медное уплотнительное кольцо 5/8 10 шт. Сменные уплотнительные кольца для евро-переходника под развальцовку.	7249290 **6,40**	№ заказа евро
Медное уплотнительное кольцо 7/8 10 шт. Сменные уплотнительные кольца для евро-переходника под развальцовку.	7441119 **8,20**	№ заказа евро
Внутренние муфты под пайку Для соединения медных трубопроводов. 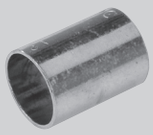		
Внутренняя медная муфта под пайку 10 мм 10 шт.	7249277 **7,–**	№ заказа евро
Внутренняя медная муфта под пайку 16 мм 10 шт.	7441121 **4,50**	№ заказа евро

11.5

Принадлежности

Консоли для наружного блока

Консоли для напольного монтажа наружного блока ■ Из алюминиевого профиля, высота 300 мм, длина 630 мм. ■ Для установки на уровне земли. ■ 2 штуки *Для типов 101.A04/06/08*	7441142 **119,–**	№ заказа евро MG W
Консоли для напольного монтажа наружного блока ■ Из алюминиевого профиля, высота 300 мм, длина 630 мм. ■ Для установки на уровне земли. ■ 2 штуки *Для типов 101.A12/14/16*	ZK02667 **130,–**	№ заказа евро MG W
Комплект консолей для настенного монтажа наружного блока ■ Для настенного монтажа ■ Из оцинкованного стального профиля, высота 520 мм, длина 600 мм ■ С демпферами для шумоизоляции наружного блока	7172386 **240,–**	№ заказа евро MG W

Монтажные комплекты

Монтажный комплект для настенного монтажа наружного блока ■ Медный жидкостный трубопровод 10 x 1 мм с теплоизоляцией, бухта 12,5 м. ■ Медный трубопровод горячего газа 16 x 1 мм с теплоизоляцией, бухта 12,5 м. ■ Комплект консолей для настенного монтажа. ■ 10 метров теплоизоляционной ленты 50 × 3 мм, белого цвета.	ZK00703 **999,–**	№ заказа евро MG W
Монтажный комплект для напольного монтажа наружного блока ■ Медный жидкостный трубопровод 10 x 1 мм с теплоизоляцией, бухта 12,5 м. ■ Медный трубопровод горячего газа 16 x 1 мм с теплоизоляцией, бухта 12,5 м. ■ 2 консоли для напольного монтажа из алюминиевого профиля. ■ 10 метров теплоизоляционной ленты 50 × 3 мм, белого цвета. *Для типов 101.A04/06/08*	ZK00291 **878,–**	№ заказа евро MG W
Монтажный комплект для напольного монтажа наружного блока ■ Медный жидкостный трубопровод 10 x 1 мм с теплоизоляцией, бухта 12,5 м. ■ Медный трубопровод горячего газа 16 x 1 мм с теплоизоляцией, бухта 12,5 м. ■ 2 консоли для напольного монтажа из алюминиевого профиля. ■ 10 метров теплоизоляционной ленты 50 × 3 мм, белого цвета. *Для типов 101.A12/14/16*	ZK02670 **889,–**	№ заказа евро MG W

5813362

Принадлежности

Монтажные комплекты

Монтажный комплект для напольного монтажа наружного блока ■ Медный жидкостный трубопровод 3/8 x 0,8 мм с теплоизоляцией, бухта 12,5 м. ■ Медный трубопровод горячего газа 5/8 x 1,0 мм с теплоизоляцией, бухта 12,5 м. ■ 2 консоли для напольного монтажа из алюминиевого профиля. ■ 10 метров теплоизоляционной ленты 50 × 3 мм, белого цвета. *Для типов 101.A12/14/16*	ZK02671 **618,–**	№ заказа евро MG W
Монтажный комплект для тыльного подключения наружного блока ■ Формованные уголки из меди для соединений под развальцовку или под пайку ■ Диаметр труб 10 x1 мм и 16 x 1 мм ■ Установка внутри наружного блока для прокладки подключений хладагента к тыльной стороне *Для типов 101.A04/06/08* 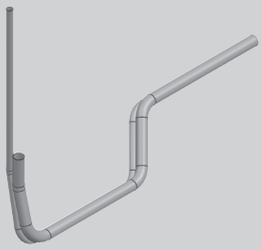	ZK02925 **43,–**	№ заказа евро MG W

Прочее

		MG W
Герметик Для уплотнения проходов трубопроводов хладагента через стены.	7441145 **61,–**	№ заказа евро
Уплотнительная лента Рулон длиной 5 метров 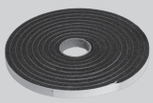	7441146 **15,–**	№ заказа евро

Чистящие средства

		MG W
Специальное чистящее средство 1-литровая бутылка с распылителем для чистки испарителя.	7249305 **41,–**	№ заказа евро

Принадлежности		
Электроподключения		MG W
Соединительный BUS-кабель, 15 м Соединительный кабель между наружным и внутренним блоками, со штекерами	ZK02668 **29,–**	№ заказа евро
Соединительный BUS-кабель, 30 м Соединительный кабель между наружным и внутренним блоками, со штекерами	ZK02669 **45,–**	№ заказа евро

Указание!
- Соединительный кабель BUS-кабель между наружным и внутренним блоками должен быть заказан в обязательном порядке
- Соединительные кабели не удлинять!

13.1 **Vitosol 100-F/100-FM/200-FM** Плоские коллекторы

13.2 **Vitosol 141-FM/ Vitocell** Гелиокомплекты для ГВС

13.4 **Vitosol 300-TM** Вакуумные трубчатые коллекторы

13.5 **Принадлежности** для Vitosol Гидравлические принадлежности

Контроллеры для гелиосистем

13.6 **Модуль управления гелиоустановкой и Vitosolic 100/200**

Емкостные водонагреватели для гелиоустановок
►см. регистр 17

13

5829909

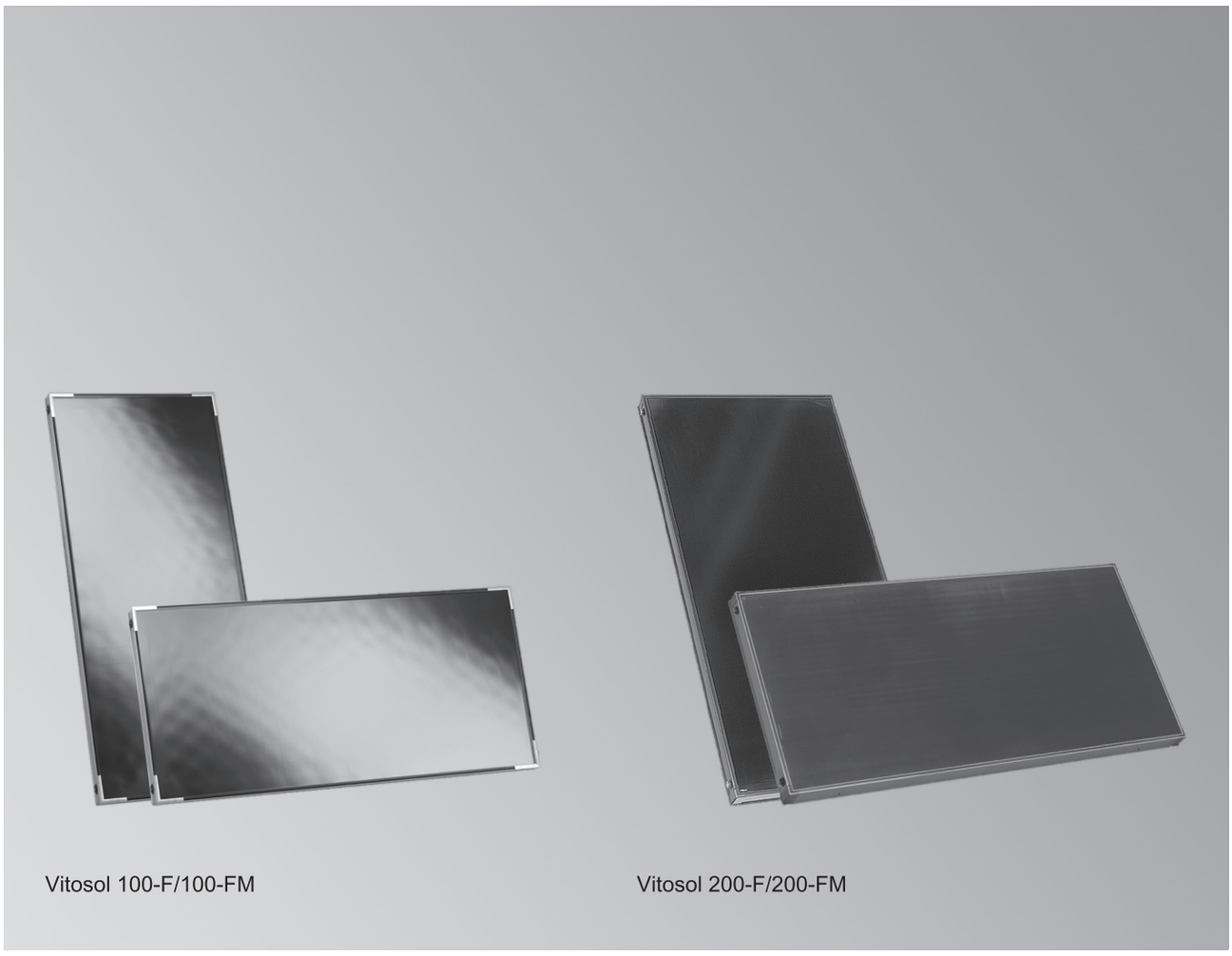

Vitosol 100-F/100-FM/200-FM

Плоские коллекторы
Тип SV1F и SH1F
Тип SV2F и SH2F
Для прибрежных регионов
Тип SV1B и SH1B

Для приготовления горячей воды, низкотемпературных систем отопления и нагрева воды в плавательных бассейнах с помощью теплообменника.

- Для вертикального или горизонтального монтажа,
- Для монтажа на скатных крышах (надкрышный монтаж).
- Для монтажа на плоских крышах и в произвольном месте (опорная стоечная конструкция).
- Для монтажа на фасадах, тип SH1B, SH1F и SH2F

Выдерживают давление до 6 бар (0,6 МПа).

- Мощные плоские коллекторы для надкрышного монтажа и монтажа на плоской кровле с автоматическим отключением при достижении заданной температуры ThermProtect (Vitosol 100-FM/200-FM) для безопасной работы гелиоустановки без образования пара.
- Специальные коллекторы для установки в прибрежных регионов (Vitosol 100-F) с особенно прочным покрытием поглотителя.
- Абсорбер в виде меандра с коллекторной трубкой. Коллекторы в количестве до 12 штук могут быть подключены параллельно.
- Vitosol 200-FM: Привлекательный дизайн коллектора, рама темно-синего цвета.
  Vitosol 100-F/100-FM: с алюминиевой рамой.
- Поглотитель с избирательным покрытием, прочная прозрачная крышка из специального стекла и высокоэффективная теплоизоляция обеспечивают высокую энергоотдачу гелиоустановки.
- Постоянная герметичность и высокая прочность за счет установленной по периметру алюминиевой рамы.
- Ударопрочная и коррозионно-стойкая задняя стенка.
- Удобная в монтаже система креплений Viessmann – единая конструкция для всех коллекторов Viessmann.
- Быстрое и надежное подключение коллекторов благодаря штекерным соединениям с гибкой нержавеющей гофрированной трубой

5/2018
5775282

VITOSOL 100-F/100-FM/200-FM

Отдельные коллекторы – **вертикальное исполнение**
Площадь поглотителя 2,3 м²

Гелиоустановка

Vitosol 100-FM, тип SV1F
Vitosol 100-F, тип SV1B

Плоский коллектор (1 шт.)
Рама алюминиевого цвета.

13.1

Гелиоустановка	Площадь поглотителя (м²)								
	2,3	4,6	6,9	9,2	11,5	13,8	18,4	23,0	MG W
Vitosol 100-FM	1	2	3	4	5	6	8	10	Количество
Тип SV1F (рама алюминиевого цвета)	ZK02625								№ заказа/кол-во
	628,–	**1.256,–**	**1.884,–**	**2.512,–**	**3.140,–**	**3.768,–**	**5.024,–**	**6.280,–**	**евро всего**
Vitosol 100-F	1	2	3	4	5	6	8	10	Количество
Тур SV1B **Для прибрежных регионов** со специальным поглощающим покрытием (рама алюминиевого цвета)	ZK03784								№ заказа/кол-во
	691,–	**1.382,–**	**2.073,–**	**2.764–**	**3.455,–**	**4.146,–**	**5.528,–**	**6.910,–**	**евро всего**
Соединительные трубы (1 пара)	—	1	2	3	4	5	7	9	Количество
	7248239								№ заказа/кол-во
		38,–	**76,–**	**114,–**	**152,–**	**190,–**	**266,–**	**342,–**	**евро всего**
Комплект подключений для одного поля коллекторов до 12 коллекторов в **одном ряду** (надкрышный монтаж).	7248240 **77,–**								№ заказа **евро**
Комплект погружных гильз (один на гелиоустановку)	7174993 **42,–**								№ заказа **евро**

Технические характеристики отдельного коллектора		
Площадь брутто	2,51	м²
Площадь поглотителя	2,31	м²
Площадь апертуры	2,33	м²
Размеры		
Ширина	1056	мм
Высота	2380	мм
Глубина	73	мм
Масса	39	кг

Указание Vitosol 100-FM/200-FM!
Коллекторы могут быть использованы при высоте установки до 20 м. При большей высоте установки в контур гелиоустановки должен быть встроен предохранительный клапан на 8 бар (см. принадлежности).
Указания!
- Обязательно заказать дополнительно подходящую систему крепления (см. на следующих страницах). Для выбора см. инструкцию по проектированию.
- Принадлежности для 7, 9, 11 или 12 коллекторов по запросу.

5775282

Отдельные коллекторы – **вертикальное исполнение**
Площадь поглотителя 2,3 м²

Гелиоустановка

Vitosol 200-FM, тип SV2F

Плоский коллектор (1 шт.)
Рама темно-синего цвета.

Гелиоустановка	Площадь поглотителя (м²)								MG W
	2,3	4,6	6,9	9,2	11,5	13,8	18,4	23,0	
Vitosol 200-FM	1	2	3	4	5	6	8	10	Количество
Тип SV2F (рама темно-синего цвета)	ZK02453								№ заказа/кол-во
	739,–	**1.478,–**	**2.217,–**	**2.956,–**	**3.695,–**	**4.434,–**	**5.912,–**	**7.390,–**	**евро всего**
Соединительные трубы (1 пара)	—	1	2	3	4	5	7	9	Количество
	7248239								№ заказа/кол-во
		38,–	**76,–**	**114,–**	**152,–**	**190,–**	**266,–**	**342,–**	**евро всего**
Комплект подключений для одного поля коллекторов до 12 коллекторов в **одном ряду** (надкрышный монтаж).	7248240 **77,–**								№ заказа **евро**
Комплект погружных гильз (один на гелиоустановку)	7174993 **42,–**								№ заказа **евро**

Технические характеристики отдельного коллектора		
Площадь брутто	2,51	м²
Площадь поглотителя	2,31	м²
Площадь апертуры	2,33	м²
Размеры		
Ширина	1056	мм
Высота	2380	мм
Глубина	90	мм
Масса	39	кг

Указание Vitosol 100-FM/200-FM!
Коллекторы могут быть использованы при высоте установки до 20 м. При большей высоте установки в контур гелиоустановки должен быть встроен предохранительный клапан на 8 бар (см. принадлежности).
Указания!
- Обязательно заказать дополнительно подходящую систему крепления (см. на следующих страницах). Для выбора см. инструкцию по проектированию.
- Принадлежности для 7, 9, 11 или 12 коллекторов по запросу.

VITOSOL 100-F/100-FM/200-FM

Отдельные коллекторы – **вертикальное исполнение**
Площадь поглотителя 2,3 м²

									MG N
Отдельные детали для монтажа	1	2	3	4	5	6	8	10	
Комплект запчастей (Vitosol) Набор мелких деталей, которые могут быть утеряны при монтаже коллектора.	7317071 **8,–**								№ для заказа **евро/ нетто**

13.1

5775282

Накрышный монтаж на соответствующих кровлях с использованием системы крепления "Стропильный анкер"

При использовании этой монтажной системы необходимо заказать монтажные шины ("Монтажный материал для всех кровель") соответственно количеству коллекторов и дополнительно необходимое количество монтажных комплектов в соответствии с параметрами снеговой нагрузки и расстоянием между стропилами. Монтажный комплект состоит из "Стропильного анкера" (для низкой или высокой черепицы) и "Покрытия для стропильного анкера" (альтернативно в трех цветовых вариантах). При выборе правильного монтажного комплекта необходимо учитывать конструкцию крыши (крыша с промежуточной обрешеткой или без обрешетки).

Пример заказа со стропильным анкером:

■ **Данные установки**	Количество коллекторов:	4 шт.	
	Кровельное покрытие:	плоская (низкая) черепица	
	Снеговая нагрузка:	0,75 кН/м²	
	Расстояние между стропилами:	700 мм	
	Промежуточная обрешетка:	без	
	Желаемый цвет покрытия:	черепично-красный	
■ **Необходимый крепежный материал**	Из "Монтажного материала для всех кровель":		1 шт. Z008459
	Из "Монтажных комплектов":		8 шт. Z008440

Пример заказа без стропильного анкера:

■ **Данные установки**	Количество коллекторов:	4 шт.	
	Снеговая нагрузка:	0,75 кН/м²	
	Расстояние между стропилами:	700 мм	
■ **Необходимый крепежный материал**			1 шт. Z008459
			8 шт. 7146067

VITOSOL 100-F/100-FM/200-FM

Отдельные коллекторы – **вертикальное исполнение**
площадь поглотителя 2,3 м³
система крепления

Монтажные комплекты (стропильные анкеры) для плоских коллекторов

Монтажные комплекты Цвет покрытия	черный	черепично-красный	кори-чневый	MG W
Монтажный комплект Для крыш **без** промежуточной обрешетки (винты длиной **150 мм**). Со стропильными анкерами для **низкой черепицы** и следующим кровельным покрытием: ■ голландская черепица (**макс. высота черепицы = 70 мм**) ■ плоско-черепичное покрытие ■ шифер	Z008442 **44,–**	Z008440 **44,–**	Z008441 **44,–**	№ заказа **евро**
Монтажный комплект Для крыш **без** промежуточной обрешетки (винты длиной **150 мм**). Со стропильными анкерами для **высокой черепицы** и следующим кровельным покрытием: ■ голландская черепица (**макс. высота черепицы = 100 мм**) ■ черепица типа "Монах и монашка"	Z008445 **54,–**	Z008443 **54,–**	Z008444 **54,–**	№ заказа **евро**
Монтажный комплект Для крыш **с** промежуточной обрешеткой (винты длиной **190 мм**). Со стропильными анкерами для **низкой черепицы** и следующим кровельным покрытием: ■ голландская черепица (**макс. высота черепицы = 70 мм**) ■ плоско-черепичное покрытие ■ шифер	Z008448 **44,–**	Z008446 **44,–**	Z008447 **44,–**	№ заказа **евро**
Монтажный комплект Для крыш **с** промежуточной обрешеткой (винты длиной **190 мм**). Со стропильными анкерами для **высокой черепицы** и следующим кровельным покрытием: ■ голландская черепица (**макс. высота черепицы = 100 мм**) ■ черепица типа "Монах и монашка"	Z008451 **54,–**	Z008449 **54,–**	Z008450 **54,–**	№ заказа **евро**

Монтажные комплекты для надкрышного монтажа с заменителем черепицы Цвет покрытия	черный	черепично-красный	кори-чневый	MG W
Монтажный комплект Для кровель **без** промежуточной обрешетки (винты длиной **150 мм**). Со стропильным анкером для **низкой черепицы, эластичный заменитель черепицы** и покрытие для **черепичной кровли** (**макс. высота черепицы = 70 мм**).	ZK01158 **66,–**	ZK01156 **66,–**	ZK01157 **66,–**	№ заказа **евро**
Монтажный комплект Для кровель **без** промежуточной обрешетки (винты длиной **150 мм**). Со стропильным анкером для **высокой черепицы, эластичный заменитель черепицы** и покрытие для **черепичной кровли** (**макс. высота черепицы = 100 мм**).	ZK01161 **76,–**	ZK01159 **76,–**	ZK01160 **76,–**	№ заказа **евро**
Монтажный комплект Для кровель **с** промежуточной обрешеткой (винты длиной **190 мм**). Со стропильным анкером для **низкой черепицы, эластичный заменитель черепицы** и покрытие для **черепичной кровли** (**макс. высота черепицы = 70 мм**).	ZK01164 **66,–**	ZK01162 **66,–**	ZK01163 **66,–**	№ заказа **евро**
Монтажный комплект Для кровель **с** промежуточной обрешеткой (винты длиной **190 мм**). Со стропильным анкером для **высокой черепицы, эластичный заменитель черепицы** и покрытие для **черепичной кровли** (**макс. высота черепицы = 100 мм**).	ZK01167 **76,–**	ZK01165 **76,–**	ZK01166 **76,–**	№ заказа **евро**

Максимальная высота черепицы:
Расстояние от верхней кромки стропилы или обрешетки до верхней кромки черепицы (гофра).
■ Низкая черепица: Например, Франкфуртская черепица пр-ва Braas.
■ Высокая черепица: Например, Saphir или Provence пр-ва Braas.

Монтажные комплекты "стропильные анкеры" для плоских коллекторов

Монтажные комплекты для надкрышного монтажа

Система крепления "Стропильные анкеры" (универсальная)
В следующем составе:
- Стропильные анкеры (для низкой или высокой черепицы)
- Покрытие (черного, черепично-красного или коричневого цвета)
- Винты для крепления на стропилах
- Монтажные шины и крепежные элементы

Для всех кровельных покрытий (голландской, шиферной, плоской и черепицы "Монах и монашка") и высоких снеговых нагрузок. Проем в черепице выполнить вручную или использовать заменитель черепицы (см. рис.).

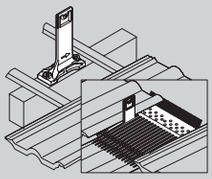

13.1

Принадлежности для крепления	Необходимые принадлежности в соответствии с количеством коллекторов								MG W
	1	2	3	4	5	6	8	10	
Накрышный монтаж на соответствующих кровлях с использованием системы крепления "Стропильный анкер"									
Для снеговой нагрузки до 0,75 кН/м² и скорости ветра до 150 км/ч									
Монтажный материал для **всех** кровель (монтажные шины и крепежный материал коллекторов/шин)	Z008456 **80,–**	Z008457 **133,–**	Z008458 **192,–**	Z008459 **266,–**	Z008460 **321,–**	Z008461 **380,–**	Z008462 **509,–**	Z008463 **642,–**	№ заказа **евро**
Необходимое количество монтажных комплектов для кровли (см. раздел "Монтажные комплекты (стропильные анкеры) для плоских коллекторов"): ■ голландская черепица ■ плоско-черепичное покрытие ■ шифер ■ черепица типа "Монах и монашка"									
Расстояние между стропилами до **600 мм**	4	4	6	8	14	14	18	28	кол-во
Расстояние между стропилами до **700 мм**	4	4	8	8	12	16	20	24	кол-во
Расстояние между стропилами до **800 мм**	4	4	8	8	10	14	18	24	кол-во
Расстояние между стропилами до **900 мм**	4	6	8	10	14	16	20	26	кол-во
Расстояние между стропилами до **1000 мм**	4	6	8	10	12	14	18	22	кол-во
Крепление без стропильных анкеров (например, для выполняемого заказчиком монтажа на металлических крышах)									MG W
Крепление на металлической крыше	7146067								№ заказа
■ Расстояние между стропилами до **600 мм**	4 **20,-**	4 **20,-**	6 **30,-**	8 **40,-**	14 **70,-**	14 **70,-**	18 **90,-**	28 **140,-**	кол-во **евро всего**
■ Расстояние между стропилами до **700 мм**	4 **20,-**	4 **20,-**	8 **40,-**	8 **40,-**	12 **60,-**	16 **80,-**	20 **100,-**	24 **120,-**	кол-во **евро всего**
■ Расстояние между стропилами до **800 мм**	4 **20,-**	4 **20,-**	8 **40,-**	8 **40,-**	10 **50,-**	14 **70,-**	18 **90,-**	24 **120,-**	кол-во **евро всего**
■ Расстояние между стропилами до **900 мм**	4 **20,-**	6 **30,-**	8 **40,-**	10 **50,-**	14 **70,-**	16 **80,-**	20 **100,-**	26 **130,-**	кол-во **евро всего**
■ Расстояние между стропилами до **1000 мм**	4 **20,-**	6 **30,-**	8 **40,-**	10 **50,-**	12 **60,-**	14 **70,-**	18 **90,-**	22 **110,-**	кол-во **евро всего**

Указание!
Информация о принадлежностях для 7, 9, 11 или 12 коллекторов предоставляется по запросу.

VITOSOL 100-F/100-FM/200-FM

Отдельные коллекторы – **вертикальное исполнение**
площадь поглотителя 2,3 м³
система крепления

Монтажные комплекты "стропильные анкеры" для плоских коллекторов

Монтажные комплекты для надкрышного монтажа

Система крепления "Стропильные анкеры" (универсальная)
В следующем составе:
- Стропильные анкеры (для низкой или высокой черепицы)
- Покрытие (черного, черепично-красного или коричневого цвета)
- Винты для крепления на стропилах
- Монтажные шины и крепежные элементы

Для всех кровельных покрытий (голландской, шиферной, плоской и черепицы "Монах и монашка") и высоких снеговых нагрузок. Проем в черепице выполнить вручную или использовать заменитель черепицы (см. рис.).

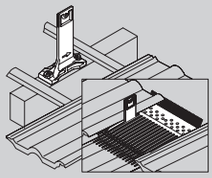

13.1

Принадлежности для крепления	Необходимые принадлежности в соответствии с количеством коллекторов								MG W
	1	2	3	4	5	6	8	10	
Накрышный монтаж на соответствующих кровлях с использованием системы крепления "Стропильный анкер"									
Для снеговой нагрузки до 1,25 кН/м² и скорости ветра до 150 км/ч									
Монтажный материал для **всех** кровель (монтажные шины и крепежный материал коллекторов/шин)	Z008456 **80,–**	Z008457 **133,–**	Z008458 **192,–**	Z008459 **266,–**	Z008460 **321,–**	Z008461 **380,–**	Z008462 **509,–**	Z008463 **642,–**	№ заказа **евро**
Необходимое количество монтажных комплектов для кровли (см. раздел "Монтажные комплекты (стропильные анкеры) для плоских коллекторов"): ■ голландская черепица ■ плоско-черепичное покрытие ■ шифер ■ черепица типа "Монах и монашка"									
Расстояние между стропилами до **600 мм**	4	6	6	8	14	14	20	28	кол-во
Расстояние между стропилами до **700 мм**	4	4	8	8	12	16	20	24	кол-во
Расстояние между стропилами до **800 мм**	4	4	8	8	10	14	18	24	кол-во
Расстояние между стропилами до **900 мм**	4	6	8	10	14	16	20	26	кол-во
Расстояние между стропилами до **1000 мм**	4	6	8	10	12	14	18	22	кол-во
Крепление без стропильных анкеров (например, для выполняемого заказчиком монтажа на металлических крышах)									MG W
Крепление на металлической крыше	7146067								№ заказа
■ Расстояние между стропилами до **600 мм**	4 **20,-**	6 **30,-**	6 **30,-**	8 **40,-**	14 **70,-**	14 **70,-**	20 **100,-**	28 **140,-**	кол-во **евро всего**
■ Расстояние между стропилами до **700 мм**	4 **20,-**	4 **20,-**	8 **40,-**	8 **40,-**	12 **60,-**	16 **80,-**	20 **100,-**	24 **120,-**	кол-во **евро всего**
■ Расстояние между стропилами до **800 мм**	4 **20,-**	4 **20,-**	8 **40,-**	8 **40,-**	10 **50,-**	14 **70,-**	18 **90,-**	24 **120,-**	кол-во **евро всего**
■ Расстояние между стропилами до **900 мм**	4 **20,-**	6 **30,-**	8 **40,-**	10 **50,-**	14 **70,-**	16 **80,-**	20 **100,-**	26 **130,-**	кол-во **евро всего**
■ Расстояние между стропилами до **1000 мм**	4 **20,-**	6 **30,-**	8 **40,-**	10 **50,-**	12 **60,-**	14 **70,-**	18 **90,-**	22 **110,-**	кол-во **евро всего**

Указание!
Информация о принадлежностях для 7, 9, 11 или 12 коллекторов предоставляется по запросу.

5775282

Монтажные комплекты "стропильные анкеры" для плоских коллекторов

Монтажные комплекты для надкрышного монтажа

Система крепления "Стропильные анкеры" (универсальная)
В следующем составе:
- Стропильные анкеры (для низкой или высокой черепицы)
- Покрытие (черного, черепично-красного или коричневого цвета)
- Винты для крепления на стропилах
- Монтажные шины и крепежные элементы

Для всех кровельных покрытий (голландской, шиферной, плоской и черепицы "Монах и монашка") и высоких снеговых нагрузок. Проем в черепице выполнить вручную или использовать заменитель черепицы (см. рис.).

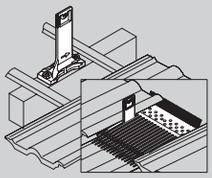

13.1

Принадлежности для крепления	Необходимые принадлежности в соответствии с количеством коллекторов								MG W
	1	2	3	4	5	6	8	10	
Накрышный монтаж на соответствующих кровлях с использованием системы крепления "Стропильный анкер"									
Для снеговой нагрузки до 2,55 кН/м² и скорости ветра до 150 км/ч									
Монтажный материал для **всех** кровель (монтажные шины и крепежный материал коллекторов/шин)	Z008456 **80,–**	Z008457 **133,–**	Z008458 **192,–**	Z008459 **266,–**	Z008460 **321,–**	Z008461 **380,–**	Z008462 **509,–**	Z008463 **642,–**	№ заказа **евро**
Необходимое количество монтажных комплектов для кровли (см. раздел "Монтажные комплекты (стропильные анкеры) для плоских коллекторов"): ■ голландская черепица ■ плоско-черепичное покрытие ■ шифер ■ черепица типа "Монах и монашка"									
Расстояние между стропилами до **600 мм**	4	6	8	12	14	14	20	28	кол-во
Расстояние между стропилами до **700 мм**	4	6	8	12	12	16	20	26	кол-во
Расстояние между стропилами до **800 мм**	4	6	8	12	14	14	22	28	кол-во
Расстояние между стропилами до **900 мм**	4	6	8	10	14	16	20	26	кол-во
Расстояние между стропилами до **1000 мм**	4	6	8	10	12	14	18	22	кол-во

Крепление без стропильных анкеров (например, для выполняемого заказчиком монтажа на металлических крышах)									MG W
Крепление на металлической крыше	7146067								№ заказа
■ Расстояние между стропилами до **600 мм**	4 **20,-**	6 **30,-**	8 **40,-**	12 **60,-**	14 **70,-**	14 **70,-**	20 **100,-**	28 **140,-**	кол-во **евро всего**
■ Расстояние между стропилами до **700 мм**	4 **20,-**	6 **30,-**	8 **40,-**	12 **60,-**	12 **60,-**	16 **80,-**	20 **100,-**	26 **130,-**	кол-во **евро всего**
■ Расстояние между стропилами до **800 мм**	4 **20,-**	6 **30,-**	8 **40,-**	12 **60,-**	14 **70,-**	14 **70,-**	22 **110,-**	28 **140,-**	кол-во **евро всего**
■ Расстояние между стропилами до **900 мм**	4 **20,-**	6 **30,-**	8 **40,-**	10 **50,-**	14 **70,-**	16 **80,-**	20 **100,-**	26 **130,-**	кол-во **евро всего**
■ Расстояние между стропилами до **1000 мм**	4 **20,-**	6 **30,-**	8 **40,-**	10 **50,-**	12 **60,-**	14 **70,-**	18 **90,-**	22 **110,-**	кол-во **евро всего**

Указание!
Информация о принадлежностях для 7, 9, 11 или 12 коллекторов предоставляется по запросу.

VITOSOL 100-F/100-FM/200-FM

Отдельные коллекторы – **вертикальное исполнение**
площадь поглотителя 2,3 м³
система крепления

Монтажные комплекты "стропильные анкеры" для плоских коллекторов

Монтажные комплекты для надкрышного монтажа

Система крепления "Стропильные анкеры" (универсальная)
В следующем составе:
- Стропильные анкеры (для низкой или высокой черепицы)
- Покрытие (черного, черепично-красного или коричневого цвета)
- Винты для крепления на стропилах
- Монтажные шины и крепежные элементы

Для всех кровельных покрытий (голландской, шиферной, плоской и черепицы "Монах и монашка") и высоких снеговых нагрузок. Проем в черепице выполнить вручную или использовать заменитель черепицы (см. рис.).

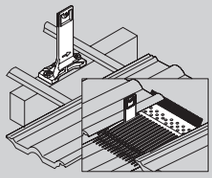

Принадлежности для крепления	Необходимые принадлежности в соответствии с количеством коллекторов								MG W
	1	2	3	4	5	6	8	10	
Накрышный монтаж на соответствующих кровлях с использованием системы крепления "Стропильный анкер"									
Для снеговой нагрузки до 4,8 кН/м² и скорости ветра до 150 км/ч									
Монтажный материал для **всех** кровель (монтажные шины и крепежный материал коллекторов/шин)	Z008464 **121,–**	Z008465 **214,–**	Z008466 **308,–**	Z008467 **434,–**	Z008468 **528,–**	Z008469 **628,–**	Z008470 **848,–**	Z008471 **1.060,–**	№ заказа **евро**
Необходимое количество монтажных комплектов для кровли (см. раздел "Монтажные комплекты (стропильные анкеры) для плоских коллекторов"): ■ голландская черепица ■ плоско-черепичное покрытие ■ шифер ■ черепица типа "Монах и монашка"									
Расстояние между стропилами до **600 мм**	6	9	12	18	21	21	30	42	кол-во
Расстояние между стропилами до **700 мм**	6	9	12	18	18	24	30	39	кол-во
Расстояние между стропилами до **800 мм**	6	9	12	18	21	21	33	42	кол-во
Расстояние между стропилами до **900 мм**	6	9	12	15	21	24	30	39	кол-во
Расстояние между стропилами до **1000 мм**	6	9	12	15	18	21	27	33	кол-во
Крепление без стропильных анкеров (например, для выполняемого заказчиком монтажа на металлических крышах)									MG W
Крепление на металлической крыше	7146067								№ заказа
■ Расстояние между стропилами до **600 мм**	6 **30,-**	9 **45,-**	12 **60,-**	18 **90,-**	21 **105,-**	21 **105,-**	30 **150,-**	42 **210,-**	кол-во **евро всего**
■ Расстояние между стропилами до **700 мм**	6 **30,-**	9 **45,-**	12 **60,-**	18 **90,-**	18 **90,-**	24 **120,-**	30 **150,-**	39 **195,-**	кол-во **евро всего**
■ Расстояние между стропилами до **800 мм**	6 **30,-**	9 **45,-**	12 **60,-**	18 **90,-**	21 **105,-**	21 **105,-**	33 **165,-**	42 **210,-**	кол-во **евро всего**
■ Расстояние между стропилами до **900 мм**	6 **30,-**	9 **45,-**	12 **60,-**	15 **75,-**	21 **105,-**	24 **120,-**	30 **150,-**	39 **195,-**	кол-во **евро всего**
■ Расстояние между стропилами до **1000 мм**	6 **30,-**	9 **45,-**	12 **60,-**	15 **75,-**	18 **90,-**	21 **105,-**	27 **135,-**	33 **165,-**	кол-во **евро всего**

Указание!
Информация о принадлежностях для 7, 9, 11 или 12 коллекторов предоставляется по запросу.

5775282

Монтажные комплекты "Стропильный крюк или стропильный фланец" для плоских коллекторов

Монтажные комплекты для надкрышного монтажа

Система крепления "Стропильный крюк" (для кровли из голландской черепицы)
В следующем составе:
- стропильные крюки
- винты для крепления на стропилах
- опорные уголки (для кровель с промежуточной обрешеткой)
- монтажные шины и крепежные элементы

Для черепичной кровли, отверстие в черепице не является необходимым. Для монтажа на крышах без промежуточной обрешетки без опорного уголка.

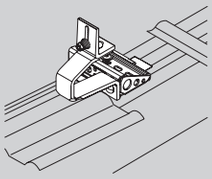

Надкрышный монтаж для голландской черепицы	Необходимые принадлежности в соответствии с количеством коллекторов								
	1	2	3	4	5	6	8	10	MG W
Крепежный комплект (со стропильным крюком) Для кровли **из голландской черепицы без** промежуточной обрешетки (для наклонных крыш). Для снеговой нагрузки до 0,75 кН/м². Скорость ветра до 150 км/ч.	Z012853 **178,–**	Z012854 **228,–**	Z012855 **408,–**	Z012856 **454,–**	Z012857 **634,–**	Z012858 **680,–**	Z012859 **902,–**	Z012860 **1.128,–**	№ заказа **евро**
Крепежный комплект (со стропильным крюком) Для кровли **из голландской черепицы с** промежуточной обрешеткой (для наклонных крыш). Для снеговой нагрузки до 0,75 кН/м². Скорость ветра до 150 км/ч.	Z012869 **184,–**	Z012870 **234,–**	Z012871 **420,–**	Z012872 **466,–**	Z012873 **652,–**	Z012874 **698,–**	Z012875 **926,–**	Z012876 **1.158,–**	№ заказа **евро**
Крепежный комплект (со стропильным крюком) Для кровли **из голландской черепицы без** промежуточной обрешетки (для наклонных крыш). Для снеговой нагрузки до 1,25 кН/м². Скорость ветра до 150 км/ч.	Z012887 **178,–**	Z012888 **284,–**	Z012889 **464,–**	Z012890 **566,–**	Z012891 **746,–**	Z012892 **848,–**	Z012893 **1.182,–**	Z012894 **1.464,–**	№ заказа **евро**
Крепежный комплект (со стропильным крюком) Для кровли **из голландской черепицы с** промежуточной обрешеткой (для наклонных крыш). Для снеговой нагрузки до 1,25 кН/м². Скорость ветра до 150 км/ч.	Z012903 **184,–**	Z012904 **293,–**	Z012905 **479,–**	Z012906 **584,–**	Z012907 **770,–**	Z012908 **875,–**	Z012909 **1.221,–**	Z012910 **1.512,–**	№ заказа **евро**

Монтажные комплекты для надкрышного монтажа

Система крепления со стропильным фланцем (для плоско-черепичной и шиферной кровли)
В следующем составе:
- стропильный фланец
- покрытие (черного или черепично-красного цвета)
- винты для крепления на стропилах
- монтажные шины и крепежные элементы

Для плоско-черепичных и шиферных кровель.

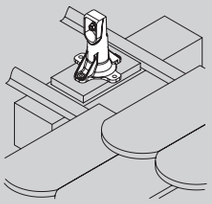

VITOSOL 100-F/100-FM/200-FM

Отдельные коллекторы – **вертикальное исполнение**
площадь поглотителя 2,3 м³
система крепления

Монтажные комплекты "Стропильный крюк или стропильный фланец" для плоских коллекторов

Надкрышный монтаж для плоской черепицы	Необходимые принадлежности в соответствии с количеством коллекторов								
	1	2	3	4	5	6	8	10	MG W
Крепежный комплект (со стропильным фланцем) Для **плоско-черепичной** кровли (для наклонных крыш) с красным покрытием. Для снеговой нагрузки до 0,75 кН/м². Скорость ветра до 150 км/ч.	–	Z013001 **202,–**	Z013002 **356,–**	Z013003 **402,–**	Z013004 **556,–**	Z013005 **602,–**	Z013006 **798,–**	Z013007 **998,–**	№ заказа **евро**
Крепежный комплект (со стропильным фланцем) Для **плоско-черепичной** кровли (для наклонных крыш) с красным покрытием. Для снеговой нагрузки до 1,25 кН/м². Скорость ветра до 150 км/ч.	Z012945 **152,–**	Z012946 **245,–**	Z012947 **399,–**	Z012948 **488,–**	Z012949 **642,–**	Z012950 **731,–**	Z012951 **1.013,–**	Z012952 **1.256,–**	№ заказа **евро**
Крепежный комплект (со стропильным фланцем) Для **шиферной** кровли (для наклонных крыш) с черным покрытием. Для снеговой нагрузки до 0,75 кН/м². Скорость ветра до 150 км/ч.	–	Z012994 **202,–**	Z012995 **356,–**	Z012996 **402,–**	Z012997 **556,–**	Z012998 **602,–**	Z012999 **798,–**	Z013000 **998,–**	№ заказа **евро**
Крепежный комплект (со стропильным фланцем) Для **шиферной** кровли (для наклонных крыш) с черным покрытием. Для снеговой нагрузки до 1,25 кН/м². Скорость ветра до 150 км/ч.	Z012929 **152,–**	Z012930 **245,–**	Z012931 **399,–**	Z012932 **488,–**	Z012933 **642,–**	Z012934 **731,–**	Z012935 **1.013,–**	Z012936 **1.256,–**	№ заказа **евро**

Монтажные комплекты "Стропильный крюк или стропильный фланец" для плоских коллекторов

Надкрышный монтаж для гофрированного листового покрытия

Система крепления с кровельными зажимами (кровля из гофрированного листового покрытия)
В следующем составе:
- кровельные зажимы для кровли из гофрированного листового покрытия (профиль 5/6 или 8)
- монтажные шины и крепежные элементы

Для кровли из гофрированного листового покрытия заказчик поставляет винты и обеспечивает герметичность относительно крыши.

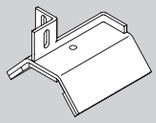

Надкрышный монтаж для гофрированного листового покрытия	Необходимые принадлежности в соответствии с количеством коллекторов								
	1	2	3	4	5	6	8	10	MG W
Крепежный комплект Для кровли из **гофрированного листового покрытия**, профиль 5 и 6 (для наклонных крыш).	Z008512 **118,–**	Z008513 **188,–**	Z008514 **282,–**	Z008515 **366,–**	Z008516 **456,–**	Z008517 **544,–**	Z008518 **718,–**	Z008519 **896,–**	№ заказа **евро**
Крепежный комплект Для кровли из **гофрированного листового покрытия**, профиль 8 (для наклонных крыш).	Z008520 **118,–**	Z008521 **188,–**	Z008522 **282,–**	Z008523 **366,–**	Z008524 **456,–**	Z008525 **544,–**	Z008526 **718,–**	Z008527 **896,–**	№ заказа **евро**

Надкрышный монтаж для кровли из листовой стали

Система крепления с крепежными уголками (кровля из листовой стали)
В следующем составе:
- крепежные уголки для кровли из листовой стали
- монтажные шины и крепежные элементы

Для кровли из листовой стали заказчик поставляет винты и обеспечивает герметичность относительно крыши.

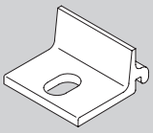

Надкрышный монтаж для кровли из листовой стали	Необходимые принадлежности в соответствии с количеством коллекторов								
	1	2	3	4	5	6	8	10	MG W
Крепежный комплект Для крепления **с крепежным уголком** и предоставляемыми заказчиком крепежными элементами, например, для выполняемого заказчиком монтажа на кровлях из листовой стали (для наклонных крыш).	Z008504 **82,–**	Z008505 **132,–**	Z008506 **210,–**	Z008507 **274,–**	Z008508 **344,–**	Z008509 **416,–**	Z008510 **550,–**	Z008511 **692,–**	№ заказа **евро**

VITOSOL 100-F/100-FM/200-FM

Отдельные коллекторы – **вертикальное исполнение**
площадь поглотителя 2,3 м³
система крепления

Монтажные комплекты "Опорная стоечная конструкция" для плоских коллекторов

Монтаж на стойках

Система крепления на стойках (плоская кровля/опорная конструкция)
Поставляется для монтажа на бетонных плитах или опорной конструкции, предоставляемых заказчиком. С постоянным или переменным углом наклона.

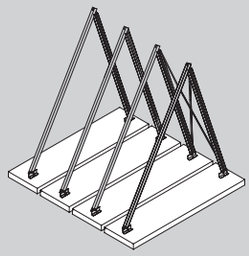

13.1

Монтаж на плоских крышах	Необходимые принадлежности в соответствии с количеством коллекторов								MG W
	1	2	3	4	5	6	8	10	
Крепежный комплект Для опорной стоечной конструкции на плоских крышах для установки в произвольном месте на предоставлямой заказчиком несущей конструкции, например, стальной балке. **Угол установки 25 - 60°** (-шагами по 5°). Снеговая нагрузка до 2,55 кН/м².	Z005451 **356,–**	Z005452 **707,–**	Z005453 **1.058,–**	Z005454 **1.409,–**	Z005455 **1.760,–**	Z005456 **2.111,–**	Z005457 **2.848,–**	Z005458 **3.550,–**	№ заказа **евро**
Крепежный комплект Для опорной стоечной конструкции на плоских крышах для установки в произвольном месте на предоставлямой заказчиком несущей конструкции, например, стальной балке. **Угол установки 30°**. Снеговая нагрузка до 1,5 кН/м². Скорость ветра до 150 км/ч.	Z013123 **327,–**	Z013124 **492,–**	Z013125 **633,–**	Z013126 **798,–**	Z013127 **939,–**	Z013128 **1.130,–**	Z013129 **1.436,–**	Z013130 **1.742,–**	№ заказа **евро**
Крепежный комплект Для опорной стоечной конструкции на плоских крышах для установки в произвольном месте на предоставлямой заказчиком несущей конструкции, например, стальной балке. **Угол установки 45°**. Снеговая нагрузка до 1,5 кН/м². Скорость ветра до 150 км/ч.	Z013131 **353,–**	Z013132 **531,–**	Z013133 **685,–**	Z013134 **863,–**	Z013135 **1.017,–**	Z013136 **1.221,–**	Z013137 **1.553,–**	Z013138 **1.885,–**	№ заказа **евро**
Крепежный комплект Для опорной стоечной конструкции на плоских крышах для установки в произвольном месте на предоставлямой заказчиком несущей конструкции, например, стальной балке. **Угол установки 60°**. Снеговая нагрузка до 1,5 кН/м². Скорость ветра до 150 км/ч.	Z013139 **384,–**	Z013140 **557,–**	Z013141 **747,–**	Z013142 **920,–**	Z013143 **1.110,–**	Z013144 **1.309,–**	Z013145 **1.672,–**	Z013146 **2.035,–**	№ заказа **евро**
Монтажное приспособление для крепления на стойках ■ Для опорной стоечной конструкции с углом наклона 30°, 45° и 60° ■ Возможно многоразовое использование монтажного приспособления.	ZK01652 **78,–**								№ заказа **евро**

5775282

Монтажные комплекты для плоских коллекторов

Принадлежности для монтажа на крыше	Необходимые принадлежности в соответствии с количеством коллекторов								MG W
	1	2	3	4	5	6	8	10	
Облицовка Для гидравлических соединений при **накрышном монтаже**. По одной облицовке для правого и левого кантов.	ZK01280 **173,–**								№ заказа **евро**
Защитная планка Для промежуточных пространств коллекторов при **накрышном монтаже**. Количество защитных планок должно быть на одну единицу меньше, чем количество коллекторов (например, 4 защитных планки для 5 коллекторов).	ZK01281 **45,–**								№ заказа **евро**

Указание!
Информация о принадлежностях для 7, 9, 11 или 12 коллекторов предоставляется по запросу.

VITOSOL 100-F/100-FM/200-F/200-FM

Отдельные коллекторы – **горизонтальное исполнение**
Площадь поглотителя 2,3 м²

Гелиоустановка

Vitosol 100-FM, тип SH1F
Vitosol 100-F, тип SH1B

Плоский коллектор (1 шт.)
Рама алюминиевого цвета.

13.1

Гелиоустановка	Площадь поглотителя (м²)								MG W
	2,3	4,6	6,9	9,2	11,5	13,8	18,4	23,0	
Vitosol 100-FM	1	2	3	4	5	6	8	10	Количество
Тип SH1F (рама алюминиевого цвета)	ZK02626								№ заказа/кол-во
	628,–	**1.256,–**	**1.884,–**	**2.512,–**	**3.140,–**	**3.768,–**	**5.024,–**	**6.280,–**	**евро всего**
Vitosol 100-F	1	2	3	4	5	6	8	10	Количество
Тип SH1B **Для прибрежных регионов** со специальным поглощающим покрытием (рама алюминиевого цвета)	ZK04914								№ заказа/кол-во
	691,–	**1.382,–**	**2.073,–**	**2.764,–**	**3.455,–**	**4.146,–**	**5.528,–**	**6.910,–**	**евро всего**
Соединительные трубы (1 пара)	—	1	2	3	4	5	7	9	Количество
	7248239								№ заказа/кол-во
		38,–	**76,–**	**114,–**	**152,–**	**190,–**	**266,–**	**342,–**	**евро всего**
Комплект подключений для одного поля коллекторов до 12 коллекторов (надкрышный монтаж)	7248240 **77,–**								№ заказа **евро**
Комплект погружных гильз (один на гелиоустановку)	7174993 **42,–**								№ заказа **евро**

Технические характеристики отдельного коллектора		
Площадь брутто	2,51	м²
Площадь поглотителя	2,31	м²
Площадь апертуры	2,33	м²
Размеры		
Ширина	2380	мм
Высота	1056	мм
Глубина	73	мм
Масса	41	кг

Указание Vitosol 100-FM/200-FM!
Коллекторы могут быть использованы при высоте установки до 20 м. При большей высоте установки в контур гелиоустановки должен быть встроен предохранительный клапан на 8 бар (см. принадлежности).
Указания!
- Обязательно заказать дополнительно подходящую систему крепления (см. на следующих страницах). Для выбора см. инструкцию по проектированию.
- Принадлежности для 7, 9, 11 или 12 коллекторов по запросу.

5775282

Отдельные коллекторы – **горизонтальное исполнение**
Площадь поглотителя 2,3 м²

Гелиоустановка		MG W
Vitosol 200-FM, тип SH2F Плоский коллектор (1 шт.) Рама темно-синего цвета. 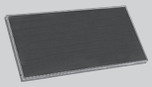	ZK02454 **739,–**	№ заказа **евро**

Гелиоустановка	Площадь поглотителя (м²)								MG W
	2,3	4,6	6,9	9,2	11,5	13,8	18,4	23,0	
Vitosol 200-FM	1	2	3	4	5	6	8	10	Количество
Тип SH2F (рама темно-синего цвета)	ZK02454								№ заказа/кол-во
	739,–	**1.438,–**	**2.217,–**	**2.956,–**	**3.695,–**	**4.434,–**	**5.912,–**	**7.390,–**	**евро всего**
Соединительные трубы (1 пара)	—	1	2	3	4	5	7	9	Количество
	7248239								№ заказа/кол-во
		38,–	**76,–**	**114,–**	**152,–**	**190,–**	**266,–**	**342,–**	**евро всего**
Комплект подключений для одного поля коллекторов до 12 коллекторов (надкрышный монтаж)	7248240 **77,–**								№ заказа **евро**
Комплект погружных гильз (один на гелиоустановку)	7174993 **42,–**								№ заказа **евро**

Технические характеристики отдельного коллектора		
Площадь брутто	2,51	м²
Площадь поглотителя	2,31	м²
Площадь апертуры	2,33	м²
Размеры		
Ширина	2380	мм
Высота	1056	мм
Глубина	90	мм
Масса	40	кг

Указание Vitosol 100-FM/200-FM!
Коллекторы могут быть использованы при высоте установки до 20 м. При большей высоте установки в контур гелиоустановки должен быть встроен предохранительный клапан на 8 бар (см. принадлежности).
Указания!
- Обязательно заказать дополнительно подходящую систему крепления (см. на следующих страницах). Для выбора см. инструкцию по проектированию.
- Принадлежности для 7, 9, 11 или 12 коллекторов по запросу.

VITOSOL 100-F/100-FM/200-F/200-FM

Отдельные коллекторы – **горизонтальное исполнение**
Площадь поглотителя 2,3 м²

									MG N
Отдельные детали для монтажа	1	2	3	4	5	6	8	10	
Комплект запчастей (Vitosol) Набор мелких деталей, которые могут быть утеряны при монтаже коллектора.	7317071 **8,–**								№ для заказа **евро/ нетто**

13.1

5775282

Накрышный монтаж на соответствующих кровлях с использованием системы крепления "Стропильный анкер"

При использовании этой монтажной системы необходимо заказать монтажные шины ("Монтажный материал для всех кровель") соответственно количеству коллекторов и дополнительно необходимое количество монтажных комплектов в соответствии с параметрами снеговой нагрузки и расстоянием между стропилами. Монтажный комплект состоит из "Стропильного анкера" (для низкой или высокой черепицы) и "Покрытия для стропильного анкера" (альтернативно в трех цветовых вариантах). При выборе правильного монтажного комплекта необходимо учитывать конструкцию крыши (крыша с промежуточной обрешеткой или без обрешетки).

Пример заказа со стропильным анкером:

■ **Данные установки**	Количество коллекторов:	4 шт.	
	Кровельное покрытие:	плоская (низкая) черепица	
	Снеговая нагрузка:	1,25 кН/м²	
	Расстояние между стропилами:	700 мм	
	Промежуточная обрешетка:	без	
	Желаемый цвет покрытия:	черепично-красный	
■ **Необходимый крепежный материал**	Из "Монтажного материала для всех кровель":		1 шт. Z008475
	Из "Монтажных комплектов":		12 шт. Z008440

Пример заказа без стропильного анкера:

■ **Данные установки**	Количество коллекторов:	4 шт.	
	Снеговая нагрузка:	1,25 кН/м²	
	Расстояние между стропилами:	700 мм	
■ **Необходимый крепежный материал**			1 шт. Z008475
			12 шт. 7146067

VITOSOL 100-F/100-FM/200-FM

Отдельные коллекторы – **горизонтальное исполнение**
площадь поглотителя 2,3 м³
система крепления

Монтажные комплекты (стропильные анкеры) для плоских коллекторов

Монтажные комплекты Цвет покрытия	черный	черепично-красный	кори-чневый	MG W
Монтажный комплект Для крыш **без** промежуточной обрешетки (винты длиной **150 мм**). Со стропильными анкерами для **низкой черепицы** и следующим кровельным покрытием: ■ голландская черепица (**макс. высота черепицы = 70 мм**) ■ плоско-черепичное покрытие ■ шифер	Z008442 **44,–**	Z008440 **44,–**	Z008441 **44,–**	№ заказа **евро**
Монтажный комплект Для крыш **без** промежуточной обрешетки (винты длиной **150 мм**). Со стропильными анкерами для **высокой черепицы** и следующим кровельным покрытием: ■ голландская черепица (**макс. высота черепицы = 100 мм**) ■ черепица типа "Монах и монашка"	Z008445 **54,–**	Z008443 **54,–**	Z008444 **54,–**	№ заказа **евро**
Монтажный комплект Для крыш **с** промежуточной обрешеткой (винты длиной **190 мм**). Со стропильными анкерами для **низкой черепицы** и следующим кровельным покрытием: ■ голландская черепица (**макс. высота черепицы = 70 мм**) ■ плоско-черепичное покрытие ■ шифер	Z008448 **44,–**	Z008446 **44,–**	Z008447 **44,–**	№ заказа **евро**
Монтажный комплект Для крыш **с** промежуточной обрешеткой (винты длиной **190 мм**). Со стропильными анкерами для **высокой черепицы** и следующим кровельным покрытием: ■ голландская черепица (**макс. высота черепицы = 100 мм**) ■ черепица типа "Монах и монашка"	Z008451 **54,–**	Z008449 **54,–**	Z008450 **54,–**	№ заказа **евро**

Максимальная высота черепицы:
Расстояние от верхней кромки стропилы или обрешетки до верхней кромки черепицы (гофра).
■ Низкая черепица: Например, Франкфуртская черепица пр-ва Braas.
■ Высокая черепица: Например, Saphir или Provence пр-ва Braas.

Монтажные комплекты для надкрышного монтажа с заменителем черепицы Цвет покрытия	черный	черепично-красный	кори-чневый	MG W
Монтажный комплект Для кровель **без** промежуточной обрешетки (винты длиной **150 мм**). Со стропильным анкером для **низкой черепицы, эластичный заменитель черепицы** и покрытие для **черепичной кровли** (**макс. высота черепицы = 70 мм**).	ZK01158 **66,–**	ZK01156 **66,–**	ZK01157 **66,–**	№ заказа **евро**
Монтажный комплект Для кровель **без** промежуточной обрешетки (винты длиной **150 мм**). Со стропильным анкером для **высокой черепицы, эластичный заменитель черепицы** и покрытие для **черепичной кровли** (**макс. высота черепицы = 100 мм**).	ZK01161 **76,–**	ZK01159 **76,–**	ZK01160 **76,–**	№ заказа **евро**
Монтажный комплект Для кровель **с** промежуточной обрешеткой (винты длиной **190 мм**). Со стропильным анкером для **низкой черепицы, эластичный заменитель черепицы** и покрытие для **черепичной кровли** (**макс. высота черепицы = 70 мм**).	ZK01164 **66,–**	ZK01162 **66,–**	ZK01163 **66,–**	№ заказа **евро**
Монтажный комплект Для кровель **с** промежуточной обрешеткой (винты длиной **190 мм**). Со стропильным анкером для **высокой черепицы, эластичный заменитель черепицы** и покрытие для **черепичной кровли** (**макс. высота черепицы = 100 мм**).	ZK01167 **76,–**	ZK01165 **76,–**	ZK01166 **76,–**	№ заказа **евро**

Монтажные комплекты "стропильные анкеры" для плоских коллекторов

Монтажные комплекты для надкрышного монтажа

Система крепления "Стропильные анкеры" (универсальная)
В следующем составе:
- стропильные анкеры (для низкой или высокой черепицы)
- покрытие (черного, черепично-красного или коричневого цвета)
- винты для крепления на стропилах
- монтажные шины и крепежные элементы

Для всех кровельных покрытий (голландской, шиферной, плоской и черепицы "Монах и монашка") и высоких снеговых нагрузок. Проем в черепице выполнить вручную или использовать заменитель черепицы (см. рис.).

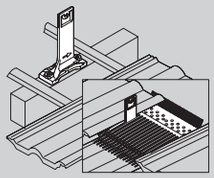

13.1

Принадлежности для крепления	Необходимые принадлежности в соответствии с количеством коллекторов								
	1	2	3	4	5	6	8	10	MG W
Накрышный монтаж на соответствующих кровлях с использованием системы крепления "Стропильный анкер"									
Для снеговой нагрузки до 1,25 кН/м² и скорости ветра до 150 км/ч									
Монтажный материал для **всех** кровель (монтажные шины и крепежный материал коллекторов/шин)	Z008472 **135,–**	Z008473 **266,–**	Z008474 **401,–**	Z008475 **532,–**	Z008476 **663,–**	Z008477 **798,–**	Z008478 **1.060,–**	Z008479 **1.326,–**	№ заказа **евро**
Необходимое количество монтажных комплектов для кровли (см. раздел "Монтажные комплекты (стропильные анкеры) для плоских коллекторов"): ■ голландская черепица ■ плоско-черепичное покрытие ■ шифер ■ черепица типа "Монах и монашка"									
Расстояние между стропилами до **600 мм**	4	8	8	10	12	14	18	22	кол-во
Расстояние между стропилами до **700 мм**	4	6	8	12	12	18	20	22	кол-во
Расстояние между стропилами до **800 мм**	4	8	8	10	12	14	18	22	кол-во
Расстояние между стропилами до **900 мм**	4	8	8	10	12	14	20	22	кол-во
Расстояние между стропилами до **1000 мм**	4	6	8	12	12	18	20	26	кол-во
Крепление без стропильных анкеров (например, для выполняемого заказчиком монтажа на металлических крышах)									MG W
Крепление на металлической крыше	7146067								№ заказа
■ Расстояние между стропилами до **600 мм**	4 **20,-**	8 **40,-**	8 **40,-**	10 **50,-**	12 **60,-**	14 **70,-**	18 **90,-**	22 **110,-**	кол-во **евро всего**
■ Расстояние между стропилами до **700 мм**	4 **20,-**	6 **30,-**	8 **40,-**	12 **60,-**	12 **60,-**	18 **90,-**	20 **100,-**	22 **110,-**	кол-во **евро всего**
■ Расстояние между стропилами до **800 мм**	4 **20,-**	8 **40,-**	8 **40,-**	10 **50,-**	12 **60,-**	14 **70,-**	18 **90,-**	22 **110,-**	кол-во **евро всего**
■ Расстояние между стропилами до **900 мм**	4 **20,-**	8 **40,-**	8 **40,-**	10 **50,-**	12 **60,-**	14 **70,-**	20 **100,-**	22 **110,-**	кол-во **евро всего**
■ Расстояние между стропилами до **1000 мм**	4 **20,-**	6 **30,-**	8 **40,-**	12 **60,-**	12 **60,-**	18 **90,-**	20 **100,-**	26 **130,-**	кол-во **евро всего**

Указание!
Информация о принадлежностях для 7, 9, 11 или 12 коллекторов предоставляется по запросу.

VITOSOL 100-F/100-FM/200-FM

Отдельные коллекторы – **горизонтальное исполнение**
площадь поглотителя 2,3 м³
система крепления

Монтажные комплекты "стропильные анкеры" для плоских коллекторов

Монтажные комплекты для надкрышного монтажа

Система крепления "Стропильные анкеры" (универсальная)
В следующем составе:
- стропильные анкеры (для низкой или высокой черепицы)
- покрытие (черного, черепично-красного или коричневого цвета)
- винты для крепления на стропилах
- монтажные шины и крепежные элементы

Для всех кровельных покрытий (голландской, шиферной, плоской и черепицы "Монах и монашка") и высоких снеговых нагрузок. Проем в черепице выполнить вручную или использовать заменитель черепицы (см. рис.).

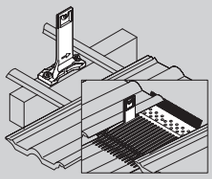

13.1

Принадлежности для крепления	Необходимые принадлежности в соответствии с количеством коллекторов								MG W
	1	2	3	4	5	6	8	10	
Накрышный монтаж на соответствующих кровлях с использованием системы крепления "Стропильный анкер"									
Для снеговой нагрузки до 2,55 кН/м² и скорости ветра до 150 км/ч									
Монтажный материал для **всех** кровель (монтажные шины и крепежный материал коллекторов/шин)	Z008472 **135,–**	Z008473 **266,–**	Z008474 **401,–**	Z008475 **532,–**	Z008476 **663,–**	Z008477 **798,–**	Z008478 **1.060,–**	Z008479 **1.326,–**	№ заказа **евро**
Необходимое количество монтажных комплектов для кровли (см. раздел "Монтажные комплекты (стропильные анкеры) для плоских коллекторов"): ■ голландская черепица ■ плоско-черепичное покрытие ■ шифер ■ черепица типа "Монах и монашка"									
Расстояние между стропилами до **600 мм**	4	8	8	10	12	14	18	22	кол-во
Расстояние между стропилами до **700 мм**	4	6	10	12	14	18	22	26	кол-во
Расстояние между стропилами до **800 мм**	4	8	8	10	12	14	18	22	кол-во
Расстояние между стропилами до **900 мм**	4	8	10	12	14	18	22	26	кол-во
Расстояние между стропилами до **1000 мм**	4	6	10	12	14	18	22	28	кол-во
Крепление без стропильных анкеров (например, для выполняемого заказчиком монтажа на металлических крышах)									**MG W**
Крепление на металлической крыше	7146067								№ заказа
■ Расстояние между стропилами до **600 мм**	4 **20,-**	8 **40,-**	8 **40,-**	10 **50,-**	12 **60,-**	14 **70,-**	18 **90,-**	22 **110,-**	кол-во **евро всего**
■ Расстояние между стропилами до **700 мм**	4 **20,-**	6 **30,-**	10 **50,-**	12 **60,-**	14 **70,-**	18 **90,-**	22 **110,-**	26 **130,-**	кол-во **евро всего**
■ Расстояние между стропилами до **800 мм**	4 **20,-**	8 **40,-**	8 **40,-**	10 **50,-**	12 **60,-**	14 **70,-**	18 **90,-**	22 **110,-**	кол-во **евро всего**
■ Расстояние между стропилами до **900 мм**	4 **20,-**	8 **40,-**	10 **50,-**	12 **60,-**	14 **70,-**	18 **90,-**	22 **110,-**	26 **130,-**	кол-во **евро всего**
■ Расстояние между стропилами до **1000 мм**	4 **20,-**	6 **30,-**	10 **50,-**	12 **60,-**	14 **70,-**	18 **90,-**	22 **110,-**	28 **140,-**	кол-во **евро всего**

Указание!
Информация о принадлежностях для 7, 9, 11 или 12 коллекторов предоставляется по запросу.

5775282

Монтажные комплекты "Стропильный крюк или стропильный фланец" для плоских коллекторов

Монтажные комплекты для надкрышного монтажа

Система крепления "Стропильный крюк" (для кровли из голландской черепицы)
В следующем составе:
- стропильные крюки
- винты для крепления на стропилах
- опорные уголки (для кровель с промежуточной обрешеткой)
- монтажные шины и крепежные элементы

Для черепичной кровли, отверстие в черепице не является необходимым. Для монтажа на крышах без промежуточной обрешетки без опорного уголка.

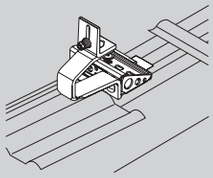

Надкрышный монтаж для голландской черепицы	Необходимые принадлежности в соответствии с количеством коллекторов								
	1	2	3	4	5	6	8	10	MG W
Крепежный комплект (со стропильным крюком) Для кровли из **голландской черепицы без** промежуточной обрешетки (для наклонных крыш). Для снеговой нагрузки до 1,25 кН/м². Скорость ветра до 150 км/ч.	Z012895 **208,–**	Z012896 **410,–**	Z012897 **616,–**	Z012898 **818,–**	Z012899 **1.024,–**	Z012900 **1.226,–**	Z012901 **1.630,–**	Z012902 **2.038,–**	№ заказа **евро**
Крепежный комплект (со стропильным крюком) Для кровли **из голландской черепицы с** промежуточной обрешеткой (для наклонных крыш). Для снеговой нагрузки до 1,25 кН/м². Скорость ветра до 150 км/ч.	Z012911 **214,–**	Z012912 **422,–**	Z012913 **634,–**	Z012914 **842,–**	Z012915 **1.054,–**	Z012916 **1.262,–**	Z012917 **1.678,–**	Z012918 **2.098,–**	№ заказа **евро**

Монтажные комплекты для надкрышного монтажа

Система крепления со стропильным фланцем (для плоско-черепичной и шиферной кровли)
В следующем составе:
- стропильный фланец
- покрытие (черного или черепично-красного цвета)
- винты для крепления на стропилах
- монтажные шины и крепежные элементы

Для плоско-черепичных и шиферных кровель.

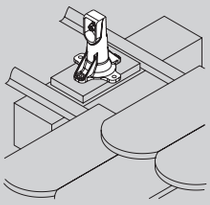

Надкрышный монтаж для плоской черепицы	Необходимые принадлежности в соответствии с количеством коллекторов								
	1	2	3	4	5	6	8	10	MG W
Крепежный комплект (со стропильным фланцем) Для **плоско-черепичной** кровли (для наклонных крыш) с красным покрытием. Для снеговой нагрузки до 1,25 кН/м². Скорость ветра до 150 км/ч.	Z012953 **182,–**	Z012954 **358,–**	Z012955 **538,–**	Z012956 **714,–**	Z012957 **894,–**	Z012958 **1.070,–**	Z012959 **1.422,–**	Z012960 **1.778,–**	№ заказа **евро**

Надкрышный монтаж для шифера	Необходимые принадлежности в соответствии с количеством коллекторов								
	1	2	3	4	5	6	8	10	MG W
Крепежный комплект (со стропильным фланцем) Для **шиферной** кровли (для наклонных крыш) с черным покрытием. Для снеговой нагрузки до 1,25 кН/м². Скорость ветра до 150 км/ч.	Z012937 **182,–**	Z012938 **358,–**	Z012939 **538,–**	Z012940 **714,–**	Z012941 **894,–**	Z012942 **1.070,–**	Z012943 **1.422,–**	Z012944 **1.778,–**	№ заказа **евро**

VITOSOL 100-F/100-FM/200-FM

Отдельные коллекторы – **горизонтальное исполнение**
Площадь поглотителя 2,3 м²
Система крепления

Монтажные комплекты "Стропильный крюк или стропильный фланец" для плоских коллекторов

Надкрышный монтаж для гофрированного листового покрытия

Система крепления с кровельными зажимами (кровля из гофрированного листового покрытия)
В следующем составе:
- кровельные зажимы для кровли из гофрированного листового покрытия (профиль 5/6 или 8)
- монтажные шины и крепежные элементы

Для кровли из гофрированного листового покрытия заказчик поставляет винты и обеспечивает герметичность относительно крыши.

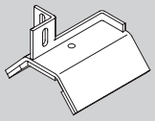

Надкрышный монтаж для гофрированного листового покрытия	Необходимые принадлежности в соответствии с количеством коллекторов								MG W
	1	2	3	4	5	6	8	10	
Крепежный комплект Для кровли из **гофрированного листового покрытия**, профиль 5 и 6 (для наклонных крыш).	Z008560 **169,–**	Z008561 **324,–**	Z008562 **483,–**	Z008563 **638,–**	Z008564 **793,–**	Z008565 **952,–**	Z008566 **1.262,–**	Z008567 **1.576,–**	№ заказа **евро**
Крепежный комплект Для кровли из **гофрированного листового покрытия**, профиль 8 (для наклонных крыш).	Z008568 **169,–**	Z008569 **324,–**	Z008570 **483,–**	Z008571 **638,–**	Z008572 **793,–**	Z008573 **952,–**	Z008574 **1.262,–**	Z008575 **1.576,–**	№ заказа **евро**

Надкрышный монтаж для кровли из листовой стали

Система крепления с крепежными уголками (кровля из листовой стали)
В следующем составе:
- крепежные уголки для кровли из листовой стали
- монтажные шины и крепежные элементы

Для кровли из листовой стали заказчик поставляет винты и обеспечивает герметичность относительно крыши.

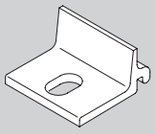

Надкрышный монтаж для кровли из листовой стали	Необходимые принадлежности в соответствии с количеством коллекторов								MG W
	1	2	3	4	5	6	8	10	
Крепежный комплект Для крепления **с крепежным уголком** и предоставляемыми заказчиком крепежными элементами, например, для выполняемого заказчиком монтажа на кровлях из листовой стали (для наклонных крыш).	Z008552 **133,–**	Z008553 **268,–**	Z008554 **411,–**	Z008555 **546,–**	Z008556 **681,–**	Z008557 **824,–**	Z008558 **1.094,–**	Z008559 **1.372,–**	№ заказа **евро**

5775282

VITOSOL 141-FM

Комплект оборудования для приготовления горячей воды гелиоустановкой с бивалентным емкостным водонагревателем, включая насосную группу Solar-Divicon, контроллер гелиоустановки, гелиоколлекторы и компоненты гелиоустановки

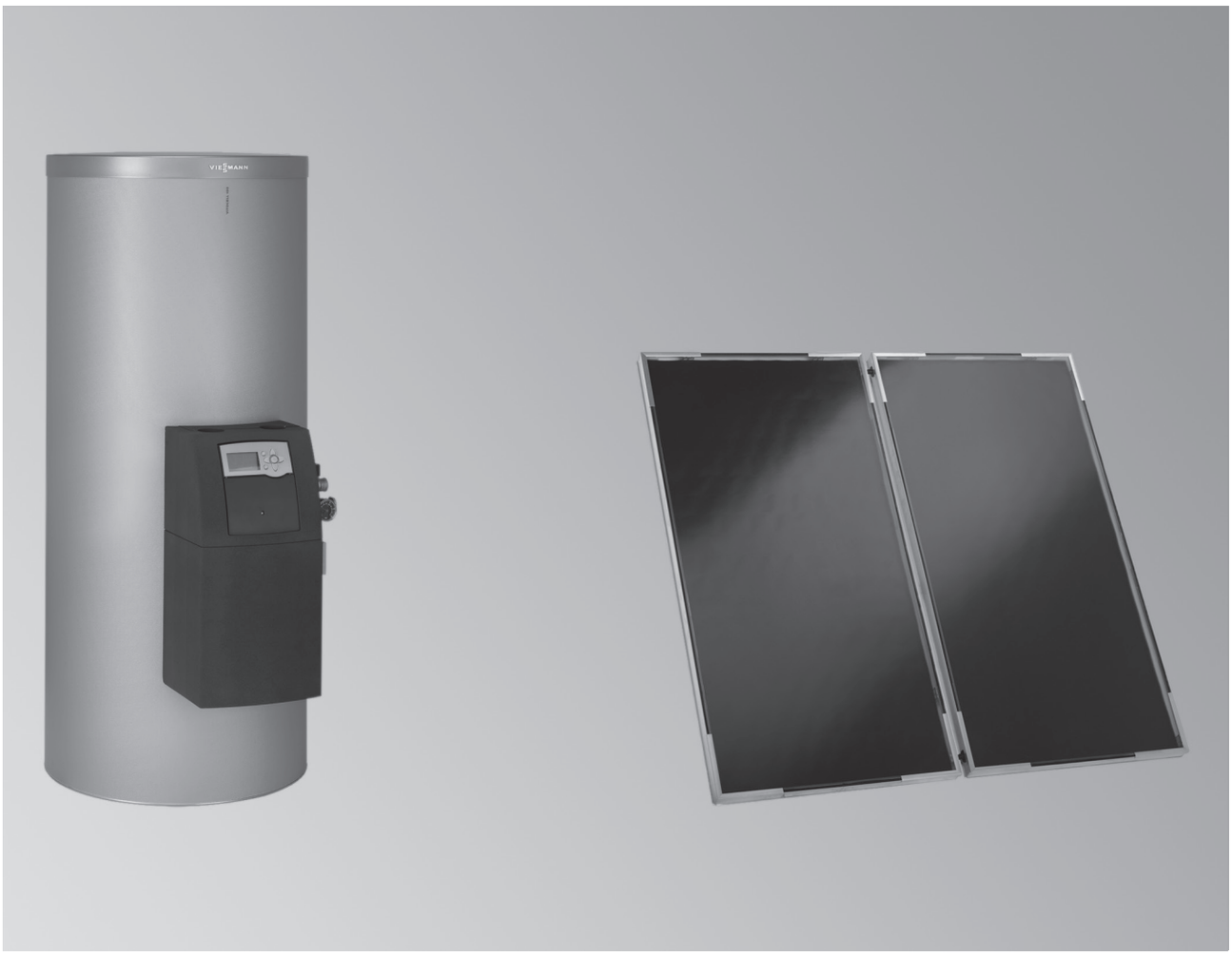

Vitosol 141-FM

Vitocell 100-B/-W, тип CVBA
Вертикальный стальной емкостный водонагреватель с внутренним эмалевым покрытием "Ceraprotect" и двумя змеевиками для нагрева посредством гелиоколлекторов и дополнительного нагрева водогрейным котлом, включая предварительно смонтированную насосную группу Solar-Divicon с электронным модулем SDIO/SM1A или Vitosolic 100, тип SD1.

Vitosol 100-FM, тип SVKF
Плоские коллекторы, оптимизированные для вертикального надкрышного монтажа.

- Стандартный комплект гелиоустановки для приготовления горячей воды с согласованными для этой цели компонентами.
- Оптимизированный по площади плоский коллектор с автоматическим отключением по температуре ThermProtect для долговечной гелиоустановки без стагнации.
- Бивалентный емкостный водонагреватель, полностью оборудованный для быстрой и простой привязки к гелиоустановке.
- Коррозионно-стойкий стальной бак водонагревателя с внутренним эмалевым покрытием "Ceraprotect". Дополнительная защита с помощью магниевого анода, анод с электропитанием поставляется в качестве принадлежности.
- Простой и быстрый монтаж - наполнительные, воздушные и запорные вентили, а также контроллер гелиоустановки встроены в насосную группу Solar-Divicon и предварительно смонтированы на водонагревателе.
- Незначительные тепловые потери благодаря высокоэффективной круговой теплоизоляции.
- Электронагревательная вставка поставляется по отдельному заказу.
- Четко установленная область применения: гелиоустановка для приготовления горячей воды с двумя гелиоколлекторами.

5/2018
5548188

VITOSOL 141-FM

- Vitosol 100-FM, тип SVKF
- Vitocell 100-B/-W, тип CVBA с установленной насосной группой Solar-Divicon
- и **электронный модуль SDIO/SM1A** (в сочетании с контроллером Vitotronic фирмы Viessmann)

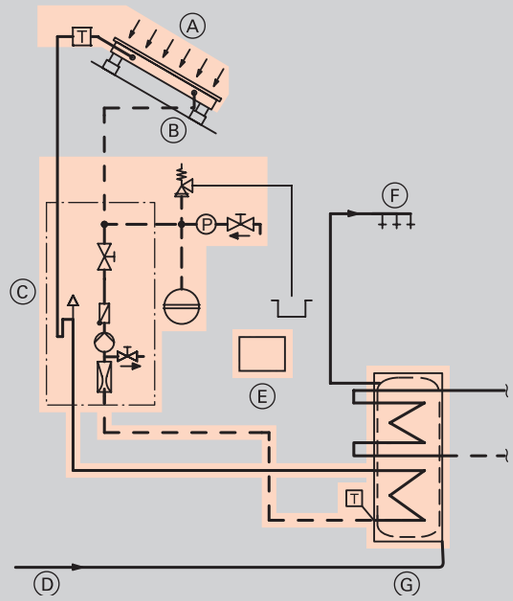

Указание для заказа!
Система крепления B для монтажа коллектора на кровле **не** входит в комплект поставки пакета и должна быть заказана отдельно, см. раздел "Система крепления".

A Гелиоколлекторы
B Система крепления (надкрышный монтаж/ встраивание в кровлю)
C Насосная группа Solar-Divicon (составная часть емкостного водонагревателя)
D Трубопровод холодной воды
E Электронный модуль SDIO/SM1A (составная часть емкостного водонагревателя)
F Трубопровод горячей воды
G Бивалентный емкостный водонагреватель

Компоненты по выбору					MG W
Тип	**Количество коллекторов Площадь брутто Монтаж**	**Объем водонагревателя Наименование водонагревателя Цвет**	**Теплоноситель**		
SVKF	2/4,36 м² Надкрышный монтаж	250 л Vitocell 100-B серебристый	Tyfocor LS (до -28 гр.Ц), 20 л	SK07047 **2.735,–**	№ заказа **евро**
SVKF	2/4,36 м² Надкрышный монтаж	250 л Vitocell 100-W белый	Tyfocor LS (до -28 гр.Ц), 20 л	SK07048 **2.735,–**	№ заказа **евро**
SVKF	2/4,46 м² Надкрышный монтаж	250 л Vitocell 100-B серебристый	Tyfocor Arctic (до -47 гр.Ц), 25 л	SK07049 **2.777,–**	№ заказа **евро**
SVKF	2/4,46 м² Надкрышный монтаж	250 л Vitocell 100-W белый	Tyfocor Arctic (до -47 гр.Ц), 25 л	SK07050 **2.777,–**	№ заказа **евро**

Указание!
Высота установки - до 20 м. При больших высотах в гелиоконтур должен быть установлен предохранительный клапан 8 бар (см.принадлежности)

Комплект поставки Vitosol 141-FM:

- Два плоских коллектора Vitosol 100-FM, тип SVKF с комплектом подключений, включая соединительные трубопроводы и датчик температуры коллекторов
- Бивалентный емкостный водонагреватель Vitocell 100-B/-W, тип CVBA с смонтированной насосной группой Solar-Divicon, включая регулируемый по частоте вращения энергоэффективный насос контура гелиоустановки, электронным модулем SDIO/SM1A, воздухоотделителем и наполнительной арматурой
- Расширительный бак гелиоустановки (18 л)
  Проверить размеры согласно документации по проектированию
- Теплоноситель

5548188

VITOSOL 141-FM

- Vitosol 100-FM, тип SVKF
- Vitocell 100-B/-W, тип CVBA с установленной насосной группой Solar-Divicon
- и **Vitosolic 100, тип SD1**

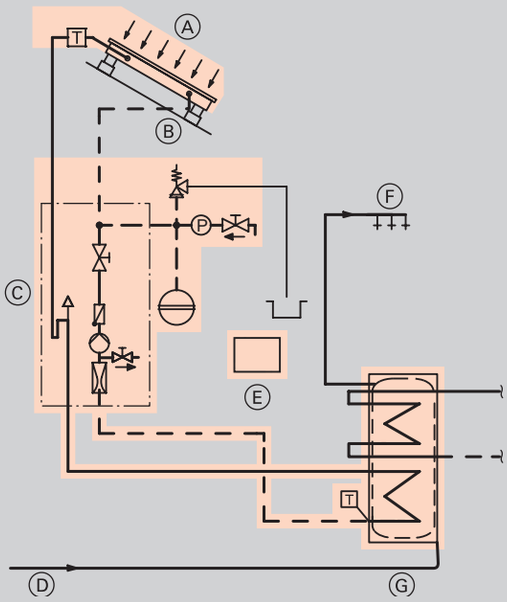

Указание для заказа!
Система крепления B для монтажа коллектора на кровле **не** входит в комплект поставки пакета и должна быть заказана отдельно, см. раздел "Система крепления".

A Гелиоколлекторы
B Система крепления (надкрышный монтаж/ встраивание в кровлю)
C Насосная группа Solar-Divicon (составная часть емкостного водонагревателя)
D Трубопровод холодной воды
E Vitosolic 100, тип SD1 (составная часть емкостного водонагревателя)
F Трубопровод горячей воды
G Бивалентный емкостный водонагреватель

Компоненты по выбору

Тип	Количество коллекторов Площадь брутто Монтаж	Объем водонагревателя Наименование водонагревателя Цвет	Теплоноситель		MG W
SVKF	2/4,36 м² Надкрышный монтаж	250 л Vitocell 100-B серебристый	Tyfocor LS (до -28 гр.Ц), 20 л	SK05699 **2.735,–**	№ заказа **евро**
SVKF	2/4,36 м² Надкрышный монтаж	250 л Vitocell 100-W белый	Tyfocor LS (до -28 гр.Ц), 20 л	SK05700 **2.735,–**	№ заказа **евро**
SVKF	2/4,46 м² Надкрышный монтаж	250 л Vitocell 100-B серебристый	Tyfocor Arctic (до -47 гр.Ц), 25 л	SK06474 **2.777,–**	№ заказа **евро**
SVKF	2/4,46 м² Надкрышный монтаж	250 л Vitocell 100-W белый	Tyfocor Arctic (до -47 гр.Ц), 25 л	SK06475 **2.777,–**	№ заказа **евро**

Указание!
Высота установки - до 20 м. При больших высотах в гелиоконтур должен быть установлен предохранительный клапан 8 бар (см. принадлежности)

Комплект поставки Vitosol 141-FM:

- Два плоских коллектора Vitosol 100-FM, тип SVKF с комплектом подключений, включая соединительные трубопроводы и датчик температуры коллекторов
- Бивалентный емкостный водонагреватель Vitocell 100-B/-W, тип CVBA с смонтированной насосной группой Solar-Divicon, включая регулируемый по частоте вращения энергоэффективный насос контура гелиоустановки, Vitosolic 100, тип SD1, воздухоотделителем и наполнительной арматурой
- Расширительный бак гелиоустановки (18 л)
  Проверить размеры согласно документации по проектированию.
- Теплоноситель

13.2

Технические характеристики Vitosol 100-FM Отдельный коллектор	Тип SVKF		
Площадь поглотителя	2,01		$м^2$
Площадь брутто	2,18		$м^2$
Площадь апертуры плоского коллектора	2,02		$м^2$
Ширина	1056		мм
Высота	2066		мм
Глубина	73		мм
Масса	37		кг

Технические характеристики Vitocell 100-B/-W включая Solar-Divicon	Тип CVBA		
Объем водонагревателя	250		л
Ширина	860		мм
Длина	631		мм
Высота	1485		мм
Масса	124		кг

5548188 5548199

Монтажные комплекты "Стропильные анкеры" для 2 коллекторов

Монтажные комплекты для надкрышного монтажа

Система крепления "Стропильные анкеры" (универсальная)
В следующем составе:
- стропильные анкеры (для низкой или высокой черепицы)
- покрытие (черного, черепично-красного или коричневого цвета)
- винты для крепления на стропилах
- монтажные шины и крепежные элементы

Для всех кровельных покрытий (голландской, шиферной, плоской и черепицы "Монах и монашка") и высоких снеговых нагрузок. Проем в черепице выполнить вручную или использовать заменитель черепицы (см. рис.).

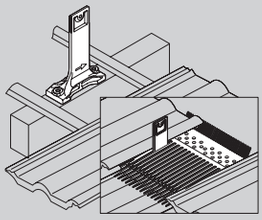

13.2

Монтажные комплекты для надкрышного монтажа Цвет покрытия	черный	черепично-красный	коричневый	MG W
Монтажный комплект Для крыш **без** промежуточной обрешетки (винты длиной **150 мм**) и **низкой** черепицы, включая монтажный материал, для следующих кровель: ■ голландская черепица (макс. высота черепицы = 70 мм) ■ плоская черепица ■ шифер *Для снеговых нагрузок до 1,25 кН/м² и скоростей ветра до 150 км/ч.*	Z011901 **320,–**	Z011902 **320,–**	Z011903 **320,–**	№ заказа **евро**
Монтажный комплект Для крыш **без** промежуточной обрешетки (винты длиной **150 мм**) и **высокой** черепицы, включая монтажный материал, для следующих кровель: ■ голландская черепица (максимальная высота черепицы = 100 мм) ■ черепица типа "Монах и монашка" *Для снеговых нагрузок до 1,25 кН/м² и скоростей ветра до 150 км/ч.*	Z011904 **360,–**	Z011905 **360,–**	Z011906 **360,–**	№ заказа **евро**
Монтажный комплект Для крыш **с** промежуточной обрешеткой (винты длиной **190 мм**) и **низкой** черепицы, включая монтажный материал, для следующих кровель: ■ голландская черепица (макс. высота черепицы = 70 мм) ■ плоская черепица ■ шифер *Для снеговых нагрузок до 1,25 кН/м² и скоростей ветра до 150 км/ч.*	Z011907 **320,–**	Z011908 **320,–**	Z011909 **320,–**	№ заказа **евро**
Монтажный комплект Для крыш **с** промежуточной обрешеткой (винты длиной **190 мм**) и **высокой** черепицы, включая монтажный материал, для следующих кровель: ■ голландская черепица (максимальная высота черепицы = 100 мм) ■ черепица типа "Монах и монашка" *Для снеговых нагрузок до 1,25 кН/м² и скоростей ветра до 150 км/ч.*	Z011910 **360,–**	Z011911 **360,–**	Z011912 **360,–**	№ заказа **евро**
Монтажный комплект Для крыш **без** промежуточной обрешетки (винты длиной **150 мм**) и **низкой** черепицы, включая монтажный материал, для следующих кровель: ■ голландская черепица (макс. высота черепицы = 70 мм) ■ плоская черепица ■ шифер *Для снеговых нагрузок до 2,55 кН/м² и скоростей ветра до 150 км/ч.*	Z011913 **364,–**	Z011914 **364,–**	Z011915 **364,–**	№ заказа **евро**
Монтажный комплект Для крыш **без** промежуточной обрешетки (винты длиной **150 мм**) и **высокой** черепицы, включая монтажный материал, для следующих кровель: ■ голландская черепица (максимальная высота черепицы = 100 мм) ■ черепица типа "Монах и монашка" *Для снеговых нагрузок до 2,55 кН/м² и скоростей ветра до 150 км/ч.*	Z011916 **414,–**	Z011917 **414,–**	Z011918 **414,–**	№ заказа **евро**
Монтажный комплект Для крыш **с** промежуточной обрешеткой (винты длиной **190 мм**) и **низкой** черепицы, включая монтажный материал, для следующих кровель: ■ голландская черепица (макс. высота черепицы = 70 мм) ■ плоская черепица ■ шифер *Для снеговых нагрузок до 2,55 кН/м² и скоростей ветра до 150 км/ч.*	Z011919 **364,–**	Z011920 **364,–**	Z011921 **364,–**	№ заказа **евро**

5548188

Монтажные комплекты "Стропильные анкеры" для 2 коллекторов

Монтажные комплекты для надкрышного монтажа Цвет покрытия	черный	черепично-красный	коричневый	MG W
Монтажный комплект Для крыш **с** промежуточной обрешеткой (винты длиной **190 мм**) и **высокой черепицы**, включая монтажный материал, для следующих кровель: ■ голландская черепица (максимальная высота черепицы = 100 мм) ■ черепица типа "Монах и монашка" *Для снеговых нагрузок до 2,55 кН/м² и скоростей ветра до 150 км/ч.*	Z011922 **414,–**	Z011923 **414,–**	Z011924 **414,–**	№ заказа **евро**

Монтажные комплекты "Стропильный крюк или стропильный фланец" для 2 коллекторов

Монтажные комплекты для надкрышного монтажа

Система крепления "Стропильный крюк" (для кровли из голландской черепицы)
В следующем составе:
- стропильные крюки
- винты для крепления на стропилах
- опорные уголки (для кровель с промежуточной обрешеткой)
- монтажные шины и крепежные элементы

Для кровли из голландской черепицы. Проем в черепице не требуется. При монтаже на кровлях без промежуточной обрешетки без опорных уголков.

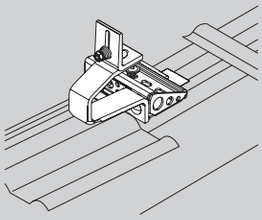

Надкрышный монтаж для голландской черепицы

		MG W
Крепежный комплект (со стропильным крюком) Для кровли **из голландской черепицы без** промежуточной обрешетки (для наклонных крыш). Для снеговой нагрузки до 1,25 кН/м². Скорость ветра до 150 км/ч.	Z012919 **218,–**	№ заказа **евро**
Крепежный комплект (со стропильным крюком) Для кровли **из голландской черепицы с** промежуточной обрешеткой (для наклонных крыш). Для снеговой нагрузки до 1,25 кН/м². Скорость ветра до 150 км/ч.	Z012920 **224,–**	№ заказа **евро**

Монтажные комплекты для надкрышного монтажа

Система крепления со стропильным фланцем (для плоско-черепичной и шиферной кровли)
В следующем составе:
- стропильный фланец
- покрытие (черного или черепично-красного цвета)
- винты для крепления на стропилах
- монтажные шины и крепежные элементы

Для плоско-черепичных и шиферных кровель.

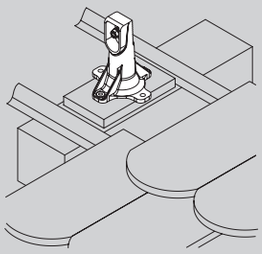

Надкрышный монтаж для шифера

		MG W
Крепежный комплект (со стропильным фланцем) Для **шиферной** кровли (для наклонных крыш) с черным покрытием. Для снеговой нагрузки до 1,25 кН/м². Скорость ветра до 150 км/ч.	Z012961 **192,–**	№ заказа **евро**

Надкрышный монтаж для плоской черепицы

		MG W
Крепежный комплект (со стропильным фланцем) Для **плоско-черепичной** кровли (для наклонных крыш) с красным покрытием. Для снеговой нагрузки до 1,25 кН/м². Скорость ветра до 150 км/ч.	Z012962 **192,–**	№ заказа **евро**

Надкрышный монтаж для гофрированного листового покрытия

Система крепления с кровельными зажимами (кровля из гофрированного листового покрытия)
В следующем составе:
- кровельные зажимы для кровли из гофрированного листового покрытия (профиль 5/6 или 8)
- монтажные шины и крепежные элементы

Для кровли из гофрированного листового покрытия заказчик поставляет винты и обеспечивает герметичность относительно крыши.

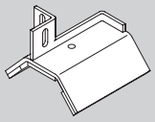

Надкрышный монтаж для гофрированного листового покрытия

		MG W
Крепежный комплект Для кровли из **гофрированного листового покрытия**, профиль 5 и 6 (для наклонных крыш).	Z011899 **192,–**	№ заказа **евро**
Крепежный комплект Для кровли из **гофрированного листового покрытия**, профиль 8 (для наклонных крыш).	Z011900 **192,–**	№ заказа **евро**

Надкрышный монтаж для кровли из листовой стали

Система крепления с крепежными уголками (кровля из листовой стали)
В следующем составе:
- крепежные уголки для кровли из листовой стали
- монтажные шины и крепежные элементы

Для кровли из листовой стали заказчик поставляет винты и обеспечивает герметичность относительно крыши.

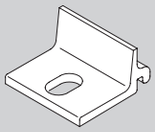

Надкрышный монтаж для кровли из листовой стали

		MG W
Крепежный комплект Для крепления **с крепежным уголком** и приобретаемыми отдельно крепежными элементами, например, для выполняемого заказчиком монтажа на кровлях из листовой стали (для наклонных крыш).	Z011886 **136,–**	№ заказа **евро**

Принадлежности		MG W
Предохранительный клапан гелиоустановки (8 бар) ■ Для применения в гелиоустановках с коллекторами Vitosol-FM при высоте установки **от 20 м** ■ Для установки в насосной группе Solar-Divicon, тип PS10 (взамен встроенного предохранительного клапана на 6 бар) ■ внут. резьба ½ x внут. резьба ¾	ZK02581 **38,–**	№ заказа **евро**
Блок предохранительных устройств по DIN 1988 (DN 20, R 1) ■ Мембранный предохранительный клапан на 10 бар (1 МПа) ■ Запорный вентиль ■ Обратный клапан и контрольный штуцер ■ Штуцер для подключения манометра	7180662 **190,–**	№ заказа **евро**
Насос загрузки емкостного водонагревателя Для водогрейных котлов мощностью до 40 кВт. ■ Энергоэффективный насос ■ С кабелем и штекером. ■ Обратный клапан.	7172611 **363,–**	№ заказа **евро**
Анод с электропитанием ■ Техническое обслуживание не требуется ■ Вместо имеющегося в комплекте поставки магниевого анода	7265008 **373,–**	№ заказа **евро**
Терморегулятор ■ С термостатической системой. ■ С рейкой для монтажа на емкостном водонагревателе или на стене. ■ Диапазон настройки от 30 до 60 °C, возможна перенастройка до 110 °C. ■ Длина капиллярной трубки 1400 мм, чувствительный элемент Ø 6 мм. ■ Без погружной гильзы.	7151989 **106,–**	№ заказа **евро**
Термостатный комплект подключений для циркуляции Для встраивания в системы приготовления горячей воды **с** циркуляционным трубопроводом. ■ Термостатный смесительный вентиль ■ Диапазон настройки: от 35 до 60 °C ■ Встроенный обратный клапан ■ Резьбовой патрубок R ¾ ■ Теплоизоляция	ZK01284 **210,–**	№ заказа **евро**
Термостатный автоматический смеситель Для встраивания в системы приготовления горячей воды **без** циркуляционного трубопровода ■ Диапазон настройки: от 35 до 60 °C ■ Резьбовой патрубок G 1, с плоским уплотнением	7438940 **64,–**	№ заказа **евро**

Датчики		MG W
Погружной датчик температуры (NTC 10 кОм) ■ Для измерения температуры в погружной гильзе ■ Соединительный кабель (длиной 5,8 м) и штекер Только в сочетании с модулем управления гелиоустановкой, тип SM1.	7544848 **84,–**	№ заказа **евро**
Погружной датчик температуры (NTC 10 кОм) С соединительным кабелем (длина 3,8 м), без штекера. Для установки в емкостный водонагреватель, буферную емкость отопительного контура, комбинированный емкостный водонагреватель. В сочетании с Vitoplex 100, тип SD1.	7426247 **81,–**	№ заказа **евро**

Электронагревательная вставка		MG W
Электронагревательная вставка EHE Тепловая мощность по выбору **2, 4 или 6 кВт**. Возможность использования для нагрева воды низкой и средней жесткости до 14 нем. град. жесткости (средняя жесткость, до 2,5 моль/м³). Для установки в Vitocell. ■ Защитный ограничитель температуры. ■ Терморегулятор. 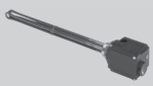	Z012684 **430,–**	№ заказа **евро**

Прочее		MG N
Приспособление для переноски Для облегчения подачи на место установки всех вертикальных емкостных водонагревателей ■ С теплоизоляцией из жесткого пенополиуретана ■ Объем до 300 л	7262751 **113,–**	№ заказа **евро**
Тепломер		MG W
Тепломер Для гелиоустановок с теплоносителем "Tyfocor LS", для **монтажа на Vitocell 100-B/-W, тип CVBA** в сочетании с насосной группой Solar-Divicon. ■ Измерение температуры подающей и обратной магистрали. ■ Измерение расхода, номинальный расход 1,5 м³/ч. ■ Индикация количества энергии, тепловой мощности, расхода, температуры подающей и обратной магистрали.	Z013683 **585,–**	№ заказа **евро**

5548188

Вакуумный трубчатый коллектор, работающий по принципу тепловых трубок для использования солнечной энергии

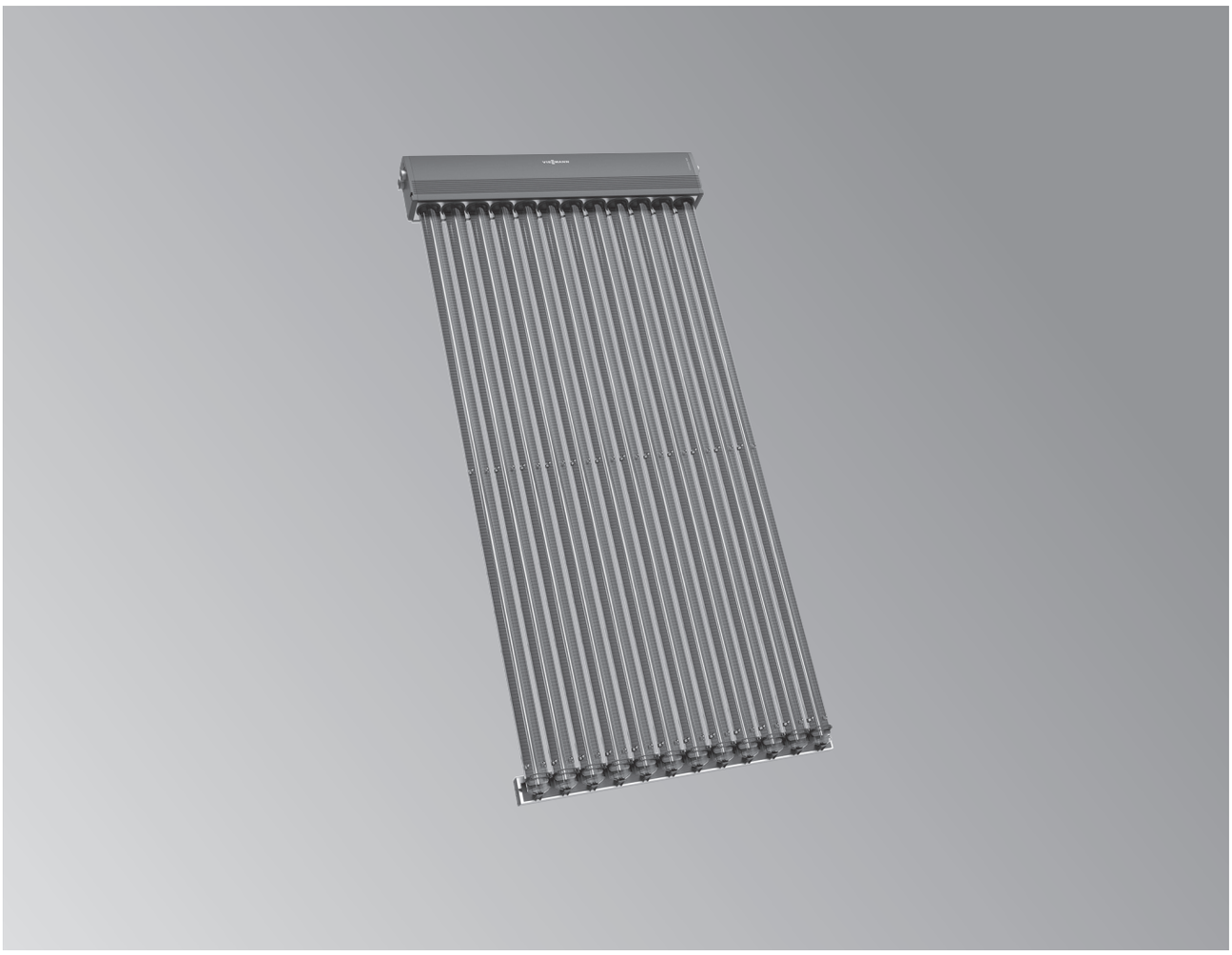

Vitosol 300-TM

Вакуумный трубчатый коллектор
Тип SP3C (площадь поглотителя 1,26 м², 1,51 м² и 3,03 м²)

Для приготовления горячей воды, нагрева теплоносителя в отопительных системах и воды в бассейнах с помощью теплообменника, а также для генерации технологического тепла.

Для монтажа на плоских и наклонных крышах, фасадах, а также для установки в произвольном месте.

Рабочее давление до 6 бар (0,6 МПа).

- Высокоэффективный вакуумный трубчатый коллектор, работающий по принципу тепловых трубок с автоотключением при достижении заданной температуры ThermProtect для безопасной работы гелиоустановки с отсутствием пара (высокая эксплуатационная надежность).
- Универсальное применение для монтажа в любом – как в вертикальном, так и в горизонтальном – положении на крышах и фасадах, а также для установки в произвольном месте.
- Специальный балконный модуль (площадь поглотителя 1,26 м²) для монтажа на балконных поручнях или на фасадах.
- Встроенные в вакуумные трубки поверхности поглощения с высокоизбирательным покрытием, не чувствительные к загрязнению.
- Эффективная передача тепла конденсаторами,полностью герметизированными с помощью теплообменника типа «труба в трубе» Duotec.
- Возможность оптимальной ориентации вращающихся трубок относительно солнца, за счет чего обеспечивается максимальное использование энергии.
- Сухое соединение, т. е. трубки можно устанавливать или заменять при наполненной установке.
- Высокоэффективная теплоизоляция корпуса коллектора сводит к минимуму потери тепла.
- Простой монтаж благодаря использованию крепежных и монтажных систем фирмы Viessmann.

5683627 5/2018

13.4

Гелиоустановка Площадь поглотителя (м²)	1,26	1,51	3,03	MG W
Vitosol 300-TM, тип SP3C Площадь поглотителя 1,26 м² (балконный модуль для горизонтального монтажа)	SK06740 **1.053,–**	**–**		№ заказа **евро**
Vitosol 300-TM, тип SP3C Площадь поглотителя 1,51 м²	**–**	SK06738 **1.259,–**	**–**	№ заказа **евро**
Vitosol 300-TM, тип SP3C Площадь поглотителя 3,03 м²	**–**		SK06739 **2.427,–**	№ заказа **евро**

Технические характеристики		Площадь поглотителя (м²) 1,26	1,51	3,03	
Площадь брутто		1,98	2,36	4,62	м²
Площадь поглотителя		1,26	1,51	3,03	м²
Площадь апертуры трубчатого коллектора		1,33	1,6	3,19	м²
Ширина		885	1053	2061	мм
Высота		2241	2241	2241	мм
Глубина		150	150	150	мм
Масса		33	39	79	кг

Принадлежности для подключений Площадь поглотителя (м²)	1,26	1,51	3,03	MG W
Соединительные трубы (1 пара) Для соединения отдельных коллекторов. С теплоизоляцией и крышкой гидравлики.	**–**	7510993 **77,–**		№ заказа **евро**
Комплект подключения с отводом С теплоизоляцией и крышкой отвода. Для коллекторной панели площадью до 15 м².	**–**	Z015404 **111,–**		№ заказа **евро**
Комплект подключения с угловым воздухоотводчиком С теплоизоляцией и крышкой воздухоотводчика. Для коллекторной панели площадью до 15 м². Для монтажа на фасадах или балюстрадах (гидравлические подключения снизу).	Z015405 **131,–**			№ заказа **евро**

Отдельные детали для монтажа Площадь поглотителя (м²)	1,26	1,51	3,03	MG W
Комплект запасных частей Набор мелких деталей, которые могут быть утеряны при монтаже коллектора.	7514876 **10,–**			№ заказа **евро**

Указание!
Коллекторы могут быть использованы при высоте установки до 20 м. При большей высоте установки в контур гелиоустановки должен быть встроен предохранительный клапан на 8 бар (см. принадлежности, регистр 5.4).
Указание!
Обязательно заказать дополнительно подходящую систему крепления (см. на следующих страницах). Для выбора см. инструкцию по проектированию.
► *Емкостные водонагреватели для гелиоустановок см. в регистре 17.*
► *Принадлежности для монтажа см. в регистре 13.5.*
► *Контроллеры для гелиоустановок см. в регистре 13.6.*

5683627

Монтажные комплекты "Стропильный анкер" для трубчатых коллекторов

Монтажные комплекты для накрышного монтажа Цвет покрытия	черный	черепично-красный	коричне-вый	MG W
Монтажный комплект Для крыш **без** промежуточной обрешетки (винты длиной **150 мм**). Со стропильными анкерами для **низкой черепицы** и следующим кровельным покрытием: ■ голландская черепица (**макс. высота черепицы = 70 мм**) ■ плоская черепица ■ шифер	ZK00659 **46,–**	ZK00663 **46,–**	ZK00667 **46,–**	№ заказа **евро**
Монтажный комплект Для крыш **без** промежуточной обрешетки (винты длиной **150 мм**). Со стропильными анкерами для **высокой черепицы** и следующим кровельным покрытием: ■ голландская черепица (**макс. высота черепицы = 100 мм**) ■ черепица типа "Монах и монашка"	ZK00660 **57,–**	ZK00664 **57,–**	ZK00668 **57,–**	№ заказа **евро**
Монтажный комплект Для крыш **с** промежуточной обрешеткой (винты длиной **190 мм**). Со стропильными анкерами для **низкой черепицы** и следующим кровельным покрытием: ■ голландская черепица (**макс. высота черепицы = 70 мм**) ■ плоская черепица ■ шифер	ZK00661 **46,–**	ZK00665 **46,–**	ZK00669 **46,–**	№ заказа **евро**
Монтажный комплект Для крыш **с** промежуточной обрешеткой (винты длиной **190 мм**). Со стропильными анкерами для **высокой черепицы** и следующим кровельным покрытием: ■ голландская черепица (**макс. высота черепицы = 100 мм**) ■ черепица типа "Монах и монашка"	ZK00662 **57,–**	ZK00666 **57,–**	ZK00670 **57,–**	№ заказа **евро**

Монтажные комплекты для надкрышного монтажа с заменителем черепицы Цвет покрытия	черный	черепично-красный	коричне-вый	MG W
Монтажный комплект Для кровель **без** промежуточной обрешетки (винты длиной **150 мм**). Со стропильным анкером для **низкой черепицы, эластичный заменитель черепицы** и покрытие для **черепичной кровли** (**макс. высота черепицы = 70 мм**).	ZK01326 **68,–**	ZK01327 **68,–**	ZK01328 **68,–**	№ заказа **евро**
Монтажный комплект Для кровель **без** промежуточной обрешетки (винты длиной **150 мм**). Со стропильным анкером для **высокой черепицы, эластичный заменитель черепицы** и покрытие для **черепичной кровли** (**макс. высота черепицы = 100 мм**).	ZK01329 **79,–**	ZK01330 **79,–**	ZK01331 **79,–**	№ заказа **евро**
Монтажный комплект Для кровель **с** промежуточной обрешеткой (винты длиной **190 мм**). Со стропильным анкером для **низкой черепицы, эластичный заменитель черепицы** и покрытие для **черепичной кровли** (**макс. высота черепицы = 70 мм**).	ZK01332 **68,–**	ZK01333 **68,–**	ZK01334 **68,–**	№ заказа **евро**
Монтажный комплект Для кровель **с** промежуточной обрешеткой (винты длиной **190 мм**). Со стропильным анкером для **высокой черепицы, эластичный заменитель черепицы** и покрытие для **черепичной кровли** (**макс. высота черепицы = 100 мм**).	ZK01335 **79,–**	ZK01336 **79,–**	ZK01337 **79,–**	№ заказа **евро**

Максимальная высота черепицы:
Расстояние от верхней кромки стропила или обрешетки до верхней кромки черепицы (гофра).
■ Низкая черепица: Например, Франкфуртская черепица пр-ва Braas.
■ Высокая черепица: Например, Saphir или Provence пр-ва Braas.

Отдельные коллекторы - **вертикальный** монтаж
Система крепления

Монтажные комплекты "стропильные анкеры" для плоских коллекторов

Монтажные комплекты для надкрышного монтажа

Система крепления "Стропильные анкеры" (универсальная)
В следующем составе:
- Стропильные анкеры (для низкой или высокой черепицы)
- Покрытие (черного, черепично-красного или коричневого цвета)
- Винты для крепления на стропилах
- Монтажные шины и крепежные элементы

Для всех кровельных покрытий (голландской, шиферной, плоской и черепицы "Монах и монашка") и высоких снеговых нагрузок. Проем в черепице выполнить вручную или использовать заменитель черепицы (см. рис.).

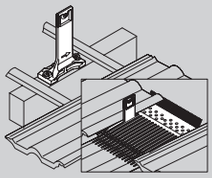

Принадлежности для крепления

Необходимые принадлежности в соответствии с площадью абсорбера (м²)	1,51	3,03	MG W
Накрышный монтаж на скатных крышах с использованием системы крепления "Стропильный анкер"			
Для снеговой нагрузки до 2,55 кН/м² и скорости ветра до 150 км/ч			
Монтажный материал для **всех** видов кровель (монтажные шины и крепежный материал коллекторов/шин)	ZK00579 **91,–**		№ заказа **евро**
Необходимое количество монтажных комплектов для кровли (см. раздел "Монтажные комплекты (стропильные анкеры) для трубчатых коллекторов"): ■ голландская черепица ■ плоская черепица ■ шифер ■ черепица типа "Монах и монашка"			
Расстояние между стропилами до **800 мм**	4	4	Количество

Указание!
При использовании кровельной теплоизоляции крепление стропильных анкеров на стропилах должно выполняться заказчиком. При этом следует учитывать, что в несущую деревянную конструкцию шурупы должны проникать минимум на 120 мм, чтобы обеспечить достаточную несущую способность.

Крепление без стропильных анкеров (например, для выполняемого заказчиком монтажа на металлических крышах)		MG W
Крепление на металлической крыше Для снеговой нагрузки до 2,55 кН/м² и скорости ветра до 150 км/ч. Расстояние между стропилами до **800 мм**	ZK00580 **95,–**	№ заказа **евро**

Монтажные комплекты для монтажа на плоской крыше

Необходимые принадлежности в соответствии с площадью абсорбера (м²)	1,51	3,03	MG W
Крепежный комплект Для горизонтального монтажа на плоских крышах. Для снеговой нагрузки до 1,5 кН/м². Скорость ветра до 150 км/ч.	ZK02987 **153,–**		№ заказа **евро**

5683627

Монтажные комплекты "Стропильный крюк/фланец" для трубчатых коллекторов

Монтажные комплекты для надкрышного монтажа

Система крепления "Стропильный крюк" (для кровли из голландской черепицы)
В следующем составе:
- стропильные крюки
- винты для крепления на стропилах
- опорные уголки (для кровель с промежуточной обрешеткой)
- монтажные шины и крепежные элементы

Для черепичной кровли, отверстие в черепице не является необходимым. Для монтажа на крышах без промежуточной обрешетки без опорного уголка.

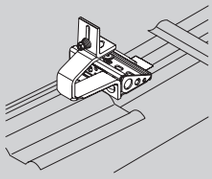

Надкрышный монтаж для голландской черепицы

Необходимые принадлежности в соответствии с площадью абсорбера (м²)	1,63	3,26	MG W
Крепежный комплект (со стропильным крюком) Для голландской черепицы без промежуточной обрешетки (для наклонных крыш). Для снеговой нагрузки до 1,25 кН/м². Скорость ветра до 150 км/ч.	ZK00855 **196,–**		№ заказа **евро**
Крепежный комплект (со стропильным крюком) Для голландской черепицы с промежуточной обрешеткой (для наклонных крыш). Для снеговой нагрузки до 1,25 кН/м². Скорость ветра до 150 км/ч.	ZK00854 **202,–**		№ заказа **евро**

Монтажные комплекты для надкрышного монтажа

Система крепления со стропильным фланцем (для плоско-черепичной и шиферной кровли)
В следующем составе:
- стропильный фланец
- покрытие (черного или черепично-красного цвета)
- винты для крепления на стропилах
- монтажные шины и крепежные элементы

Для плоско-черепичных и шиферных кровель.

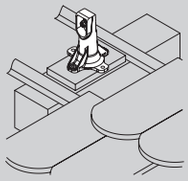

Надкрышный монтаж для плоско-черепичной кровли

Необходимые принадлежности в соответствии с площадью абсорбера (м²)	1,62	3,26	MG W
Крепежный комплект (со стропильным фланцем) Для плоско-черепичной кровли (для наклонных крыш) с красным покрытием. Для снеговой нагрузки до 1,25 кН/м². Скорость ветра до 150 км/ч.	ZK01356 **170,–**		№ заказа **евро**

Надкрышный монтаж для шиферной кровли

Необходимые принадлежности в соответствии с площадью абсорбера (м²)	1,62	3,26	MG W
Крепежный комплект (со стропильным фланцем) Для шиферной кровли (для наклонных крыш) с черным покрытием. Для снеговой нагрузки до 1,25 кН/м². Скорость ветра до 150 км/ч.	ZK01354 **170,–**		№ заказа **евро**

Надкрышный монтаж для гофрированного листового покрытия

Система крепления с кровельными зажимами (кровля из гофрированного листового покрытия)
В следующем составе:
- кровельные зажимы для кровли из гофрированного листового покрытия (профиль 5/6 или 8)
- монтажные шины и крепежные элементы

Для кровли из гофрированного листового покрытия заказчик поставляет винты и обеспечивает герметичность относительно крыши.

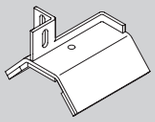

Надкрышный монтаж для гофрированной листовой кровли

Необходимые принадлежности в соответствии с площадью абсорбера (м²)	1,62	3,26	MG W
Крепежный комплект Для кровли из гофрированного листового покрытия, профиль 5 и 6 (для наклонных крыш).	ZK00590 **141,–**		№ заказа **евро**
Крепежный комплект Для кровли из гофрированного листового покрытия, профиль 8 (для наклонных крыш).	ZK00591 **141,–**		№ заказа **евро**

Отдельные коллекторы - **вертикальный** монтаж
Система крепления

Монтажные комплекты "Опорная стоечная конструкция" для трубчатых коллекторов

Монтаж на стойках

Система крепления на стойках (плоская кровля/опорная конструкция)
Поставляется для монтажа на бетонных плитах или опорной конструкции, предоставляемых заказчиком. С постоянным или переменным углом наклона.

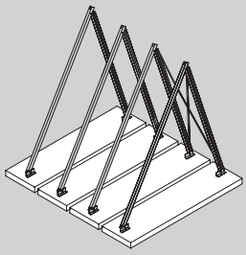

Монтажные комплекты "Опорная стоечная конструкция" для трубчатых коллекторов Необходимые принадлежности в соответствии с площадью абсорбера (м²)	1,51	3,03	MG W
Крепежный комплект Для опорной стоечной конструкции на плоских крышах для установки в произвольном месте. Опорные конструкции, например, стальные балки и бетонные плиты, выполняются заказчиком. Угол наклона 25 - 50° (шагами по 5°). Снеговая нагрузка до 2,55 кН/м². Скорость ветра до 150 км/ч.	7510997 **383,–**		№ заказа **евро**
Крепежный комплект Для опорной стоечной конструкции на плоских крышах для установки в произвольном месте на опорной конструкции, выполняемой заказчиком, например, стальной балке. Угол наклона **30°.** Снеговая нагрузка до 1,5 кН/м². Скорость ветра до 150 км/ч.	ZK02984 **356,–**		№ заказа **евро**
Крепежный комплект Для опорной стоечной конструкции на плоских крышах для установки в произвольном месте на опорной конструкции, выполняемой заказчиком, например, стальной балке. Угол наклона **45°.** Снеговая нагрузка до 1,5 кН/м². Скорость ветра до 150 км/ч.	ZK02985 **356,–**		№ заказа **евро**
Крепежный комплект Для опорной стоечной конструкции на плоских крышах для установки в произвольном месте на опорной конструкции, выполняемой заказчиком, например, стальной балке. Угол наклона **60°.** Снеговая нагрузка до 1,5 кН/м². Скорость ветра до 150 км/ч.	ZK02986 **356,–**		№ заказа **евро**

5683627

Монтажные комплекты "Стропильный анкер" для трубчатых коллекторов

Монтажные комплекты для накрышного монтажа Цвет покрытия	черный	черепично-красный	коричне-вый	MG W
Монтажный комплект Для крыш **без** промежуточной обрешетки (винты длиной **150 мм**). Со стропильными анкерами для **низкой черепицы** и следующим кровельным покрытием: ■ голландская черепица (**макс. высота черепицы = 70 мм**) ■ плоская черепица ■ шифер	Z008442 **44,–**	Z008440 **44,–**	Z008441 **44,–**	№ заказа **евро**
Монтажный комплект Для крыш **без** промежуточной обрешетки (винты длиной **150 мм**). Со стропильными анкерами для **высокой черепицы** и следующим кровельным покрытием: ■ голландская черепица (**макс. высота черепицы = 100 мм**) ■ черепица типа "Монах и монашка"	Z008445 **54,–**	Z008443 **54,–**	Z008444 **54,–**	№ заказа **евро**
Монтажный комплект Для крыш **с** промежуточной обрешеткой (винты длиной **190 мм**). Со стропильными анкерами для **низкой черепицы** и следующим кровельным покрытием: ■ голландская черепица (**макс. высота черепицы = 70 мм**) ■ плоская черепица ■ шифер	Z008448 **44,–**	Z008446 **44,–**	Z008447 **44,–**	№ заказа **евро**
Монтажный комплект Для крыш **с** промежуточной обрешеткой (винты длиной **190 мм**). Со стропильными анкерами для **высокой черепицы** и следующим кровельным покрытием: ■ голландская черепица (**макс. высота черепицы = 100 мм**) ■ черепица типа "Монах и монашка"	Z008451 **54,–**	Z008449 **54,–**	Z008450 **54,–**	№ заказа **евро**

Монтажные комплекты для накрышного монтажа с заменителем черепицы Цвет покрытия	черный	черепично-красный	коричне-вый	MG W
Монтажный комплект Для кровель **без** промежуточной обрешетки (винты длиной **150 мм**). Со стропильным анкером для **низкой черепицы, эластичный заменитель черепицы** и покрытие для **черепичной кровли** (**макс. высота черепицы = 70 мм**).	ZK01158 **66,–**	ZK01156 **66,–**	ZK01157 **66,–**	№ заказа **евро**
Монтажный комплект Для кровель **без** промежуточной обрешетки (винты длиной **150 мм**). Со стропильным анкером для **высокой черепицы, эластичный заменитель черепицы** и покрытие для **черепичной кровли** (**макс. высота черепицы = 100 мм**).	ZK01161 **76,–**	ZK01159 **76,–**	ZK01160 **76,–**	№ заказа **евро**
Монтажный комплект Для кровель **с** промежуточной обрешеткой (винты длиной **190 мм**). Со стропильным анкером для **низкой черепицы, эластичный заменитель черепицы** и покрытие для **черепичной кровли** (**макс. высота черепицы = 70 мм**).	ZK01164 **66,–**	ZK01162 **66,–**	ZK01163 **66,–**	№ заказа **евро**
Монтажный комплект Для кровель **с** промежуточной обрешеткой (винты длиной **190 мм**). Со стропильным анкером для **высокой черепицы, эластичный заменитель черепицы** и покрытие для **черепичной кровли** (**макс. высота черепицы = 100 мм**).	ZK01167 **76,–**	ZK01165 **76,–**	ZK01166 **76,–**	№ заказа **евро**

Максимальная высота черепицы:
Расстояние от верхней кромки стропила или обрешетки до верхней кромки черепицы (гофра).
■ Низкая черепица: Например, Франкфуртская черепица пр-ва Braas.
■ Высокая черепица: Например, Saphir или Provence пр-ва Braas.

Отдельные коллекторы - **горизонтальный** монтаж
Система крепления

Монтажные комплекты "стропильные анкеры" для плоских коллекторов

Монтажные комплекты для надкрышного монтажа

Система крепления "Стропильные анкеры" (универсальная)
В следующем составе:
- Стропильные анкеры (для низкой или высокой черепицы)
- Покрытие (черного, черепично-красного или коричневого цвета)
- Винты для крепления на стропилах
- Монтажные шины и крепежные элементы

Для всех кровельных покрытий (голландской, шиферной, плоской и черепицы "Монах и монашка") и высоких снеговых нагрузок. Проем в черепице выполнить вручную или использовать заменитель черепицы (см. рис.).

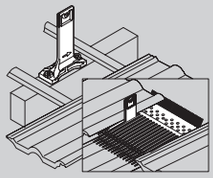

13.4

Принадлежности для крепления			
Необходимые принадлежности в соответствии с площадью абсорбера (м²)	1,51	3,03	MG W
Накрышный монтаж на скатных крышах с использованием системы крепления "Стропильный анкер"			
Для снеговой нагрузки до 2,55 кН/м² и скорости ветра до 150 км/ч			
Монтажный материал для **всех** видов кровель (монтажные шины и крепежный материал коллекторов/шин)	ZK00577 **149,–**		№ заказа **евро**
Необходимое количество монтажных комплектов для кровли (см. раздел "Монтажные комплекты (стропильные анкеры) для трубчатых коллекторов"): ■ голландская черепица ■ плоская черепица ■ шифер ■ черепица типа "Монах и монашка"			
Расстояние между стропилами до **800 мм**	4	4	Количество

Указание!
При использовании кровельной теплоизоляции крепление стропильных анкеров на стропилах должно выполняться заказчиком. При этом следует учитывать, что в несущую деревянную конструкцию шурупы должны проникать минимум на 120 мм, чтобы обеспечить достаточную несущую способность.

Крепление без стропильных анкеров (например, для выполняемого заказчиком монтажа на металлических крышах)		MG W
Крепление на металлической крыше Для снеговой нагрузки до 2,55 кН/м² и скорости ветра до 150 км/ч. Расстояние между стропилами до **800 мм**	ZK00578 **157,–**	№ заказа **евро**

5683627

Монтажные комплекты "Стропильный крюк/фланец" для трубчатых коллекторов

Монтажные комплекты для надкрышного монтажа

Система крепления "Стропильный крюк" (для кровли из голландской черепицы)
В следующем составе:
- стропильные крюки
- винты для крепления на стропилах
- опорные уголки (для кровель с промежуточной обрешеткой)
- монтажные шины и крепежные элементы

Для черепичной кровли, отверстие в черепице не является необходимым. Для монтажа на крышах без промежуточной обрешетки без опорного уголка.

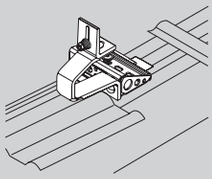

Надкрышный монтаж для голландской черепицы

Необходимые принадлежности в соответствии с площадью абсорбера (м²)	1,63	3,26	MG W
Крепежный комплект (со стропильным крюком) Для голландской черепицы без промежуточной обрешетки (для наклонных крыш). Для снеговой нагрузки до 1,25 кН/м². Скорость ветра до 150 км/ч.	ZK00853 **228,–**		№ заказа **евро**
Крепежный комплект (со стропильным крюком) Для голландской черепицы с промежуточной обрешеткой (для наклонных крыш). Для снеговой нагрузки до 1,25 кН/м². Скорость ветра до 150 км/ч.	ZK00852 **234,–**		№ заказа **евро**

Монтажные комплекты для надкрышного монтажа

Система крепления со стропильным фланцем (для плоско-черепичной и шиферной кровли)
В следующем составе:
- стропильный фланец
- покрытие (черного или черепично-красного цвета)
- винты для крепления на стропилах
- монтажные шины и крепежные элементы

Для плоско-черепичных и шиферных кровель.

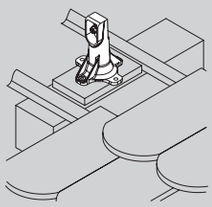

Надкрышный монтаж для плоско-черепичной кровли

Необходимые принадлежности в соответствии с площадью абсорбера (м²)	1,62	3,26	MG W
Крепежный комплект (со стропильным фланцем) Для плоско-черепичной кровли (для наклонных крыш) с красным покрытием. Для снеговой нагрузки до 1,25 кН/м². Скорость ветра до 150 км/ч.	ZK01357 **189,–**		№ заказа **евро**

Надкрышный монтаж для шиферной кровли

Необходимые принадлежности в соответствии с площадью абсорбера (м²)	1,62	3,26	MG W
Крепежный комплект (со стропильным фланцем) Для шиферной кровли (для наклонных крыш) с черным покрытием. Для снеговой нагрузки до 1,25 кН/м². Скорость ветра до 150 км/ч.	ZK01355 **189,–**		№ заказа **евро**

Надкрышный монтаж для гофрированного листового покрытия

Система крепления с кровельными зажимами (кровля из гофрированного листового покрытия)
В следующем составе:
- кровельные зажимы для кровли из гофрированного листового покрытия (профиль 5/6 или 8)
- монтажные шины и крепежные элементы

Для кровли из гофрированного листового покрытия заказчик поставляет винты и обеспечивает герметичность относительно крыши.

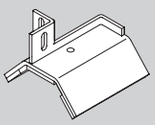

VITOSOL 300-TM

Отдельные коллекторы - **горизонтальный** монтаж
Система крепления

Монтажные комплекты "Стропильный крюк/фланец" для трубчатых коллекторов

Надкрышный монтаж для гофрированной листовой кровли

Необходимые принадлежности в соответствии с площадью абсорбера (м²)	1,62	3,26	MG W
Крепежный комплект Для кровли из гофрированного листового покрытия, профиль 5 и 6 (для наклонных крыш).	ZK00584 **202,–**		№ заказа **евро**
Крепежный комплект Для кровли из гофрированного листового покрытия, профиль 8 (для наклонных крыш).	ZK00585 **202,–**		№ заказа **евро**

13.4

Монтаж вакуумных трубчатых коллекторов на болконах и фасадах зданий

Монтаж вакуумных трубчатых коллекторов на болконах и фасадах зданий	1,26	MG W
Крепежный комплект Для монтажа на балконах и фасадах зданий.	ZK00825 **183,–**	№ заказа **евро**

Указание!
Горизонтальный монтаж коллекторов мы рекомендуем выполнять для установок, используемых для поддержки отопления.

5683627

Принадлежности
Монтаж

Принадлежности		MG W
Solar-Divicon (двухтрубная насосная станция для коллекторного контура) ■ Клапаны наполнения ■ Воздухоотделитель ■ 2 термометра ■ 2 шаровых крана с обратным клапаном ■ Насос ■ Расходомер ■ Манометр ■ Предохранительный клапан (6 бар) ■ Теплоизоляция ■ Стяжное резьбовое соединение/двойное кольцо круглого сечения 22 мм		
Solar-Divicon, тип PS 10 С энергоэффективным насосом переменного тока с регулируемой частотой вращения. Напор: 6,0 метра при расходе 1000 л/ч. Без контроллера для гелиосистем.	Z012020 **737,–**	№ заказа **евро**
Solar-Divicon, тип PS 10 С энергоэффективным насосом переменного тока с регулируемой частотой вращения. Напор: 6,0 метра при расходе 1000 л/ч. Со встроенным электронным модулем SDIO/SM1A.	Z017690 **1.061,–**	№ заказа **евро**
Solar-Divicon, тип PS 10 С энергоэффективным насосом переменного тока с регулируемой частотой вращения. Напор: 6,0 метра при расходе 1000 л/ч. Со встроенным Vitosolic 100, тип **SD1.**	Z012018 **1.061,–**	№ заказа **евро**
Solar-Divicon, тип PS 20 С энергоэффективным насосом переменного тока с регулируемой частотой вращения. Напор: 6,5 метра при расходе 1500 л/ч. Без контроллера для гелиосистем.	Z012027 **831,–**	№ заказа **евро**
Гелионасосный узел (однотрубная насосная станция для второго коллекторного контура) ■ Клапаны наполнения ■ Термометр ■ Шаровой кран с обратным клапаном ■ Насос ■ Расходомер ■ Теплоизоляция ■ Стяжное резьбовое соединение/двойное кольцо круглого сечения 22 мм 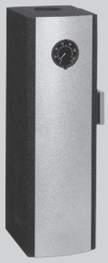		
Гелионасосоный узел, тип P 10 С энергоэффективным насосом переменного тока с регулируемой частотой вращения. Напор: 6,0 метра при расходе 1000 л/ч.	Z012022 **486,–**	№ заказа **евро**
Гелионасосоный узел, тип P 20 С энергоэффективным циркуляционным насосом переменного тока с регулируемой частотой вращения. Напор: 6,5 метра при расходе 1500 л/ч.	Z012028 **725,–**	№ заказа **евро**
Предохранительный клапан гелиоустановки (8 бар) ■ Для применения в гелиоустановках с коллекторами Vitosol-FM/TM при высоте установки **от 20 м** ■ Для установки в насосной группе Solar-Divicon, тип PS10 (взамен встроенного предохранительного клапана на 6 бар) ■ внут. резьба ½ x внут. резьба ¾	ZK02581 **38,–**	№ заказа **евро**
Предохранительный клапан гелиоустановки (8 бар) ■ Для применения в гелиоустановках с коллекторами Vitosol-FM/TM при высоте установки **от 20 м** ■ Для установки в насосной группе Solar-Divicon, тип PS20 (взамен встроенного предохранительного клапана на 6 бар) ■ внут. резьба ¾ x внут. резьба 1	ZK02458 **25,–**	№ заказа **евро**

5/2018
5772498

Принадлежности
Монтаж

Принадлежности		MG W
Тепломер Для гелиоустановок с теплоносителем "Typfocor LS" ■ Для **настенного монтажа в комплекте с насосной группой Solar-Divicon**, тип PS10. ■ Для монтажа на **емкостном водонагревателе** с установленной насосной группой Solar-Divicon, тип PS10. ■ Измерение температуры подающей и обратной магистрали. ■ Измерение расхода, номинальный расход 1,5 м³/ч. ■ Индикация количества энергии, тепловой мощности, расхода, температуры подающей и обратной магистрали.	Z013684 **608,–**	№ заказа **евро**
Присоединительный тройник Для Solar-Divicon. Для подключения расширительного бака или стагнационного радиатора в подающей магистрали Solar-Divicon. Стяжное резьбовое соединение/двойное кольцо круглого сечения 22 мм.	7172731 **85,–**	№ заказа **евро**
Соединительный трубопровод (гибкий, DN 16, длина 24 метра) ■ Для соединения Solar-Divicon с емкостным водонагревателем гелиоустановки (укорачиваемый). ■ Гофрированная труба из нержавеющей стали с теплоизоляцией.	7143745 **802,–**	№ заказа **евро**
Монтажный комплект соединительного трубопровода ■ 2 ввертных уголка ■ 2 резьбовых соединения ■ 8 вставных втулок ■ Уплотнения ■ Трубные хомуты		
Монтажный комплект соединительного трубопровода Для подключения к **Vitocell 340-M, Vitocell 360-M, Vitocell 140-E** и **Vitocell 160-E.**	7373473 **114,–**	№ заказа **евро**
Монтажный комплект соединительного трубопровода Для подключения к Vitocell 100-B объемом 400 и 500 литров.	7373474 **114,–**	№ заказа **евро**
Монтажный комплект соединительного трубопровода Для подключения к **Vitocell 100-B** объемом 300 литров и **Vitocell 300-B** объемом 300 литров.	7373475 **114,–**	№ заказа **евро**
Монтажный комплект для соединительного трубопровода Для подключения к Vitocell 300-B объемом 500 литров.	7373476 **114,–**	№ заказа **евро**
Воздухоотделитель (латунь) ■ С автоматическим удалением воздуха и запорным краном. ■ Со стяжным резьбовым соединением (Ø 22 мм).	ZK03779 **80,–**	№ заказа **евро**
Воздухоотводчик (латунь) ■ С запорным краном и тройником. ■ Со стяжным резьбовым соединением (Ø 22 мм).	ZK03780 **53,–**	№ заказа **евро**

5772498

Принадлежности
Монтаж

Принадлежности		MG W
Стяжное резьбовое соединение (латунь) ■ 2 шт. ■ Прямое резьбовое соединение для Ø 22 мм.	7316568 **27,–**	№ заказа **евро**
Стяжное резьбовое соединение с воздухоотводчиком (латунь) Прямое резьбовое соединение для Ø 22 мм.	7316263 **15,–**	№ заказа **евро**
Присоединительные трубопроводы ■ 2 шт., длина 1000 мм ■ Присоединительный диаметр 22 мм ■ Гофрированная труба из нержавеющей стали ■ Со стяжным резьбовым соединением (Ø 22 мм) ■ С теплоизоляцией (защита от УФ-излучения)	7316252 **113,–**	№ заказа **евро**
Подающая и обратная магистраль гелиоустановки (DN 16) ■ 2 гофрированные трубы из нержавеющей стали (длиной по **15 м**) ■ С теплоизоляцией и кабелем датчика ■ 4 стяжных резьбовых соединения (Ø 22 мм)	7419567 **540,–**	№ заказа **евро**
Подающая и обратная магистраль гелиоустановки (DN 16) ■ 2 гофрированные трубы из нержавеющей стали (длиной по **12 м**) ■ С теплоизоляцией и кабелем датчика ■ 4 стяжных резьбовых соединения (Ø 22 мм)	7373478 **466,–**	№ заказа **евро**
Подающая и обратная магистраль гелиоустановки (DN 16) ■ 2 гофрированные трубы из нержавеющей стали (длиной по **6 м**) ■ С теплоизоляцией и кабелем датчика ■ 4 стяжных резьбовых соединения (Ø 22 мм)	7373477 **256,–**	№ заказа **евро**
Принадлежности для соединения остаточных длин подающей и обратной магистрали гелиоустановки (необходимо по 2 шт.)		
Комплект подключений Для соединения линий гелиосистемы с трубопроводом гелиоустановки (гофрированная труба на трубу Ø 22 мм).	7817368 **26,–**	№ заказа **евро**
Комплект подключений со стяжным резьбовым соединением (Ø 22 мм) Для соединения линий гелиосистемы с трубопроводом гелиоустановки.	7817369 **35,–**	№ заказа **евро**
Комплект для соединения Для соединения / удлинения двух линий гелиосистемы.	7817370 **35,–**	№ заказа **евро**
Расширительный бак гелиоустановки, 18 литров, 10 бар Белого цвета. С запорным вентилем и креплением.	7248241 **108,–**	№ заказа **евро**
Расширительный бак гелиоустановки, 25 литров, 10 бар Белого цвета. С запорным вентилем и креплением.	7248242 **134,–**	№ заказа **евро**
Расширительный бак гелиоустановки, 40 литров, 10 бар Белого цвета. С запорным вентилем и креплением.	7248243 **174,–**	№ заказа **евро**
Расширительный бак гелиоустановки, 50 литров, 10 бар Белого цвета. С запорным вентилем и креплением.	7248244 **260,–**	№ заказа **евро**
Расширительный бак гелиоустановки, 80 литров, 10 бар Белого цвета. С запорным вентилем и креплением.	7248245 **362,–**	№ заказа **евро**
Стагнационный радиатор, тип 21 Для защиты элементов системы от перегрева. ■ Холодопроизводительность при 75/65 °C: 482 Вт ■ Холодопроизводительность при стагнации: 964 Вт	Z007429 **222,–**	№ заказа **евро**

Принадлежности
Монтаж

Принадлежности

		MG W
Стагнационный радиатор, тип 33 Для защиты элементов системы от перегрева. ■ Холодопроизводительность при 75/65 °C: 834 Вт ■ Холодопроизводительность при стагнации: 1668 Вт	Z007430 **281,–**	№ заказа **евро**
Входной бак ■ Для защиты расширительного бака гелиоустановки от перегрева. ■ 12 литров, 10 бар.	7188623 **108,–**	№ заказа **евро**
Прибор контроля защиты от замерзания для теплоносителя	7316074 **43,–**	№ заказа **евро**
Балансировочный вентиль Для гидравлической балансировки коллекторных панелей ■ Стяжное резьбовое соединение Ø 22 мм ■ Макс. рабочая температура: 200 °C ■ До 5 коллекторов	ZK01510 **170,–**	№ заказа **евро**
Балансировочный вентиль Для гидравлической балансировки коллекторных панелей ■ Стяжное резьбовое соединение Ø 22 мм ■ Макс. рабочая температура: 200 °C ■ От 5 коллекторов	ZK01511 **170,–**	№ заказа **евро**

Теплоноситель

		MG W
Наполнительная арматура ■ Для промывки, наполнения и опорожнения гелиоустановок. ■ Со стяжными резьбовыми соединениями (Ø 22 мм).	7316261 **57,–**	№ заказа **евро**
Наполнительная станция ■ Самовсасывающий роторный насос, 30 л/мин. ■ Грязевой фильтр (со стороны всасывания) ■ Шланг, длина 0,5 м (со стороны всасывания) ■ Соединительный шланг, длина 2,5 м (2 шт.) ■ Транспортный контейнер (используется в качестве емкости для прокачки)	7188625 **648,–**	№ заказа **евро** **MG N**
Тележка для наполнения ■ Самовсасывающий роторный насос, 30 л/мин. ■ Грязевой фильтр (со стороны всасывания) ■ Шланг (со стороны всасывания, длина 0,5 м) ■ Соединительный шланг (2 шт, длиной по 3 метра) ■ Канистра для теплоносителя	7172590 **713,–**	№ заказа **евро** **MG N**
Ручной наполнительный насос гелиосистемы Для пополнения и повышения давления.	ZK02962 **95,–**	№ заказа **евро**
Теплоноситель "Tyfocor LS" 25 литров в одноразовой емкости. Готовая смесь до -28 ºC. Tyfocor LS можно смешивать с Tyfocor G-LS.	7159727 **132,–**	№ заказа **евро**
Теплоноситель "Tyfocor LS" 200 литров в одноразовой емкости. Готовая смесь до -28 ºC. Tyfocor LS можно смешивать с Tyfocor G-LS.	7159729 **1.057,–**	№ заказа **евро**

Принадлежности		
Теплоноситель		MG W
Теплоноситель "Tyfocor LS Arctic" 25 литров в одноразовой емкости. Готовая смесь до -47 ºC.	7172588 **109,–**	№ заказа **евро**

Указание!
В качестве дополнительных монтажных принадлежностей использовать стандартные детали, запрещается использование оцинкованных труб, оцинкованных фитингов и графитовых прокладок.
Указание:
- *Информацию о насосном узле гелиоустановки в размере DN 32, подключении таких принадлежностей, как воздухоотделитель / соединительные линии гелиосистемы и комплекте подключений более крупных размеров можно получить по запросу.*
- *Соблюдать требования документации по проектированию гелиосистем и данные о макс. подключаемой площади апертуры.*
- *Информацию о более крупных расширительных баках гелиоустановок можно получить по запросу.*

Принадлежности		
Прочее		MG N
Приспособление для переноски плоских коллекторов 4 регулируемых по длине ремня с несущими шинами.	7188503 **81,–**	№ заказа **евро**
Приспособление для транспортировки Для монтажа на плоском коллекторе. Для монтажа краном или для использования троса с целью монтажа коллектора или предохранительного крепления на крыше.	ZK01512 **25,–**	№ заказа **евро** **MG W**
Abdeckplane Für Vitosol Flachkollektoren mit Bruttofläche 2,5 m² Lichtundurchlässige und wiederverwendbare Plane zum Schutz der Kollektoren.	ZK03782 **104,–**	№ заказа **евро** **MG W**
Abdeckplane Für Vitosol Flachkollektoren mit Bruttofläche 2,2 m² Lichtundurchlässige und wiederverwendbare Plane zum Schutz der Kollektoren.	ZK03783 **85,–**	№ заказа **евро** **MG W**
Брезент (2 шт.) Для Vitosol 300-TM, тип SP3C (1,51 м²) Воздухонепроницаемый брезент многоразового использования для защиты коллекторов.	ZK02009 **46,–**	№ заказа **евро**
Брезент (2 шт.) Для Vitosol 300-TM, тип SP3C (3,03 м²) Воздухонепроницаемый брезент многоразового использования для защиты коллекторов.	ZK02010 **54,–**	№ заказа **евро**
Проход через кровлю для трубопровода гелиоустановки (черепично-красного цвета) ■ Для подающей и обратной магистрали гелиоустановки ■ Поворотный проход для трубопровода, подключение снизу, слева или справа ■ Для черепичной кровли 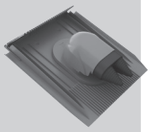	ZK02013 **149,–**	№ заказа **евро** **MG W**
Проход через кровлю для трубопровода гелиоустановки (черного цвета) ■ Для подающей и обратной магистрали гелиоустановки ■ Поворотный проход для трубопровода, подключение снизу, слева или справа ■ Для черепичной кровли 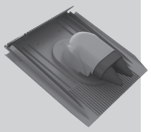	ZK02014 **149,–**	№ заказа **евро** **MG W**
Проход через кровлю для трубопровода гелиоустановки (коричневого цвета) ■ Для подающей и обратной магистрали гелиоустановки ■ Поворотный проход для трубопровода, подключение снизу, слева или справа ■ Для черепичной кровли 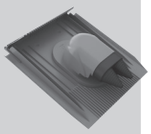	ZK02015 **149,–**	№ заказа **евро** **MG W**
Комплект для контроля гелиоустановки Для ввода в эксплуатацию, техобслуживания и проверки функционирования термических гелиоустановок: ■ ручной рефрактометр ■ цифровой мультиметр ■ манометр ■ компас ■ индикаторная бумага для определения значения pH ■ таблички проверок и указаний	7248299 **255,–**	№ заказа **евро**

►*Информацию о емкостных водонагревателях для гелиосистем см. в регистре 17.*
►*Информацию о модулях свежей воды см. в регистре 17.*
►*Информацию о контроллерах для гелиосистем см. в регистре 13.6.*

Приготовление горячей воды гелиоустановкой и поддержка отопления

MG W

Модуль управления гелиоустановкой, тип SM1

Z014470
476,–
№ заказа
евро

Модуль расширения функциональных возможностей в корпусе для настенного монтажа. Электронный контроллер с управлением по разности температур для бивалентного приготовления горячей воды и поддержки отопления помещений гелиоколлекторами в сочетании с водогрейными котлами для жидкого и газообразного топлива.

- С расчетом баланса энергии и системой диагностики.
- Управление и отображение данных производится с помощью контроллера водогрейного котла.
- Нагрев двух потребителей через одну коллекторную панель.
- Вторая регулировка по разности температур.
- Термостатная функция для догрева или использования излишнего тепла.
- Регулировка частоты вращения насоса контура гелиоустановки с входом широтно-импульсного управления (пр-ва Grundfos и Wilo).
- Подавление догрева емкостного водонагревателя водогрейным котлом независимо от энергоотдачи гелиоустановки.
- Подавление догрева в режиме отопления водогрейным котлом при поддержке отопления.
- Нагрев ступени предварительного нагрева солнечной установкой (для емкостных водонагревателей объемом от 400 литров).

Заказать погружной датчик температуры (№ заказа 7438702), если должны быть реализованы следующие функции:

- Для переключения циркуляции в установках с 2 емкостными водонагревателями.
- Для переключения обратной магистрали между водогрейным котлом и буферной емкостью.
- Для нагрева дополнительных потребителей.

Для расширения функциональности контроллеров котлового контура:

- Vitotronic 100, тип GC1B, HC1A, HC1B, KC2B, KC4B, CC1I, CC1E
- Vitotronic 200, тип GW1B, HO1A, HO1B, HO2B, HO2C, KO1B, KO2B, KW6A, KW6B, WO1C, CO1I, CO1E
- Vitotronic 300, тип GW2B, MW1B, MW2B, CM1I, CM1E

Комплект поставки: Модуль управления гелиоустановкой с

- датчиком температуры коллектора
- датчиком температуры емкостного водонагревателя

Vitosolic 100

MG W

Vitosolic 100, тип SD1

Z007387
427,–
№ заказа
евро

Электронный контроллер с управлением по разности температур для бивалентного режима приготовления горячей воды с помощью гелиоколлекторов и жидкотопливных, газовых и твердотопливных водогрейных котлов.

- Для настенного монтажа.
- С датчиком температуры коллектора и датчиком температуры емкостного водонагревателя.
- С цифровой индикацией температуры, расчетом баланса энергии и системой диагностики.
- Регулировка частоты вращения насоса контура гелиоустановки посредством передачи пакета импульсов или насоса контура гелиоустановки с входом широтно-импульсного управления (пр-ва Grundfos, Wilo).
- В отопительных установках с шиной KM-BUS:
  Подавление догрева емкостного водонагревателя водогрейным котлом. Нагрев ступени предварительного нагрева гелиоустановкой (для емкостных водонагревателей объемом от 400 литров).
- В отопительных установках без шины KM-BUS:
  Подавление догрева емкостного водонагревателя водогрейным котлом.

Комплект поставки: Vitosolic 100 с

- датчиком температуры коллектора
- датчиком температуры емкостного водонагревателя

5/2018
5829936

Vitosolic 200		MG W
Vitosolic 200, тип SD4 Электронный контроллер с управлением по разности температур для бивалентного приготовления горячей воды или бивалентного приготовления горячей воды и нагрева воды в плавательном бассейне или поддержка отопления помещений гелиоколлекторами и жидкотопливными, газовыми и твердотопливными водогрейными котлами. ■ Для установок с макс. 4 потребителями. ■ Для настенного монтажа. ■ С датчиком температуры коллектора и двумя датчиками температуры. ■ С цифровой индикацией температуры, расчетом баланса энергии и системой диагностики. ■ Регулировка частоты вращения насосов контура гелиоустановки посредством передачи пакета импульсов или насосов контура гелиоустановки с входом широтно-импульсного управления (пр-ва Grundfos, Wilo). ■ С возможностью подключения тепломера и/или солнечного элемента. ■ Возможность регистрации рабочих параметров гелиоустановки с помощью карты памяти SD (объемом до 32 ГБ, файловая система FAT). ■ В отопительных установках с шиной KM-BUS: Подавление догрева емкостного водонагревателя водогрейным котлом. Нагрев ступени предварительного нагрева гелиоустановкой (для емкостных водонагревателей объемом от 400 литров). ■ В отопительных установках без шины KM-BUS: Подавление догрева емкостного водонагревателя водогрейным котлом.	Z007388 **737,–**	№ заказа **евро**

Комплект поставки: Vitosolic 200 с
■ датчиком температуры коллектора
■ 2 датчиками температуры

Принадлежности	Варианты контроллеров				
	Модуль управления гелиоустановкой	Vitosolic 100	Vitosolic 200		
Прочее					MG W
Вспомогательный контактор Контактор в компактном корпусе. С 4 размыкающими и 4 замыкающими контактами. С клеммной колодкой для кабеля заземления. Номинальный ток: AC1 16 A, AC3 9 A. Напряжение катушки: 230 В/50 Гц.	7814681 **156,–**				№ заказа **евро**
Датчики					MG W
Погружной датчик температуры (NTC 10 кОм) ■ Для измерения температуры в погружной гильзе. ■ С соединительным кабелем (длина 5,8 м) и штекером.	7438702 **84,–**	**–**			№ заказа **евро**
Погружной датчик температуры (NTC 10 кОм) С соединительным кабелем (длина 3,8 м), без штекера. Для установки в емкостный водонагреватель, буферную емкость отопительного контура, мультивалентную буферную емкость. ■ Для переключения циркуляции в установках с 2 емкостными водонагревателями. ■ Для переключения обратной магистрали между водогрейным котлом и буферной емкостью. ■ Для нагрева дополнительных потребителей. ■ Для теплового балансирования (измерение температуры обратной магистрали).	**–**	7426247 **81,–**			№ заказа **евро**
Датчик температуры коллектора (NTC 20 кОм) Погружной датчик температуры. С соединительным кабелем (длина 2,5 м), без штекера. ■ Для установок с 2 коллекторными панелями. ■ Для теплового балансирования (измерение температуры подающей магистрали).	**–**		7831913 **58,–**		№ заказа **евро** MG E
Погружная гильза из нержавеющей стали R ½, длина 200 мм. Входит в комплект поставки емкостных водонагревателей Viessmann.	7819693 **52,–**				№ заказа **евро**
Гелиоустановка					MG W
Тепломер 06 Номинальный расход 0,6 м³/ч. С двумя погружными гильзами (G ½, длина 45 мм) и волюмометром с резьбовым соединением.	**–**		7418206 **251,–**		№ заказа **евро**
Тепломер 15 Номинальный расход 1,5 м³/ч. С двумя погружными гильзами (G ½, длина 45 мм) и волюмометром с резьбовым соединением.	**–**		7418207 **251,–**		№ заказа **евро**
Тепломер 25 Номинальный расход 2,5 м³/ч. С двумя погружными гильзами (G ½, длина 60 мм) и волюмометром с резьбовым соединением.	**–**		7418208 **251,–**		№ заказа **евро**
Тепломер 35 Номинальный расход 3,5 м³/ч. С двумя погружными гильзами (G ½, длина 60 мм) и волюмометром с резьбовым соединением.	**–**		7418209 **601,–**		№ заказа **евро**

Принадлежности	Варианты контроллеров			
	Модуль управления гелиоустановкой	Vitosolic 100	Vitosolic 200	
Гелиоустановка				MG W
Тепломер 60 Номинальный расход 6,0 м³/ч. С двумя погружными гильзами (G ½, длина 60 мм) и волюмометром с резьбовым соединением.	–	7418210 **601,–**		№ заказа **евро**
Солнечный элемент Солнечный элемент CS10, с соединительным кабелем (длина 2,3 метра) и универсальным креплением, без штекера. ■ Для измерения интенсивности солнечного излучения. ■ Для управления насосом байпасного контура.	–	7408877 **67,–**		№ заказа **евро**
Большой дисплей Для визуализации температуры коллектора и водонагревателя, а также количества получаемого тепла. С блоком питания.	–	7438325 **1.913,–**		№ заказа **евро**
Защитный ограничитель температуры				MG W
Защитный ограничитель температуры ■ Для установки в емкостный водонагреватель. С термостатической системой. ■ Требуется, если на 1 м² площади теплообмена приходится меньше 40 литров объема водонагревателя. Тем самым надежно предотвращается рост температуры в емкостном водонагревателе выше 95 °C. ■ С погружной гильзой из нержавеющей стали G ½, длина 200 мм.	Z001889 **138,–**			№ заказа **евро**
Терморегулятор / термореле				MG W
Терморегулятор ■ С погружной гильзой из нержавеющей стали G ½, длина 200 мм. ■ Диапазон настройки: 30 - 80 °C	Z001887 **138,–**			№ заказа **евро**
Ограничитель давления Для контроля давления в гелеоконтуре. Применяется в установках, установленных на территориях с особыми, экологическими требованиями к защите воды от загрязнений, а так же в больших установках с гелеоконтуром наполнением более 220 л. ■ Настройка давления от 0 до 10 бар ■ Настройка от 5 до 90 % от номинального давления ■ Сухой контакт сигнализации об аварии ■ Совместим с теплоносителями (Tyfocor L/LS) ■ Подключения G 1/4 ■ Макс. рабочая температура 120 °C	ZK03781 **1.997,–**			№ заказа **евро**
Принадлежности				MG W
Терморегулятор ■ С термостатической системой. ■ С комплектом для монтажа на емкостном водонагревателе или на стене. ■ Диапазон настройки 30 - 60 °C, возможна перенастройка до 110 °C. ■ Длина капиллярной трубки 1400 мм, чувствительный элемент с Ø 6 мм. ■ Без погружной гильзы. Для Vitocell 100-V, Vitocell 100-B, Vitocell 300-V, Vitocell 300-B, Vitocell 340-M и 360-M.	7151989 **106,–**			№ заказа **евро**

Принадлежности для емкостного водонагревателя гелиосистемы и контроллера Vitotronic напольных водогрейных котлов

Принадлежности		MG W
Ввертный уголок Для монтажа датчика температуры емкостного водонагревателя при работе гелиоустановки. ■ Vitocell 100-V, тип CVA, CVAA объем 160 - 300 литров. ■ Vitocell 300-V, тип EVIA-A, объем 200 и 300 литров. ■ Vitocell 300-B, тип EVBA-A, объем 300 литров.	7175213 **30,–**	№ заказа **евро**
Ввертный уголок Для монтажа датчика температуры емкостного водонагревателя при работе гелиоустановки с ■ Vitocell 100-V, тип CVA, объем 500 литров. ■ Vitocell 300-V, тип EVIA-A, объем 500 литров. ■ Vitocell 300-B, тип EVBA-A, объем 500 литров.	7175214 **30,–**	№ заказа **евро**
Ввертный уголок Для монтажа датчика температуры емкостного водонагревателя при работе гелиоустановки с ■ Vitocell 100-V, тип CVA, CVAA объем 750 и 1000 литров.	7219729 **30,–**	№ заказа **евро**
Заглушка для емкостного водонагревателя Для монтажа защитного ограничителя температуры, с патрубком R ¾. ■ Vitocell 300-V ■ Vitocell 300-B	7219650 **140,–**	№ заказа **евро**
Электронная плата В сочетании со следующими контроллерами Vitotronic для подавления догрева емкостного водонагревателя водогрейным котлом и для реализации дополнительной функции для приготовления горячей воды. ■ **Для Vitotronic 200, тип KW1,** с № заказа 7450351 и 7450740. ■ **Для Vitotronic 200, тип KW2,** с № заказа 7450352 и 7450750. ■ **Для Vitotronic 300, тип KW3,** с № заказа 7450353 и 7450760.	7828192 **110,–**	№ заказа **евро**
Электронная плата В сочетании со следующими контроллерами Vitotronic для подавления догрева емкостного водонагревателя водогрейным котлом и для реализации дополнительной функции для приготовления горячей воды. ■ **Для Vitotronic 200, тип GW1,** с № заказа 7143006. ■ **Для Vitotronic 300, тип GW2,** с № заказа 7143156.	7831930 **129,–**	№ заказа **евро**
Электронная плата В сочетании со следующими контроллерами Vitotronic для подавления догрева емкостного водонагревателя водогрейным котлом и для реализации дополнительной функции для приготовления горячей воды. ■ **Для Vitotronic 333, тип MW1,** с № заказа 7143421.	7828194 **107,–**	№ заказа **евро**

15 Vitovent 300/300-W

5829959 5/2018

15

5829959

Vitovent 300-W

Квартирная система вентиляции с рекуперацией тепла, для вентиляции жилых помещений в зависимости от потребности очищенным и подогретым наружным воздухом.

Vitovent 300-W, 300 м³/ч и 400 м³/ч с интегрированной байпасной схемой и регистром предварительного подогрева воздуха

- Обеспечивает приятный и здоровый климат в помещении.
- Уменьшение неприятных запахов.
- Всеобъемлющая настройка цифровой панелью управления.
- Контроль влажности предотвращает повреждение строительных материалов.
- Закрытые окна обеспечивают повышенный уровень безопасности от проникновения и защищают от шума.
- Очистка поступающего снаружи воздуха является важным фактором для лиц, страдающих аллергическими заболеваниями.
- Экономичные двигатели постоянного тока с постоянным объемным расходом и балансное регулирование позволяют поддерживать стабильный поток воздуха независимо от статического давления.
- Высокий коэффициент теплопередачи позволяет свести к минимуму потери тепла при воздухообмене и снизить затраты на отопление.

5812367 4/2018

VITOVENT 300-W

Приточно-вытяжная вентиляционная установка с рекуперацией тепла
- настенная

Приточно-вытяжная вентиляционная установка Тип	H32S B300	H32S B400	MG W
Vitovent 300-W Центральная приточно-вытяжная вентиляционная установка с рекуперацией тепла, объемный расход воздуха до 300 м³/ч ■ для квартир/домов с жилой площадью до 230 м² ■ 4 патрубка DN 180 для наружного, удаляемого, приточного и вытяжного воздуха ■ настенная (монтаж на полу см. в Принадлежностях) ■ балансное регулирование ■ постоянное регулирование объемного расхода ■ летняя байпасная схема(100%) ■ встроенный электрический регистр предварительного нагрева воздуха (макс. до 1 кВт) *Панель управления **должна быть заказана** отдельно.*	Z014589 **2.159,–**	**–**	№ заказа **евро**
Vitovent 300-W Центральная приточно-вытяжная вентиляционная установка с рекуперацией тепла, объемный расход воздуха до 400 м³/ч ■ для квартир/домов с жилой площадью до 370 м² ■ 4 патрубка DN 180 для наружного, удаляемого, приточного и вытяжного воздуха ■ настенная (монтаж на полу см. в Принадлежностях) ■ балансное регулирование ■ постоянное регулирование объемного расхода ■ летняя байпасная схема (100%) ■ встроенный электрический регистр предварительного нагрева воздуха (макс. до 1 кВт) *Панель управления **должна быть заказана** отдельно.*	**–**	Z014590 **2.656,–**	№ заказа **евро**

Технические данные			
Объемный расход	300	400	м³/ч
Тип теплообменника ■ Перекрестно-противоточный ■ Энтальпийный, перекрестно-противоточный	X	X	
Тип фильтра (наружный/вытяжной воздух) ■ при поставке ■ принадлежность	G4/G4 F7/G4	G4/G4 F7/G4	
Рекуперация тепла	до 90	до 93	%
Рекуперация влажности	–	–	%
Длина	540	540	мм
Высота	843	843	мм
Ширина	677	677	мм
Удаление конденсата ■ обязательно (сухой сифон, см.Принадлежности или сторонний) ■ опционально	X	X	
Сертификация институтом пассивных домов	X	X	

5812367

Принадлежности

Панели управления

Тип	H32S B300	H32S B400	MG W
Кабель подключения Vitocal/Vitovent Соединительный кабель между Vitovent и контроллером Vitotronic 200, тип WO1C (длина 6 м). ■ для управления Vitovent 300-W с контроллером Vitotronic 200, тип WO1C - графический дисплей с подсветкой с пояснительным текстом - дневная и недельная временные программы - переключатель выбора программ - индикатор замены фильтра ■ совместное использование принадлежностей для управления	ZK02789 **42,–**		№ заказа **евро**
Панель управления вентустановкой, тип LB1 Графическая панель управления с подсветкой для Vitovent ■ дневная и недельная временные программы ■ 4-ступенчатый переключатель ■ выбор программы ■ индикатор замены фильтра ■ параметрирование с пояснительными текстами ■ кабель подключения (длина 6 м)	Z015318 **258,–**		№ заказа **евро**

Принадлежности регулировки объемного расхода

Тип	H32S B300	H32S B400	MG W
Датчик влажности (центральный) ■ установка в вытяжном канале (сборный вентканал) ■ режим работы вентустановки с минимально необходимым расходом для удаления влажности из помещения ■ до 10% экономии энергии благодаря автоматической регулировке	ZK02539 **236,–**		№ заказа **евро**

VITOVENT 300-W

Приточно-вытяжная вентиляционная установка с рекуперацией тепла
- настенная

Принадлежности

Принадлежности регулировки объемного расхода

Тип	H32S B300	H32S B400	MG W
Датчик CO_2 /влажности Для управления приточно-вытяжной вентустановкой в зависимости от концентрации CO_2 или влажности. ■ монтаж в помещении ■ 1 датчик для комбинированного измерения влажности и CO_2 ■ режим работы вентустановки с минимально необходимым расходом для удаления влажности из помещения ■ до 10% экономии энергии благодаря автоматической регулировке	7501978 **291,–**		№ заказа **евро**

Принадлежности

Тип	H32S B300	H32S B400	MG W
Электрический регистр предварительного нагрева Совместим с патрубком подключения приточно-вытяжной вентустановки. ■ дополнительный регистр предварительного нагрева воздуха для непрерывной работы вентустановки при очень низких температурах наружного воздуха ■ со штекерами ■ с электронной регулировкой мощности до 1 кВт	7521195 **510,–**	7521196 **510,–**	№ заказа **евро**
Проход для наружного или удаляемого воздуха в компактном исполенении ■ для прохода воздуха через стену со смонтированной установкой. ■ трубы и муфты из вспененного полипропилена ■ проход через наружную стену белого цвета, с решеткой для защиты от птиц	ZK01840 **253,–**	ZK01841 **273,–**	№ заказа **евро**
Проход для наружного или удаляемого воздуха в компактном исполенении ■ комбинированный проход для наружного/удаляемого воздуха в одном элементе ■ с проходом через стену ■ DN 160/DN 180 ■ из нержавеющей стали	ZK03034 **354,–**	ZK03035 **385,–**	№ заказа **евро**
Энтальпийный теплообменник ■ для рекуперации тепла и влажности из удаляемого воздуха ■ устанавливается вместо идущего в состоянии при поставке перекрестно-противоточного теплообменника ■ антибактериальный эффект ■ понижает границу замерзания теплообменника	ZK01797 **1.852,–** / **–**	ZK01797 **1.852,–** / **–**	№ заказа **евро**
Монтажный цоколь Для напольной установки Vitovent 300-W	7521200 **204,–**		№ заказа **евро**
Сухой сифон ■ необслуживаемый сифон для удаления конденсата ■ препятствует ошибочному всасыванию воздуха вентустановкой и появлению шума в вентканалах в случае высыхания	ZK01822 **68,–**		№ заказа **евро**

Фильтры

Тип	H32S B300	H32S B400	MG W
Комплект фильтров тонкой очистки для вентустановки Комплект для одной замены фильтров ■ 1 фильтр приточного воздуха F7 ■ 1 фильтр вытяжного воздуха G4	7521198 **54,–**		№ заказа **евро**

5812367

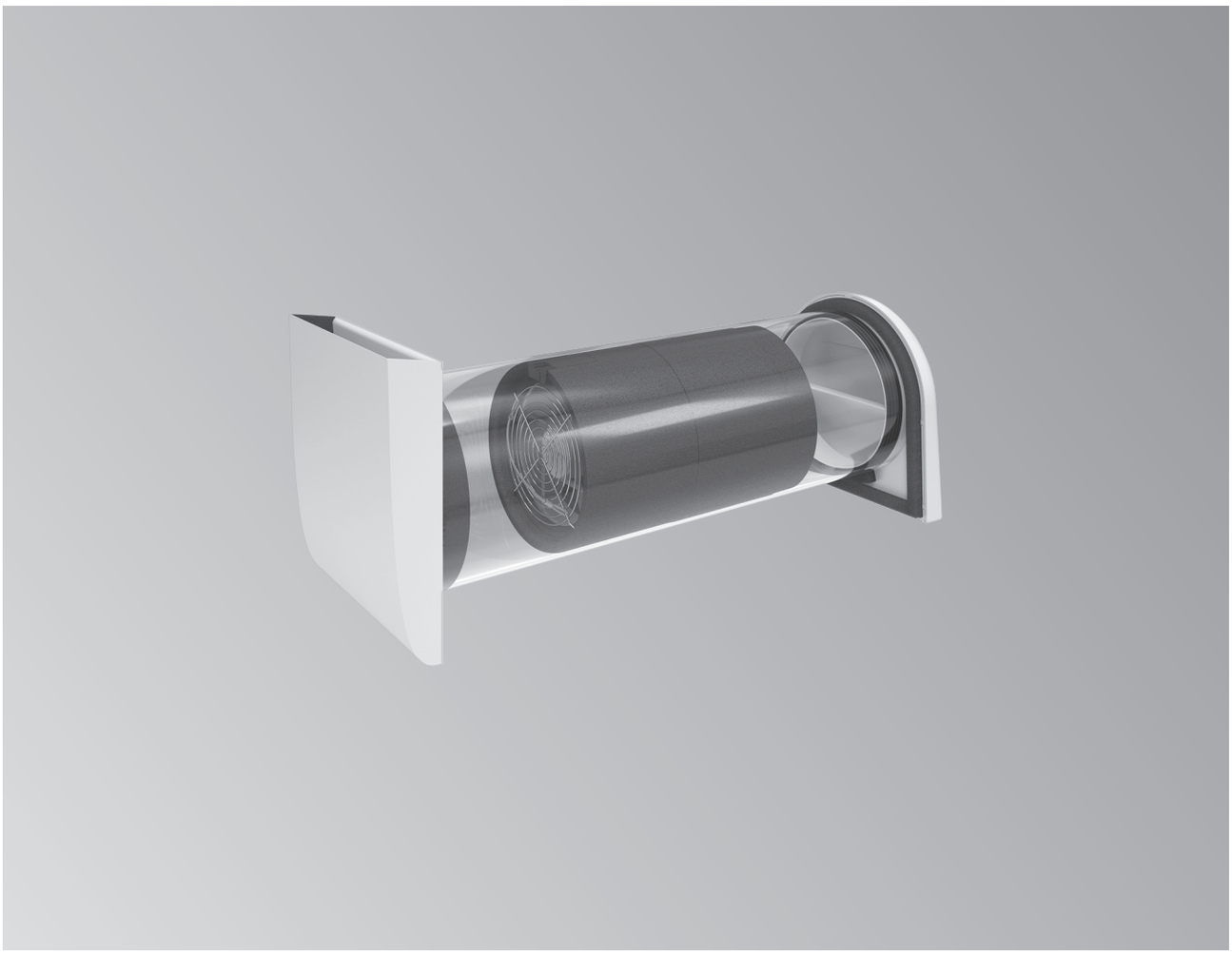

Vitovent 050-D

Тип H20E A43

- объемный расход воздуха до 43 м³/ч
- от 2 до 4 установок и одна панель управления образуют вентгруппу
- реверсивный режим работы
- одновременная рекуперация тепла и влаги с помощью интегрированного очищаемого керамического накопителя тепла
- обслуживание со стороны комнаты без применения инструментов
- простой монтаж со стандартным диаметром отверстия Ø 162 мм
- экономия энергии благодаря рекуперации тепла
- надежная защита от влаги, без необходимости регулярного проветривания
- простое управление вращением ручки или большими кнопками
- проходной режим для охлаждения в летние ночи
- монтаж в два шага с помощью наборов
- электроразводка звездой
- подключение без соблюдения полярности

5117641 4/2018

VITOVENT 050-D

вентиляционная установка с рекуперацией тепла
для отдельных комнат или квартир

Приточно-вытяжная вентиляционная установка (децентральная)

Приточно-вытяжная вентиляционная установка Тип	H20E A43	MG W
Vitovent 050-D,тип H20E A43 ■ 1 вентиляционный блок для настенного монтажа ■ вентилятор ■ накопитель тепла ■ декоративный колпак с внутренней стороны (белый) ■ фильтр (G3) *Гильза для стены и наружный декоративный колпак должны быть включены в заказ.*	Z015395 **310,–**	№ заказа **евро**

Технические данные		
Объемный расход ■ ступень 1 ■ ступень 2 ■ ступень 3 ■ ступень 4	 16 22 30 43	 м³/ч м³/ч м³/ч м³/ч
Коэффициент рекуперации (рекуперация тепла и влаги)	до 90	%
Класс защиты	IP 42	
Минимальный диаметр отверстия	162	мм
Размеры внутреннего декоративного колпака ■ ширина ■ высота ■ глубина	 190 214 40	 мм мм мм

15.2

5117641

Приточно-вытяжная вентиляционная установка (децентральная)

Стенные гильзы

		MG W
Стенная гильза, круглого сечения (для замены) ■ монтажная гильза длиной 500 мм (укорачиваемая) ■ Ø 160 мм	ZK02707 **47,–**	№ заказа **евро**
Монтажный комплект для оконного проема ■ неброский внешний вид и высокая степень шумоизоляции ■ стенные элементы ■ монтажная гильза (укорачиваемая) ■ заглушки ■ наружная решетка, уменьшает паразитную тягу.	ZK04641 **253,–**	№ заказа **евро**
Стенная гильза, круглого сечения ■ монтажная гильза длиной 700 мм (укорачиваемая) ■ Ø 160 мм ■ заглушки	ZK02708 **60,–**	№ заказа **евро**
Наружный декоративный колпак ■ наружный декоративный колпак (белого цвета), уменьшает паразитную тягу	ZK03627 **121,–**	№ заказа **евро**
Наружный декоративный колпак из нержавеющей стали ■ наружный декоративный колпак (нерж.сталь), уменьшает паразитную тягу	ZK03629 **182,–**	№ заказа **евро**
Монтажный комплект прямоугольного сечения ■ блок для установки стенной гильзы круглого сечения с наружным декоративным колпаком ■ уклон 3 % для надежного монтажа ■ материал: Neopor	ZK02713 **50,–**	№ заказа **евро**

Указание!
Для монтажа Vitovent **должна быть заказана** одна из вышеописанных стенных гильз.

Приточно-вытяжная вентиляционная установка (децентральная)

Панели управления

		MG W
Поворотный регулятор ■ панель управления с простым и понятным дизайном ■ индикатор замены фильтра ■ монтажная рамка для стенного монтажа Подключение до 6 приборов Vitovent 050-D	ZK03626 **62,–**	№ заказа **евро**
Панель управления ■ панель управления с понятной структурой управления и простым выбором режима работы ■ интегрированный датчик влажности ■ индикатор замены фильтра ■ монтажная рамка для стенного монтажа Подключение до 6 приборов Vitovent 050-D	ZK02952 **125,–**	№ заказа **евро**
Блок питания для скрытого монтажа ■ управление до 6 Vitovent 050-D от каждого блока питания с помощью панели управления ■ электроразводка звездой	ZK02953 **93,–**	№ заказа **евро**
Блок питания для монтажа на DIN-рейку ■ управление до 6 Vitovent 050-D от каждого блока питания с помощью панели управления ■ электроразводка звездой	ZK02954 **93,–**	№ заказа **евро**

Принадлежности

		MG W
Комплект для шумоизоляции ■ установка внутри вентустановки для снижения шума ■ уменьшение шума от вентилятора и наружных шумов	ZK02955 **31,–**	№ заказа **евро**

Вытяжные вентиляторы

		MG W
Vitovent 100-D, тип E200 A68 ■ вытяжной вентилятор, макс. объемный расход 68 м³/ч ■ модуль влажности с управлением выбегом ■ для монтажа на стене или потолке ■ запираемая внутренняя заслонка ■ размеры внутреннего декоративного колпака - ширина 197 мм - высота 197 мм - глубина 40 мм	ZK02705 **177,–**	№ заказа **евро**
Vitovent 100-D, тип E100 A68 ■ вытяжной вентилятор, макс. объемный расход 68 м³/ч ■ управление выбегом по времени ■ для монтажа на стене или потолке ■ запираемая внутренняя заслонка ■ размеры внутреннего декоративного колпака - ширина 197 мм - высота 197 мм - глубина 40 мм	ZK02706 **156,–**	№ заказа **евро**

Приточно-вытяжная вентиляционная установка (децентральная)

Вытяжные вентиляторы

		MG W
Набор для неотделанных стен, стенная гильза круглого сечения с запорным клапаном ■ стенная гильза длиной 500 мм ■ Ø 104 мм ■ запорный клапан ■ заглушки	ZK02717 **40,–**	№ заказа **евро**
Набор для неотделанных стен, стенная гильза круглого сечения (для замены) ■ Ø 104 мм ■ 500 мм	ZK02718 **17,–**	№ заказа **евро**
Сборник конденсата Линия отвода конденсата при потолочном монтаже	ZK02720 **58,–**	№ заказа **евро**

Фильтры

		MG W
Комплект фильтров ■ фильтры G3 ■ 4 штуки	ZK02956 **28,–**	№ заказа **евро**
Комплект фильтров тонкой очистки ■ фильтры F7 ■ 4 штуки	ZK02957 **41,–**	№ заказа **евро**

Проход для наружного воздуха

		MG W
Проход для наружного воздуха для Vitovent 050-D ■ Для монтажа в наружной стене ■ Проход для наружного воздуха с регулировкой до 26 м³/ч ■ Внутренний декоративный колпак ■ Звукоизолирующая насадка из 2 частей ■ Устройство защиты от ветрового давления с фильтром предварительной очистки *Требуется крулая гильза для стены и наружный декоративный колпак.*	Z017813 **137,–**	№ заказа **евро**

Принадлежности

Вытяжные вентиляторы

MG W

Для внутренних влажных помещений

Vitovent 100-D, тип E300
- Универсальный вытяжной вентилятор с внутренним декоративным колпаком, белого цвета
- Для внутренних влажных помещений, например, ванной, туалета или кухни
- Размеры внутреннего декоративного колпака:
  - ширина 260 мм
  - высота 260 мм
  - глубина 55 мм

Требуется корпус для скрытого монтажа и модуль управления.

Z017684 **156,–** № заказа **евро**

Пластиковый корпус для скрытого монтажа
- Плоский пластиковый корпус для скрытого монтажа
- Присоединительный патрубок DN 75
- В комплекте с штукатурной крышкой
- Размеры:
  - ширина 270 мм
  - высота 270 мм
  - глубина 85 мм

Только для Vitovent 100-D, тип E300.

ZK04629 **34,–** № заказа **евро**

Пластиковый корпус для скрытого монтажа в противопожарном исполнении
- Плоский пластиковый корпус из противопожарных плит, изготовленных из силиката кальция
- Присоединительный патрубок DN 75
- В комплекте с штукатурной крышкой
- Размеры:
  - ширина 255 мм
  - высота 255 мм
  - глубина 85 мм

Только для Vitovent 100-D, тип E300

ZK04630 **74,–** № заказа **евро**

Одноступенчатый модуль управления, тип E-N
- Объемный расход воздуха 60 м³/ч
- Регулируемая задержка включения и инерционный выбег

Для применения в комбинации с Vitovent 100-D, тип H00E и Vitovent 050-D, тип H20E.

ZK04631 **74,–** № заказа **евро**

Одноступенчатый модуль управления, тип E-N-F
- Объемный расход воздуха 60 м³/ч
- Регулируемая задержка включения и инерционный выбег
- Регулирование по потребности с применением датчика влажности

Для применения в комбинации с Vitovent 100-D, тип H00E и Vitovent 050-D, тип H20E.

ZK04633 **215,–** № заказа **евро**

Двухступенчатый модуль управления, тип E-N
- Объемный расход воздуха 30/60 м³/ч
- Регулируемая задержка включения и инерционный выбег

Возможно применение в качестве вытяжной системы.

ZK04632 **94,–** № заказа **евро**

Двухступенчатый модуль управления, тип E-N-F
- Объемный расход воздуха 30/60 м³/ч
- Регулируемая задержка включения и инерционный выбег
- Регулирование по потребности с применением датчика влажности

Возможно применение в качестве вытяжной системы.

ZK04634 **228,–** № заказа **евро**

Реле мощности
- Для отключения вентиляционной установки при одновременной работе нескольких вытяжных систем
- Устанавливается на монтажной шине в распределительном шкафу

ZK04636 **141,–** № заказа **евро**

Vitovent 100-D

Тип H00E A45

- объемный расход воздуха до 45 м³/ч
- от 2 до 6 установок и одна панель управления образуют вентгруппу (расширяется с помощью дополнительного блока питания).
- независимое управление вентгруппами через центральный контроллер с сенсорным дисплеем
- реверсивный режим работы
- одновременная рекуперация тепла и влаги с помощью интегрированного очищаемого керамического накопителя тепла
- экономия энергии благодаря рекуперации тепла
- надежная защита от влаги, без необходимости регулярного проветривания.
- оптимизированные по шуму и протоку внутренний и наружный декоративные колпаки.
- простое управление с помощью сенсорной или светодиодной панелям управления
- индивидуальное управление направлением воздуха по зонам
- проходной режим для охлаждения в летние ночи
- монтаж в два шага с помощью наборов
- электроразводка круговая или звездой
- подключение без соблюдения полярности
- обслуживание со стороны комнаты без применения инструментов

5812372 4/2018

VITOVENT 100-D

вентиляционная установка с рекуперацией тепла
для отдельных комнат или квартир

Приточно-вытяжная вентиляционная установка (децентральная)

Приточно-вытяжная вентиляционная установка Тип	H00E A45	MG W
Vitovent 100-D,тип H00E A45 ■ 1 вентиляционный блок для настенного монтажа ■ вентилятор ■ накопитель тепла ■ оптимизированный по шуму и протоку воздуха декоративный колпак с внутренней стороны (белый) ■ фильтр (G3) *Гильза для стены и наружный декоративный колпак должны быть включены в заказ.*	Z014868 **418,–**	№ заказа **евро**

Технические данные		
Объемный расход ■ ступень 1 ■ ступень 2 ■ ступень 3 ■ ступень 4	 18 28 38 46	 м³/ч м³/ч м³/ч м³/ч
Коэффициент рекуперации (рекуперация тепла и влаги)	до 91	%
Класс защиты	IP 42	
Минимальный диаметр отверстия	162	мм
Размеры внутреннего декоративного колпака ■ ширина ■ высота ■ глубина	 200 200 45	 мм мм мм

15.3

5812372

Принадлежности

Стенные гильзы		MG W
Стенная гильза, круглого сечения (для замены) ■ монтажная гильза длиной 500 мм (укорачиваемая) ■ Ø 160 мм	ZK02707 **47,–**	№ заказа **евро**
Монтажный комплект для оконного проема ■ неброский внешний вид и высокая степень шумоизоляции ■ стенные элементы ■ монтажная гильза (укорачиваемая) ■ заглушки ■ наружная решетка, уменьшает паразитную тягу.	ZK04641 **253,–**	№ заказа **евро**
Стенная гильза, круглого сечения ■ монтажная гильза длиной 700 мм (укорачиваемая) ■ Ø 160 мм ■ заглушки	ZK02708 **60,–**	№ заказа **евро**
Наружный декоративный колпак ■ оптимизированный по шуму и протоку воздуха, 2-х слойный наружный декоративный колпак (белого цвета), уменьшает паразитную тягу	ZK03628 **166,–**	№ заказа **евро**
Наружный декоративный колпак из нержавеющей стали ■ наружный декоративный колпак (нерж.сталь), уменьшает паразитную тягу	ZK03629 **182,–**	№ заказа **евро**
Монтажный комплект прямоугольного сечения ■ блок для установки стенной гильзы круглого сечения с наружным декоративным колпаком ■ уклон 3 % для надежного монтажа ■ материал: Neopor	ZK02713 **50,–**	№ заказа **евро**

Указание!
Для монтажа Vitovent **должна быть заказана** одна из вышеописанных стенных гильз

Принадлежности

Панели управления

		MG W
Сенсорная панель управления ■ индивидуальное управление макс. тремя вентгруппами ■ комфортное сенсорное управление с режимами сна и сквозного протока ■ индикатор замены фильтра ■ монтажная рамка для стенного монтажа Макс. количество устройств в зависимости от количества блоков питания	ZK02709 **255,–**	№ заказа **евро**
Датчик влажности/температуры ■ позволяет реализовать полностью автоматическое управление зоной по измеренным значениям температуры и влажности ■ простой штекерный монтаж ■ автоматическое обнаружение *Только в комбинации с сенсорной панелью управления*	ZK03625 **74,–**	№ заказа **евро**
Панель управления ■ кнопочная панель управления с режимами сна и сквозного протока ■ индикатор замены фильтра ■ монтажная рамка для стенного монтажа Макс. количество устройств в зависимости от количества блоков питания	ZK02710 **82,–**	№ заказа **евро**
Блок питания для скрытого монтажа ■ управление до 6 Vitovent 100-D от каждого блока питания с помощью панели управления ■ минимальная длина кабелей благодаря круговой электроразводке или звездо	ZK02711 **93,–**	№ заказа **евро**
Блок питания для монтажа на DIN-рейку ■ управление до 6 Vitovent 100-D от каждого блока питания с помощью панели управления ■ минимальная длина кабелей благодаря круговой электроразводке или звездой	ZK02712 **93,–**	№ заказа **евро**

Принадлежности

		MG W
Комплект для шумоизоляции ■ установка внутри вентустановки для снижения шума ■ уменьшение шума от вентилятора и наружных шумов	ZK02714 **31,–**	№ заказа **евро**

Вытяжные вентиляторы

		MG W
Vitovent 100-D, Typ E200 A68 ■ вытяжной вентилятор, макс. объемный расход 68 м³/ч ■ модуль влажности с управлением выбегом ■ для монтажа на стене или потолке ■ запираемая внутренняя заслонка (белого цвета) ■ размеры внутреннего декоративного колпака - ширина 197 мм - высота 197 мм - глубина 40 мм	ZK02705 **177,–**	№ заказа **евро**

5812372

Принадлежности

Вытяжные вентиляторы

		MG W
Vitovent 100-D, тип E100 A68 ■ вытяжной вентилятор, макс. объемный расход 68 м³/ч ■ управление выбегом по времени ■ для монтажа на стене или потолке ■ запираемая внутренняя заслонка (белого цвета) ■ размеры внутреннего декоративного колпака - ширина 197 мм - высота 197 мм - глубина 40 мм	ZK02706 **156,–**	№ заказа **евро**
Набор для неотделанных стен, стенная гильза круглого сечения с запорным клапаном ■ стенная гильза длиной 500 мм ■ Ø 104 мм ■ запорный клапан ■ заглушки	ZK02717 **40,–**	№ заказа **евро**
Набор для неотделанных стен, стенная гильза круглого сечения (для замены) ■ Ø 104 мм ■ 500 мм	ZK02718 **17,–**	№ заказа **евро**
Сборник конденсата Линия отвода конденсата при потолочном монтаже	ZK02720 **58,–**	№ заказа **евро**

Фильтры

		MG W
Комплект фильтров ■ фильтры G3 ■ 4 штуки	ZK02715 **28,–**	№ заказа **евро**
Комплект фильтров тонкой очистки ■ фильтры F7 ■ 4 штуки	ZK02716 **41,–**	№ заказа **евро**

Проход для наружного воздуха

		MG W
Проход для наружного воздуха для Vitovent 100-D ■ Для монтажа в наружной стене ■ Проход для наружного воздуха с регулировкой до 24 м³/ч ■ Внутренний декоративный колпак ■ Звукоизолирующая насадка ■ Устройство защиты от ветрового давления с фильтром предварительной очистки *Требуется крулая гильза для стены и наружный декоративный колпак.*	Z017814 **183,–**	№ заказа **евро**

Принадлежности

Вытяжные вентиляторы

		MG GL
Для внутренних влажных помещений		
Vitovent 100-D, тип E300 ■ Универсальный вытяжной вентилятор с внутренним декоративным колпаком, белого цвета ■ Для внутренних влажных помещений, например, ванной, туалета или кухни ■ В соответствии с требованиями DIN 18017-3 ■ Размеры внутреннего декоративного колпака: - ширина 260 мм - высота 260 мм - глубина 55 мм *Требуется корпус для скрытого монтажа и модуль управления.*	Z017684 **156,–**	№ заказа **евро**
Пластиковый корпус для скрытого монтажа ■ Плоский пластиковый корпус для скрытого монтажа ■ Присоединительный патрубок DN 75 ■ В комплекте с штукатурной крышкой ■ Размеры: - ширина 270 мм - высота 270 мм - глубина 85 мм *Только для Vitovent 100-D, тип E300.*	ZK04629 **34,–**	№ заказа **евро**
Пластиковый корпус для скрытого монтажа в противопожарном исполнении ■ Плоский пластиковый корпус из противопожарных плит, изготовленных из силиката кальция ■ Присоединительный патрубок DN 75 ■ В комплекте с штукатурной крышкой ■ Размеры: - ширина 255 мм - высота 255 мм - глубина 85 мм *Только для Vitovent 100-D, тип E300*	ZK04630 **74,–**	№ заказа **евро**
Одноступенчатый модуль управления, тип E-N ■ Объемный расход воздуха 60 м³/ч ■ Регулируемая задержка включения и инерционный выбег *Для применения в комбинации с Vitovent 100-D, тип H00E и Vitovent 050-D, тип H20E.*	ZK04631 **74,–**	№ заказа **евро**
Одноступенчатый модуль управления, тип E-N-F ■ Объемный расход воздуха 60 м³/ч ■ Регулируемая задержка включения и инерционный выбег ■ Регулирование по потребности с применением датчика влажности *Для применения в комбинации с Vitovent 100-D, тип H00E и Vitovent 050-D, тип H20E.*	ZK04633 **215,–**	№ заказа **евро**
Двухступенчатый модуль управления, тип E-N ■ Объемный расход воздуха 30/60 м³/ч ■ Регулируемая задержка включения и инерционный выбег *Возможно применение в качестве вытяжной системы.*	ZK04632 **94,–**	№ заказа **евро**
Двухступенчатый модуль управления, тип E-N-F ■ Объемный расход воздуха 30/60 м³/ч ■ Регулируемая задержка включения и инерционный выбег ■ Регулирование по потребности с применением датчика влажности *Возможно применение в качестве вытяжной системы.*	ZK04634 **228,–**	№ заказа **евро**
Реле мощности ■ Для отключения вентиляционной установки при одновременной работе нескольких вытяжных систем ■ Устанавливается на монтажной шине в распределительном шкафу	ZK04636 **141,–**	№ заказа **евро**

Емкостные водонагреватели	**Объем водонагревателя (л)**																	
	100	120	130	150	160	200	300	350	390	400	500	600	750	950	1000	1500	2000	
Vitocell 100-H			●		●	●												**17.1**
Vitocell 300-H					●	●		●			●							
Vitocell 100-W	●	●		●														**17.2**
Vitocell 100-V					●	●	●		●		●		●	●				
Vitocell 300-V			●		●	●	●				●							
Vitocell 100-L с Vitotrans 222 (система послойной загрузки)											●		●	●				**17.3**
Емкостные водонагреватели для гелиоустановок																		
Vitocell 100-B							●			●	●							**17.4**
Vitocell 300-B							●				●							
Буферная емкость отопительного контура																		
Vitocell 100-E/120-E/ 140-E/160-E						●				●*1		●*1	●*1	●*1		●*2	●*2	**17.5**
Модули свежей воды																		
Vitotrans 353	Производительность водоразбора от 25 до 68 л/мин																	**17.6**
Буферные емкости отопительного контура с встроенной функцией приготовления горячей воды																		
Vitocell 340-M													●*3	●*3				**17.7**
Vitocell 360-M (с системой послойной загрузки)													●*3	●*3				
Теплообменник																		
Vitotrans 100	проточный теплообменник																	**17.8**

**1 Возможен монтаж насосной группы Solar-Divicon и/или Vitotrans 353.*
**2 Только как Vitocell 100-E.*
**3 Возможен монтаж насосной группы Solar-Divicon.*

5829908 5/2018

17

5829908

Vitocell 100-H

Тип CHA

Стальной горизонтальный емкостный водонагреватель с внутренним эмалевым покрытием Ceraprotect

- Коррозионностойкий стальной водонагреватель с внутренним эмалевым покрытием Ceraprotect. Дополнительная катодная защита с использованием магниевого анода, анод с электропитанием поставляется в качестве принадлежности.
- Нагрев всего объема воды змеевиком греющего контура, достигающего дна водонагревателя.
- Высокий уровень комфорта при приготовлении горячей воды благодаря быстрому и равномерному нагреву змеевиком греющего контура водонагревателя.
- Незначительные тепловые потери благодаря высокоэффективной теплоизоляции из жесткого полиуретана.

5/2018

5829817

Vitocell 100-H стальная емкость, с внутренним эмалевым покрытием Ceraprotect		Объем водонагревателя (л)			MG W
		130	160	200	
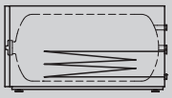	**Vitocell 100-H, серебристый** Для приготовления горячей воды в сочетании с водогрейными котлами. Для установок с: ■ температурой подачи греющего контура до **110 °C** ■ избыточным рабочим давлением **в греющем контуре** до **10 бар** ■ избыточным рабочим давлением **в контуре ГВС** до **10 бар**	Z003839 **1.449,–**	Z003840 **1.519,–**	Z003841 **1.742,–**	№ заказа **евро**
Технич. данные					
Тип		CHA	CHA	CHA	
Длина		907	1052	1216	мм
Ширина		640	640	640	мм
Высота		654	654	654	мм
Масса		90	103	116	кг

► *Подставные емкостные водонагреватели в комплекте с межсоединением и насосом загрузки – см. прайс-лист соответствующего водогрейного котла.*

Принадлежности

Принадлежности Объем водонагревателя (л)	130	160	200	MG W
Блок предохранительных устройств (DN 15, R 3/4) ■ Мембранный предохранительный клапан 10 бар ■ Запорный вентиль ■ Обратный клапан и контрольный штуцер ■ Манометр Макс. отопительная мощность 75 кВт. *Для открытой проводки*	7219722 **190,–**			№ заказа **евро**
Терморегулятор ■ С термостатической системой. ■ С комплектом для монтажа на емкостном водонагревателе или на стене. ■ Диапазон настройки 30 - 60 °C, возможна перенастройка до 110 °C. ■ Длина капиллярной трубки 1400 мм, чувствительный элемент с Ø 6 мм. ■ Без погружной гильзы.	7151989 **106,–**			№ заказа **евро**
Насос загрузки емкостного водонагревателя Для водогрейных котлов мощностью до 40 кВт. ■ Энергоэффективный насос (соответствует классу энергопотребления A). ■ Соединительный кабель и штекер. ■ Обратный клапан.	7172611 **363,–**			№ заказа **евро**
Насос загрузки емкостного водонагревателя Для водогрейных котлов мощностью 40 - 70 кВт. ■ Энергоэффективный насос (соответствует классу энергопотребления A). ■ Соединительный кабель и штекер. ■ Обратный клапан.	7172612 **423,–**			№ заказа **евро**
Анод с электропитанием ■ Техническое обслуживание не требуется. ■ Вместо имеющегося в комплекте поставки магниевого анода.	7265008 **373,–**			№ заказа **евро**
Термометр Для монтажа в теплоизоляции или во фронтальной панели облицовки.	7595765 **18,–**			№ заказа **евро**
Резьбовые соединения **для подключения к отопительному контуру водогрейного котла** ►*См. раздел "Принадлежности" соответствующего водогрейного котла.* Входит в комплект межсоединений.				

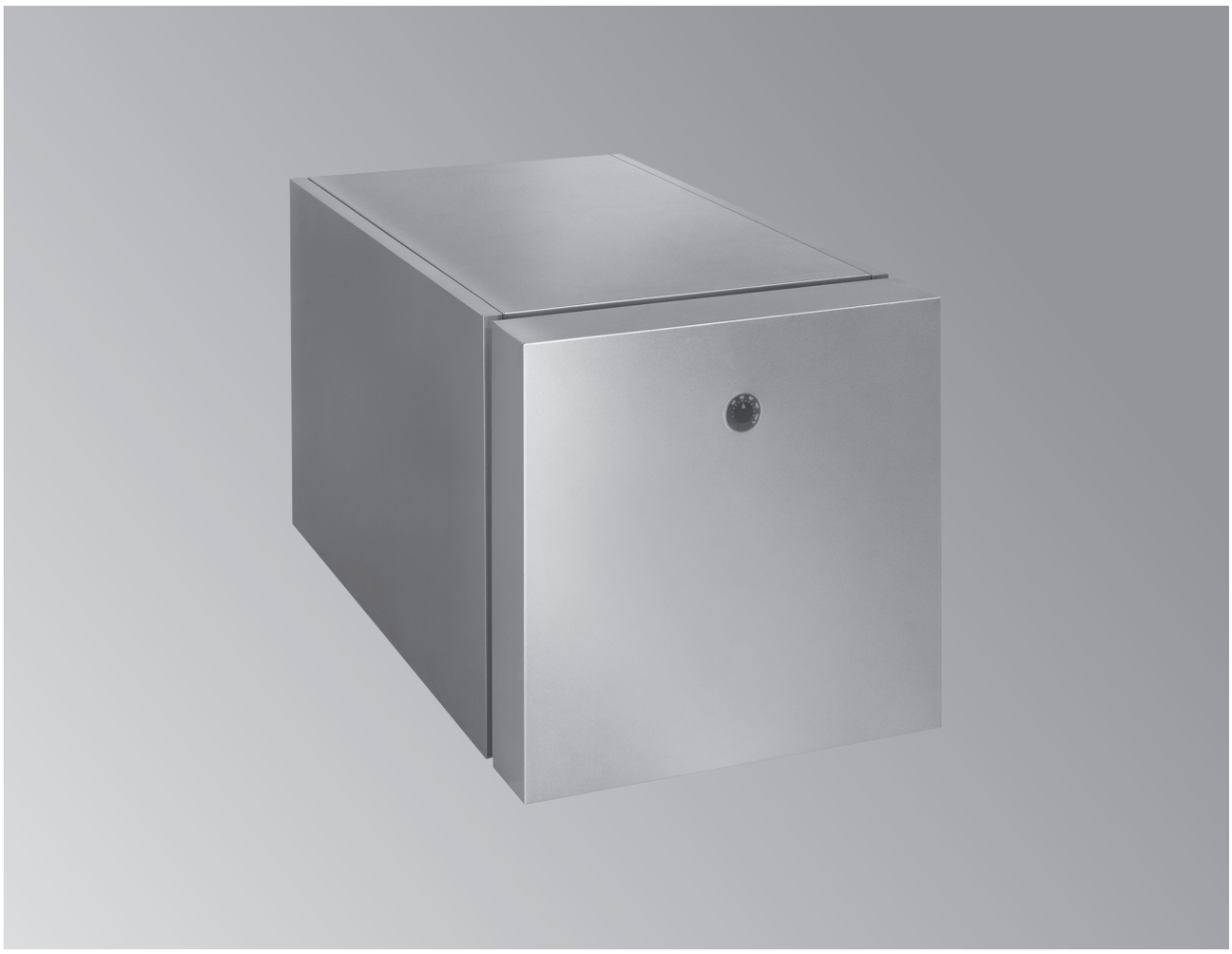

Vitocell 300-H

Тип EHA

Горизонтальный емкостный водонагреватель из высококачественной нержавеющей стали

- Длительный срок службы благодаря коррозионной стойкости водонагревателя, изготовленного из нержавеющей стали.
- Соответствует санитарно-гигиеническим нормам и нормам для пищевых продуктов благодаря высокому качеству поверхности.
- Защитный анод для дополнительных противокоррозионных мер не требуется, благодаря чему отсутствуют и дополнительные затраты.
- Нагрев всего объема воды змеевиком греющего контура, из нержавеющей стали, достигающего дна водонагревателя.
- Высокий уровень комфорта при приготовлении горячей воды благодаря быстрому и равномерному нагреву змеевиком греющего контура водонагревателя.
- Незначительные тепловые потери благодаря высокоэффективной теплоизоляции из жесткого полиуретана.

5/2018
5829814

VITOCELL 300-H

Горизонтальный емкостный водонагреватель
объемом 160 - 500 л

Vitocell 300-H Из нержавеющей стали		Объем водонагревателя (л)				MG W
		160	200	350	500	
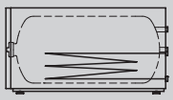	**Vitocell 300, серебристый** Для приготовления горячей воды в сочетании с водогрейными котлами, системами централизованного отопления и низкотемпературными системами отопления Для установок с: ■ температурой подачи греющего контура до **200 °C** ■ избыточным рабочим давлением **в греющем контуре** до **25 бар** или с **насыщенным паром** избыточным давлением **1 бар** ■ избыточным рабочим давлением **в контуре ГВС** до **10 бар**	3003626 **1.991,–**	3003627 **2.313,–**	3003628 **3.510,–**	3003629 **3.923,–**	№ заказа **евро**
Технич. данные						
Тип		EHA	EHA	EHA	EHA	
Длина		1072	1236	1590	1654	мм
Ширина		640	640	830	910	мм
Высота		654	654	786	886	мм
Масса		76	84	172	191	кг

Указание!
Емкостные водонагреватели могут быть собраны в батарею. До 2 емкостных водонагревателей объемом 350 литров и до 3 емкостных водонагревателей объемом 500 литров могут быть установлены друг на друга (см. документацию по проектированию).

► *Подставные емкостные водонагреватели в комплекте с межсоединением и насосом загрузки – см. прайс-лист соответствующего водогрейного котла.*

Принадлежности

Принадлежности Объем водонагревателя (л)	160	200	350	500	MG W
Блок предохранительных устройств (DN 15, R 3/4) ■ Мембранный предохранительный клапан 10 бар ■ Запорный вентиль ■ Обратный клапан и контрольный штуцер ■ Манометр Макс. отопительная мощность 75 кВт. *Для открытой проводки*	7219722 **190,–**		–		№ заказа **евро**
Блок предохранительных устройств (DN 20, R 1) ■ Мембранный предохранительный клапан 10 бар ■ Запорный вентиль ■ Обратный клапан и контрольный штуцер ■ Штуцер для подключения манометра Макс. отопительная мощность 150 кВт.	–		7180662 **190,–**		№ заказа **евро**
Терморегулятор ■ С термостатической системой. ■ С комплектом для монтажа на емкостном водонагревателе или на стене. ■ Диапазон настройки 30 - 60 °C, возможна перенастройка до 110 °C. ■ Длина капиллярной трубки 1400 мм, чувствительный элемент с Ø 6 мм. ■ Без погружной гильзы.	7151989 **106,–**		–		№ заказа **евро**
Терморегулятор ■ С термостатической системой. ■ Для установки в емкостный водонагреватель. ■ Диапазон настройки 30 - 60 °C, возможна перенастройка до 110 °C. ■ Длина капиллярной трубки до 400 мм. ■ Без погружной гильзы.	–		7151988 **90,–**		№ заказа **евро**
Насос загрузки емкостного водонагревателя Для водогрейных котлов мощностью до 40 кВт. ■ Энергоэффективный насос (соответствует классу энергопотребления A). ■ Соединительный кабель и штекер. ■ Обратный клапан.	7172611 **363,–**				№ заказа **евро**
Насос загрузки емкостного водонагревателя Для водогрейных котлов мощностью 40 - 70 кВт. ■ Энергоэффективный насос (соответствует классу энергопотребления A). ■ Соединительный кабель и штекер. ■ Обратный клапан.	7172612 **423,–**				№ заказа **евро**
Насос загрузки емкостного водонагревателя Для водогрейных котлов мощностью от 70 кВт. ■ Энергоэффективный насос (соответствует классу энергопотребления A). ■ Соединительный кабель и штекер. ■ Обратный клапан.	7172613 **1.173,–**				№ заказа **евро**
Резьбовые соединения **для подключения к отопительному контуру водогрейного котла** ► *См. раздел "Принадлежности" соответствующего водогрейного котла.* Входит в комплект межсоединений.					

17.1

5829814

Vitocell 100-W

Тип CUG/CUGA

Подставной стальной емкостный водонагреватель для настенных котлов, с внутренним покрытием Ceraprotect

- Специально для приготовления горячей воды в сочетании с настенными котлами
- Коррозионностойкий стальной емкостный водонагреватель с внутренним покрытием Ceraprotect
- Нагрев всего объема воды нагревательной спиралью, достигающей дна водонагревателя
- Низкие тепловые потери благодаря высокоэффективной теплоизоляции

5/2018
5772958

Vitocell 100-W из стали, с внутренним покрытием Ceraprotect	Стандартная теплоизоляция	Объем (литры) 100	120	150	MG W
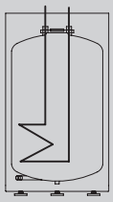	**Vitocell 100-W, белый** Для приготовления горячей воды в сочетании с настенными котлами. Для установок с: ■ температурой подачи греющего контура до 110 °C ■ **избыточным рабочим давлением в греющем контуре до 10 бар (1 МПа)** ■ температурой воды в контуре ГВС до **95 °C** ■ **избыточным рабочим давлением в контуре ГВС до 10 бар (1 МПа)**	Z011870 **730,–**	Z013667 **830,–**	Z013668 **891,–**	№ заказа **евро**
Технические данные					
Тип		CUG	CUGA	CUGA	
Длина		553	596	641	мм
Ширина		574	596	641	мм
Высота		836	914	942	мм
Масса		51	75	88	кг

Принадлежности Объем водонагревателя (литры)	100	120	150	MG W
Блок предохранительных устройств согласно DIN 1988 (DN 15, R 3/4) ■ Мембранный предохранительный клапан 10 бар (1 МПа) ■ Запорный клапан ■ Обратный клапан и контрольный штуцер ■ Манометр 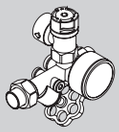	7219722 **190,–**	**–**		№ заказа **евро**
Блок предохранительных устройств согласно DIN 1988 (DN 15) Для открытой проводки. ■ Мембранный предохранительный клапан 10 бар (1 МПа)	**–**	7180097 **177,–**		№ заказа **евро**
Комплект подключений для подставных емкостных водонагревателей ■ С соединительными трубопроводами ►См. раздел "Принадлежности" соответствующего водогрейного котла.				
Термометр Для монтажа в теплоизоляции или во фронтальной панели облицовки.	7595765 **18,–**			№ заказа **евро**
Анод с электропитанием ■ Техническое обслуживание не требуется. ■ Вместо имеющегося в комплекте поставки магниевого анода.	7265008 **373,–**			№ заказа **евро**

Прочее		MG N
Приспособление для переноски Для облегчения подачи на место установки всех вертикальных емкостных водонагревателей ■ С теплоизоляцией из жесткого пенополиуретана ■ Объем до 300 л	7262751 **113,–**	№ заказа **евро**

17.2

5772958

Vitocell 100-V

Тип CVA/CVAA

Стальной вертикальный емкостный водонагреватель с внутренним эмалевым покрытием Ceraprotect

- Коррозионностойкий стальной водонагреватель с внутренним эмалевым покрытием Ceraprotect.
- Дополнительная катодная защита с использованием магниевого анода, анод с электропитанием поставляется в качестве принадлежности.
- Нагрев всего объема воды змеевиком греющего контура, достигающим дна водонагревателя.
- Высокий уровень комфорта при приготовлении горячей воды благодаря быстрому и равномерному нагреву змеевиком греющего контура водонагревателя.
- Незначительные потери тепла благодаря высокоэффективной теплоизоляции.
- Универсальное применение – при повышенной потребности в горячей воде существует возможность объединения нескольких емкостных водонагревателей Vitocell 100-V в батареи с использованием соединительных коллекторов.
- По отдельному заказу возможна поставка и дополнительный монтаж электронагревательной вставки (для объема от 300 л).
- Для облегчения подачи на место установки емкостные водонагреватели Vitocell 100-V объемом свыше 500 литров снабжаются съемной теплоизоляцией.

5/2018
5829830

VITOCELL 100-V

160 - 300 литров

Vitocell 100-V из стали, с внутренним эмалевым покрытием Ceraprotect	Стандартная теплоизоляция	Объем водонагревателя (л) 160	200	300	MG W
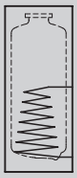	**Vitocell 100-V, серебристый** Для приготовления горячей воды в сочетании с водогрейными котлами и системами централизованного отопления, по выбору с электронагревательной вставкой (принадлежность для емкостного водонагревателя объемом 300 - 950 литров). Для объема от 300 литров – с фланцевым отверстием. Для установок с: ■ температурой подачи греющего контура до **160 °C** ■ избыточным рабочим давлением **в греющем контуре** до **25 бар** ■ температурой воды в контуре ГВС до **95 °C**. ■ избыточным рабочим давлением **в контуре ГВС** до **10 бар**	3003702 **884,–**	3003703 **912,–**	Z013672 **1.170,–**	№ заказа **евро**
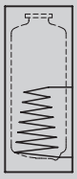	**Vitocell 100-W, белый** Для приготовления горячей воды в сочетании с водогрейными котлами и системами централизованного отопления, по выбору с электронагревательной вставкой (принадлежность для емкостного водонагревателя объемом 300 - 950 литров). Для объема от 300 литров – с фланцевым отверстием. Для установок с: ■ температурой подачи греющего контура до **160 °C** ■ избыточным рабочим давлением **в греющем контуре** до **25 бар** ■ температурой воды в контуре ГВС до **95 °C**. ■ избыточным рабочим давлением **в контуре ГВС** до **10 бар**	Z002358 **852,–**	Z002359 **879,–**	Z013673 **1.127,–**	№ заказа **евро**
Технич. данные					
Тип		CVA	CVA	CVAA	
Длина		581	581	667	мм
Ширина		608	608	744	мм
Высота		1189	1409	1734	мм
Масса		86	97	156	кг

► *Для подключения емкостного водонагревателя объемом до 500 литров к водогрейному котлу предлагаются межсоединения с насосом загрузки; см. прайс-лист соответствующего водогрейного котла.*

Vitocell 100-V **из стали, с внутренним эмалевым покрытием Ceraprotect**		**Объем водонагревателя (л)**			
		500	**750**	**950**	**MG W**
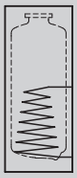	**Vitocell 100-V, серебристый** Для приготовления горячей воды в сочетании с водогрейными котлами и системами централизованного отопления, по выбору с электронагревательной вставкой (принадлежность для емкостного водонагревателя объемом 300 - 950 литров). С фланцевым отверстием и со съемной теплоизоляцией. Для установок с: ■ температурой подачи греющего контура до **160 °C** ■ избыточным рабочим давлением **в греющем контуре** до **25 бар** ■ температурой воды в контуре ГВС до **95 °C** ■ избыточным рабочим давлением **в контуре ГВС** до **10 бар**	Z002576 **2.059,–**	Z015311 **3.244,–**	Z015312 **4.274,–**	№ заказа **евро**
Технич. данные					
Тип		CVA	CVAA	CVAA	
Длина		850	1062	1062	мм
Ширина		923	1110	1110	мм
Высота		1948	1897	2197	мм
Масса		181	301	363	кг
Размер проноса в дверной проем		650	790	790	мм

►*Для подключения емкостного водонагревателя объемом до 500 литров к водогрейному котлу предлагаются межсоединения с насосом загрузки; см. прайс-лист соответствующего водогрейного котла.*

Принадлежности

Принадлежности Объем водонагревателя (л)	160	200	300	500	750	950	MG W
Блок предохранительных устройств (DN 15, R 3/4) ■ Мембранный предохранительный клапан 10 бар ■ Запорный вентиль ■ Обратный клапан и контрольный штуцер ■ Манометр Макс. отопительная мощность 75 кВт. 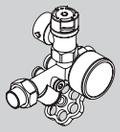	7219722 **190,–**		–				№ заказа **евро**
Блок предохранительных устройств (DN 20, R 1) ■ Мембранный предохранительный клапан 10 бар ■ Запорный вентиль ■ Обратный клапан и контрольный штуцер ■ Патрубок для подключения манометра Макс. отопительная мощность 150 кВт.	–		7180662 **190,–**				№ заказа **евро**
Терморегулятор ■ С термостатической системой. ■ С комплектом для монтажа на емкостном водонагревателе или на стене. ■ Диапазон настройки 30 - 60 °C, возможна перенастройка до 110 °C. ■ Длина капиллярной трубки 1400 мм, чувствительный элемент с Ø 6 мм. ■ Без погружной гильзы.	7151989 **106,–**						№ заказа **евро**
Насос загрузки емкостного водонагревателя Для водогрейных котлов мощностью до 40 кВт. ■ Энергоэффективный насос (соответствует классу энергопотребления A). ■ Соединительный кабель и штекер. ■ Обратный клапан.	7172611 **363,–**						№ заказа **евро**
Насос загрузки емкостного водонагревателя Для водогрейных котлов мощностью 40 - 70 кВт. ■ Энергоэффективный насос (соответствует классу энергопотребления A). ■ Соединительный кабель и штекер. ■ Обратный клапан.	7172612 **423,–**						№ заказа **евро**
Насос загрузки емкостного водонагревателя Для водогрейных котлов мощностью от 70 кВт. ■ Энергоэффективный насос (соответствует классу энергопотребления A). ■ Соединительный кабель и штекер. ■ Обратный клапан.	7172613 **1.173,–**						№ заказа **евро**
Анод с электропитанием ■ Техническое обслуживание не требуется. ■ Вместо имеющегося в комплекте поставки магниевого анода.	7265008 **373,–**				ZK01536 **575,–**		№ заказа **евро**
Термометр Для монтажа в теплоизоляции или во фронтальной панели облицовки. Для емкостных водонагревателей объемом 750 и 1000 литров входит в комплект поставки.	7595765 **18,–**				комплект поставки		№ заказа **евро**

Принадлежности

Принадлежности Объем водонагревателя (л)	160	200	300	500	750	950	MG W
Резьбовые соединения для подключения к отопительному контуру водогрейного котла ►См. раздел "Принадлежности" соответствующего водогрейного котла. Входит в комплект межсоединений.							
Ввертный уголок Для монтажа датчика температуры емкостного водонагревателя при работе в режиме гелиоустановки.	7175213 **30,–**			7175214 **30,–**	7219729 **30,–**		№ заказа **евро**
Трубка послойной загрузки Для установки во фланцевое отверстие. Для приготовления горячей воды тепловым насосом через внешний теплообменник. ■ Фланец ■ Уплотнение ■ Колпак фланца	**–**		ZK00038 **532,–**	ZK00037 **532,–**	Z012683 **539,–**		№ заказа **евро**

Прочее Объем водонагревателя (л)	160	200	300	500	750	950	MG N
Приспособление для переноски Для облегчения транспортировки всех напольных емкостных водонагревателей с теплоизоляцией из жесткого пенополиуретана на место установки.	7262751 **113,–**			**–**			№ заказа **евро**
Приспособление для переноски Для облегчения подачи на место установки всех вертикальных емкостных водонагревателей ■ Со **съемной** теплоизоляцией *Не для Vitocell 100-V/B/L, тип CVA/CVB/CVL, начиная от 750 л*	**–**			ZK01793 **210,–**	**–**		№ заказа **евро**

Электронагревательная вставка Объем водонагревателя (л)	160	200	300	500	750	950	MG W
Электронагревательная вставка EHE Тепловая мощность по выбору **2, 4 или 6 кВт**. Возможность использования для нагрева воды низкой и средней жесткости до 14 нем. град. жесткости (средний диапазон жесткости, до 2,5 моль/м³). Для монтажа в Vitocell. ■ Защитный ограничитель температуры ■ Фланец ■ Колпак фланца (серебристый) ■ Терморегулятор ■ Уплотнение ■ Для монтажа в нижней части Vitocell	**–**		Z012676 **556,–**	Z012677 **557,–**	Z012678 **593,–**		№ заказа **евро**
Электронагревательная вставка EHE Тепловая мощность по выбору **4, 8 или 12 кВт**. Возможность использования для нагрева воды низкой и средней жесткости до 14 нем. град. жесткости (средний диапазон жесткости, до 2,5 моль/м³). Для монтажа в Vitocell. ■ Защитный ограничитель температуры ■ Фланец ■ Колпак фланца (серебристый) ■ Терморегулятор ■ Уплотнение ■ Для монтажа в нижней части Vitocell	**–**				Z012682 **669,–**		№ заказа **евро**

Принадлежности для батарей емкостных водонагревателей

Принадлежности

Электронагревательная вставка

Объем водонагревателя (л)	160	200	300	500	750	950	MG W
Электронагревательная вставка EHE Тепловая мощность по выбору **2, 4 или 6 кВт**. Возможность использования для нагрева воды низкой и средней жесткости до 14 нем. град. жесткости (средний диапазон жесткости до 2,5 моль/м³). Для монтажа в Vitocell. ■ Защитный ограничитель температуры ■ Терморегулятор Для монтажа в **нижней** части Vitocell в сочетании с трубкой послойной загрузки.	–				Z012684 **430,–**		№ заказа **евро**
Электронагревательная вставка EHE Тепловая мощность по выбору **4, 8 или 12 кВт**. Возможность использования для нагрева воды низкой и средней жесткости до 14 нем. град. жесткости (средний диапазон жесткости, до 2,5 моль/м³). Для монтажа в Vitocell. ■ Защитный ограничитель температуры ■ Терморегулятор Для монтажа в нижней части Vitocell в сочетании с трубкой послойной загрузки.	–				Z012687 **506,–**		№ заказа **евро**

Принадлежности для батарей емкостных водонагревателей

Объем водонагревателя (л)	300	500	MG W
Коллекторы греющего контура DN 50 ■ Для батареи из двух емкостных водонагревателей объемом по 300 литров. ■ Из стальной трубы. Общий объем батареи водонагревателей - 600 литров.	7265134 **615,–**	–	№ заказа **евро**
Коллекторы греющего контура DN 50 ■ Для батареи из двух емкостных водонагревателей объемом по 500 литров. ■ Из стальной трубы. Общий объем батареи водонагревателей - 1000 литров.	–	ZK02892 **745,–**	№ заказа **евро**
Коллекторы греющего контура DN 50 ■ Для батареи из трех емкостных водонагревателей объемом по 500 литров. ■ Из стальной трубы. Общий объем батареи водонагревателей - 1500 литров.	–	ZK02893 **1.072,–**	№ заказа **евро**
Коллекторы контура ГВС R 1¼ ■ Для батареи из двух емкостных водонагревателей объемом по 300 литров. ■ Для холодной и горячей воды. ■ Из нержавеющей стали. Общий объем батареи водонагревателей - 600 литров.	7265138 **645,–**	–	№ заказа **евро**
Коллекторы контура ГВС R 1¼ ■ Для батареи из двух емкостных водонагревателей объемом по 500 литров. ■ Для холодной и горячей воды. ■ Из нержавеющей стали. Общий объем батареи водонагревателей - 1000 литров.	–	ZK02894 **782,–**	№ заказа **евро**
Коллекторы контура ГВС R 1½ ■ Для батареи из трех емкостных водонагревателей объемом по 500 литров. ■ Для холодной и горячей воды. ■ Из нержавеющей стали. Общий объем батареи водонагревателей - 1500 литров.	–	ZK02895 **1.358,–**	№ заказа **евро**

5829830

Vitocell 300-V
160/200 l

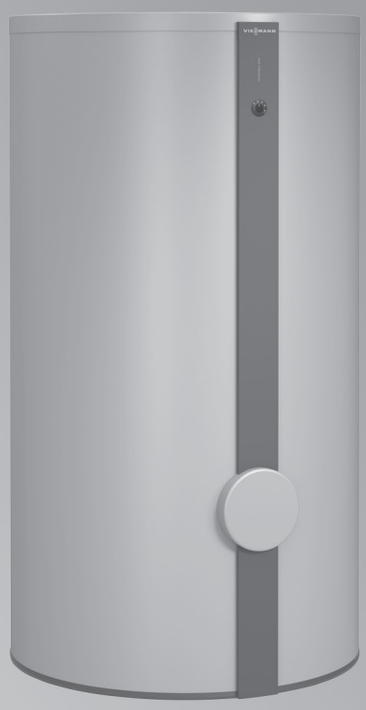

Vitocell 300-V
500 l

Vitocell 300-V

Тип EVIA-A

Вертикальный емкостный водонагреватель из высококачественной нержавеющей стали

- Долговечное изделие благодаря коррозионно-стойкой емкости из специальной нержавеющей стали.
- Гигиеничный и пригодный для пищевых целей благодаря высокому качеству поверхности.
- Удобство обслуживания, не требуется защитный анод, что исключает дополнительные затраты.
- Нагрев всего объема воды с помощью змеевика, достигающего дна емкости.
- Высокая степень комфорта при приготовлении горячей воды благодаря быстрому и равномерному нагреву теплообменными поверхностями большой площади.
- Емкостный водонагреватель (до 300 л) оборудован вакуумной теплоизоляцией для минимальных потерь тепла.
- Малый вес и съемная теплоизоляция при объеме 500 л облегчают подачу на место установки.

5787758 5/2018

VITOCELL 300-V

Вертикальный емкостный водонагреватель, с внутренним нагревом
Объем от 160 до 500 л

Vitocell 300-V/-W из нержавеющей стали	Высокоэффективная теплоизоляция	Объем водонагревателя (л)				MG W
		160	200	300	500	
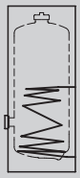	**Vitocell 300-V, серебристого цвета** Для приготовления горячей воды в сочетании с водогрейными котлами и системами централизованного отопления. Водонагреватели объемом 500 л со съемной теплоизоляцией. Для установок со следующими параметрами: ■ температура подающей магистрали греющего контура до **160 °C** ■ рабочее давление в **греющем контуре** до **10 бар** (1 МПа) ■ Рабочее давление в **контуре ГВС** до **10 бар** (1 МПа)	Z015294 **1.609,–**	Z015295 **1.659,–**	Z015296 **2.131,–**	Z015297 **3.796,–**	№ заказа **евро**
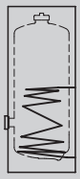	**Vitocell 300-W, белого цвета** Для приготовления горячей воды в сочетании с водогрейными котлами и системами централизованного отопления. Водонагреватели объемом 500 л со съемной теплоизоляцией. Для установок со следующими параметрами: ■ температура подающей магистрали греющего контура до **160 °C** ■ рабочее давление в **греющем контуре** до **10 бар** (1 МПа) ■ Рабочее давление в **контуре ГВС** до **10 бар** (1 МПа)	Z015298 **1.609,–**	Z015299 **1.659,–**	Z015300 **2.131,–**	**–**	№ заказа **евро**

17.2

Технические характеристики						
Тип		EVIA-A	EVIA-A	EVIA-A	EVIA-A	
Длина		581	581	667	1022	мм
Ширина		605	605	744	1084	мм
Высота		1189	1409	1734	1852	мм
Размер проноса в дверной проем		**–**	**–**	**–**	715	Ø мм
Масса		60	70	105	110	кг

5787758

Принадлежности

Принадлежности Объем водонагревателя (л)	160	200	300	500	MG W
Блок предохранительных устройств по DIN 1988 (DN 15, R 3/4) ■ Мембранный предохранительный клапан 10 бар (1 МПа) ■ Запорный вентиль ■ Обратный клапан и контрольный штуцер ■ Манометр Макс. отопительная мощность 75 кВт.	7219722 **190,–**		**–**		№ заказа **евро**
Блок предохранительных устройств по DIN 1988 (DN 20, R 1) ■ Мембранный предохранительный клапан 10 бар (1 МПа) ■ Запорный вентиль ■ Обратный клапан и контрольный штуцер ■ Штуцер для подключения манометра Макс. отопительная мощность 150 кВт.	**–**		7180662 **190,–**		№ заказа **евро**
Терморегулятор ■ С термостатической системой. ■ Рейка для монтажа на емкостном водонагревателе или на стене. ■ Диапазон настройки от 30 до 60 °C, возможна перенастройка до 110 °C. ■ Длина капиллярной трубки 1400 мм, чувствительный элемент Ø 6 мм. ■ Без погружной гильзы.	7151989 **106,–**				№ заказа **евро**
Насос загрузки емкостного водонагревателя Для водогрейных котлов мощностью до 40 кВт. ■ Энергоэффективный насос ■ С кабелем и штекером. ■ Обратный клапан.	7172611 **363,–**				№ заказа **евро**
Насос загрузки емкостного водонагревателя Для водогрейных котлов мощностью от 40 до 70 кВт. ■ Энергоэффективный насос ■ С кабелем и штекером. ■ Обратный клапан.	7172612 **423,–**				№ заказа **евро**
Насос загрузки емкостного водонагревателя Для водогрейных котлов мощностью от 70 кВт. ■ Энергоэффективный насос ■ С кабелем и штекером. ■ Обратный клапан.	7172613 **1.173,–**				№ заказа **евро**
Ввертный уголок Для монтажа датчика температуры емкостного водонагревателя при работе в составе гелиоустановки.	7175213 **30,–**			7175214 **30,–**	№ заказа **евро**
Резьбовые соединения **Для подключения к отопительному контуру водогрейного котла** ►*См. раздел "Принадлежности" соответствующего водогрейного котла.*					

Электронагревательная вставка Объем водонагревателя (л)	160	200	300	500	MG W
Электронагревательная вставка EHE Тепловая мощность по выбору **2, 4 или 6 кВт**. Возможность использования для нагрева воды низкой и средней жесткости до 14 нем. град. жесткости (средняя жесткость, до 2,5 моль/м³). Для установки в Vitocell. ■ Защитный ограничитель температуры ■ Терморегулятор ■ Фланец ■ Колпак фланца (серебристого цвета) ■ Уплотнение Для монтажа в **нижней** части Vitocell.	**–**		Z012680 **603,–**	Z012681 **604,–**	№ заказа **евро**

17.2

5787758

Принадлежности

Прочее

Объем водонагревателя (л)	160	200	300	500	MG N
Приспособление для переноски Для облегчения подачи на место установки всех вертикальных емкостных водонагревателей ■ С теплоизоляцией из жесткого пенополиуретана ■ Объем до 300 л		7262751 **113,–**		–	№ заказа **евро**
Приспособление для переноски Для облегчения подачи на место установки всех вертикальных емкостных водонагревателей ■ Со **съемной** теплоизоляцией *Не годится для 100-V/-B/-L, тип CVA/CVB/CVL объемом от 750 л.*		–		ZK01793 **210,–**	№ заказа **евро**

Принадлежности для батарей емкостных водонагревателей

Объем водонагревателя (л)	300	500	MG W
Коллекторы греющего контура DN 50 ■ Для батарей из двух емкостных водонагревателей объемом 300 л ■ Из стальной трубы Общий объем батареи водонагревателей 600 л.	7265134 **615,–**	–	№ заказа **евро**
Коллекторы греющего контура DN 50 ■ Для батарей из двух емкостных водонагревателей объемом 500 л ■ Из стальной трубы Общий объем батареи водонагревателей 1000 л.	–	ZK02892 **745,–**	№ заказа **евро**
Коллекторы греющего контура DN 50 ■ Для батарей из трех емкостных водонагревателей объемом 500 л ■ Из стальной трубы Общий объем батареи водонагревателей 1500 л.	–	ZK02893 **1.072,–**	№ заказа **евро**
Коллекторы контура ГВС R 1¼ ■ Для батарей из двух емкостных водонагревателей объемом 300 л ■ Для трубопроводов холодной и горячей воды ■ Из нержавеющей стали Общий объем батареи водонагревателей 600 л.	7265138 **645,–**	–	№ заказа **евро**
Коллекторы контура ГВС R 1¼ ■ Для батарей из двух емкостных водонагревателей объемом 500 л ■ Для трубопроводов холодной и горячей воды ■ Из нержавеющей стали Общий объем батареи водонагревателей 1000 л.	–	ZK02894 **782,–**	№ заказа **евро**
Коллекторы контура ГВС R 1½ ■ Для батарей из трех емкостных водонагревателей объемом 500 л ■ Для трубопроводов холодной и горячей воды ■ Из нержавеющей стали Общий объем батареи водонагревателей 1500 л.	–	ZK02895 **1.358,–**	№ заказа **евро**

Емкостные водонагреватели для установок приготовления горячей воды
в системе ГВС с послойной загрузкой
Объем от 500 до 950 л

Vitocell 100-L

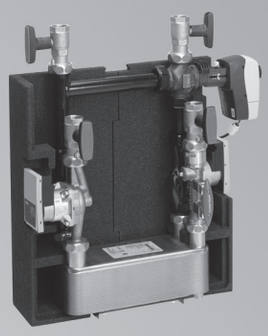

Vitotrans 222

Vitocell 100-L

Тип CVL/CVLA

Вертикальный емкостный водонагреватель из **стали**,
с внутренним эмалевым покрытием Ceraprotect
Объем емкости 500, 750 и 950 литров.

Vitotrans 222
Комплект теплообменника для системы послойной загрузки водонагревателя
Передаваемая тепловая мощность до 80 кВт, до 120 кВт и до 240 кВт

Трубка послойной загрузки
Для приготовления горячей воды тепловыми насосами через внешний теплообменник

- Коррозионностойкий стальной водонагреватель с внутренним эмалевым покрытием Ceraprotect.
- Дополнительная катодная защита с использованием магниевого анода, анод с электропитанием поставляется в качестве принадлежности.
- Малый вес и съемная теплоизоляция облегчают подачу на место установки.
- Незначительные потери тепла благодаря высококачественной теплоизоляции.
- В сочетании с комплектом теплообменника Vitotrans 222 (принадлежность) в качестве системы послойной загрузки водонагревателя является оптимальным решением для работы с газовыми конденсационными котлами.
- Поддержание точной температуры в емкостном водонагревателе даже при меняющейся температуре воды в подающей магистрали.
- Vitotrans 222, состоящий из пластинчатого теплообменника, насоса загрузки водонагревателя и насоса греющего контура, поставляется в качестве принадлежности.
- Электронагревательная вставка и трубка послойной загрузки для использования в сочетании с тепловыми насосами поставляются в качестве принадлежностей.

5/2018
5829876

Vitocell 100-L из стали, с внутренним эмалевым покрытием Ceraprotect		Объем водонагревателя (л)			MG W
		500	750	950	
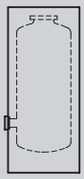	**Vitocell 100-L, серебристый** Для приготовления горячей воды в системе послойной загрузки водонагревателя. ■ Макс. температура воды контура ГВС в емкости **95 °C** ■ Избыточное рабочее давление **в контуре ГВС** до **10 бар** ■ Съемная теплоизоляция	Z002074 **1.917,–**	Z015313 **3.038,–**	Z015314 **4.001,–**	№ заказа **евро**
Технич. данные					
Тип		CVL	CVLA	CVLA	
Длина		859	1062	1062	мм
Ширина		923	1110	1110	мм
Высота		1948	1897	2197	мм
Масса		156	260	314	кг
Размер проноса в дверной проем		650	790	790	мм

Указание!
Емкостный водонагреватель поставляется с двумя предустановленными погружными гильзами или клеммной системой для крепежа датчиков температуры

Управление системой послойной загрузки водонагревателя
Контроллеры пр-ва Viessmann Vitotronic 100 (тип CC1I, CC1E), Vitotronic 200 (тип CO1I, CO1E), Vitotronic 300 (тип CM1I, CM1E), Vitotronic 300-K (MW1B, MW2B) и Vitotronic 200-H (HK1B, HK3B).

Принадлежности

Принадлежности Макс. передаваемая тепловая мощность (кВт)	80	120	240	MG W
Vitotrans 222 (комплект теплообменника) Для приготовления горячей воды в системе послойной загрузки водонагревателя, до 60 °C (или макс. 70 °C). ■ Энергоэффективный насос загрузки водонагревателя контура ГВС ■ Энергоэффективный насос греющего контура ■ Пластинчатый теплообменник с теплоизоляцией ■ Балансировочный вентиль ■ Запорная арматура ■ Предохранительный клапан (10 бар); только для теплообменника, не заменяет предохранительный клапан для закрытых установок для приготовления горячей воды. ■ Теплоизоляция.	Z012534 **2.518,–**	Z012535 **2.936,–**	Z012536 **3.769,–**	№ заказа **евро**

Указание!
Передаваемая тепловая мощность указана для температуры подачи греющего контура 75 °C, температуры обратной магистрали греющего контура 35 °C, температуры холодной воды на входе 10 °C и температурой горячей воды на выходе 60 °C .

Принадлежности		MG W
Смесительная группа Для Vitotrans 222 с передаваемой тепловой мощностью до 120 кВт. Для эксплуатации Vitotrans 222 с переменной температурой подающей магистрали. ■ 3-ходовой смесительный клапан ■ Сервопривод ■ Датчики ■ Трубопровод	7164620 **609,–**	№ заказа **евро**
Смесительная группа Для Vitotrans 222 с передаваемой тепловой мощностью до 240 кВт. Для эксплуатации Vitotrans 222 с переменной температурой подающей магистрали. ■ 3-ходовой смесительный клапан ■ Сервопривод ■ Датчики ■ Трубопровод	7164621 **684,–**	№ заказа **евро**

Указание!
При эксплуатации Vitotrans 222 со смесительной группой для отопительных установок с Vitotronic 100 (тип CC1I, CC1E) и Vitotronic 200-H (тип HK1B или HK3B) должен быть заказан датчик температуры емкостного водонагревателя (№ заказа 7544848).

17.3

Принадлежности Объем водонагревателя (л)	500	750	950	MG W
Анод с электропитанием ■ Техническое обслуживание не требуется. ■ Вместо имеющегося в комплекте поставки магниевого анода.	7265008 **373,–**	7265132 **383,–**		№ заказа **евро**
Блок предохранительных устройств (DN 20, R 1) ■ Мембранный предохранительный клапан на 10 бар ■ Запорный вентиль ■ Обратный клапан и контрольный штуцер ■ Штуцер для подключения манометра Макс. отопительная мощность 150 кВт.	7180662 **190,–**			№ заказа **евро**
Мембранный предохранительный клапан тип MSW1, (DN 32) Для закрытых установок для приготовления горячей воды. ■ Давление срабатывания **10 бар** ■ Штуцер подключения G 1 Макс. отопительная мощность 250 кВт.	9572232 **36,–**			№ заказа **евро** MG V

Принадлежности

Принадлежности Объем водонагревателя (л)	500	750	950	MG W
Терморегулятор ■ С термостатической системой. ■ С комплектом для монтажа на емкостном водонагревателе или на стене. ■ Диапазон настройки 30 - 60 °C, возможна перенастройка до 110 °C. ■ Длина капиллярной трубки 1400 мм, чувствительный элемент Ø 6 мм. ■ Без погружной гильзы. Для работы с постоянной температурой подачи требуются 2 шт.	7151989 **106,–**			№ заказа **евро**
Трубка послойной загрузки Для установки во фланцевое отверстие. Для приготовления горячей воды тепловым насосом через внешний теплообменник. ■ Фланец ■ Уплотнение ■ Колпак фланца	ZK00037 **532,–**	Z012683 **539,–**		№ заказа **евро**

Прочее Объем водонагревателя (л)	500	750	950	MG N
Приспособление для переноски Для облегчения подачи на место установки всех вертикальных емкостных водонагревателей ■ Со **съемной** теплоизоляцией *Не для Vitocell 100-V/B/L, тип CVA/CVB/CVL, начиная от 750 л*	ZK01793 **210,–**	**–**		№ заказа **евро**

Электронагревательная вставка Объем водонагревателя (л)	500	750	950	MG W
Электронагревательная вставка EHE Тепловая мощность по выбору **2, 4 или 6 кВт**. Возможность использования для нагрева воды низкой и средней жесткости до 14 нем. град. жесткости (средний диапазон жесткости, до 2,5 моль/м³). Для монтажа в Vitocell. ■ Защитный ограничитель температуры ■ Терморегулятор ■ Уплотнение ■ Фланец ■ Колпак фланца (серебристый) Для монтажа в **нижней** части Vitocell.	Z012677 **557,–**	Z012678 **593,–**		№ заказа **евро**
Электронагревательная вставка EHE Тепловая мощность по выбору **4, 8 или 12 кВт**. Возможность использования для нагрева воды низкой и средней жесткости до 14 нем. град. жесткости (средний диапазон жесткости, до 2,5 моль/м³). Для монтажа в Vitocell. ■ Защитный ограничитель температуры ■ Терморегулятор ■ Уплотнение ■ Фланец ■ Колпак фланца (серебристый) Для монтажа в **нижней** части Vitocell.	**–**	Z012682 **669,–**		№ заказа **евро**
Электронагревательная вставка EHE Тепловая мощность по выбору **2, 4 или 6 кВт**. Возможность использования для нагрева воды низкой и средней жесткости до 14 нем. град. жесткости (средний диапазон жесткости, до 2,5 моль/м³). Для монтажа в Vitocell. ■ Защитный ограничитель температуры ■ Терморегулятор Для монтажа в нижней части Vitocell в сочетании с трубкой послойной загрузки.	**–**	Z012684 **430,–**		№ заказа **евро**
Электронагревательная вставка EHE Тепловая мощность по выбору **4, 8 или 12 кВт**. Возможность использования для нагрева воды низкой и средней жесткости до 14 нем. град. жесткости (средний диапазон жесткости, до 2,5 моль/м³). Для монтажа в Vitocell. ■ Защитный ограничитель температуры ■ Терморегулятор Для монтажа в нижней части Vitocell в сочетании с трубкой послойной загрузки.	**–**	Z012687 **506,–**		№ заказа **евро**

Емкостные водонагреватели с двумя нагревательными спиралями объемом 300, 400 и 500 литров

Vitocell 100-B
300 L

Vitocell 100-B
400/500 L

Vitocell 100-B

Тип CVB/CVBB

Вертикальный стальной емкостный водонагреватель
с внутренним эмалевым покрытием Ceraprotect

С **двумя змеевиками греющего контура**; через нижний теплообменник производится нагрев с помощью гелиоколлекторов, через верхний при необходимости можно осуществлять дополнительный нагрев водогрейным котлом.

По выбору с электронагревательной вставкой.

- Коррозионностойкий стальной водонагреватель с внутренним эмалевым покрытием Ceraprotect.
- Дополнительная катодная защита с использованием магниевого анода, анод с электропитанием поставляется в качестве принадлежности.
- Нагрев всего объема воды змеевиком греющего контура, достигающего дна водонагревателя.
- Высокий уровень комфорта при приготовлении горячей воды благодаря быстрому и равномерному нагреву большим по размеру змеевиком греющего контура водонагревателя.
- Незначительные потери тепла благодаря высокоэффективной теплоизоляции.
- Бивалентный режим приготовления горячей воды в сочетании с гелиоколлекторами и водогрейным котлом. Тепловая энергия гелиоколлекторов передается воде контура ГВС через нижний теплообменник водонагревателя. При моновалентном режиме приготовления горячей воды одним тепловым насосом – последовательное подключение обоих теплообменников водонагревателя.
- Для облегчения подачи на место установки емкостный водонагреватель Vitocell 100-B объемом 400 или 500 литров снабжен съемной теплоизоляцией.
- Графическое отображение расхода энергии, использования солнца, температурного расслоения и диагностики ошибок в сочетании с Vitotronic 200, HO2B (требуются принадлежности).

5/2018
5829818

VITOCELL 100-B

Емкостные водонагреватели с двумя змеевиками греющего контура объемом 300, 400 и 500 литров

Vitocell 100-B **из стали, с внутренним эмалевым покрытием Ceraprotect**		**Объем водонагревателя (л)**			
		300	**400**	**500**	**MG W**
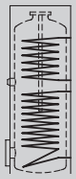	**Vitocell 100-B, серебристый** Для приготовления горячей воды в сочетании с водогрейными котлами и гелиоколлекторами. Объемом от 400 литров со съемной теплоизоляцией. Для установок с: ■ температурой подачи греющего контура до **160 °C** ■ температурой подачи гелиоустановки до **160 °C** ■ температурой воды в контуре ГВС до **95 °C** ■ избыточным рабочим давлением **в греющем контуре и контуре ГВС** до **10 бар** ■ избыточным рабочим давлением **в контуре гелиоустановки** до **10 бар** ■ При использовании тепловых насосов оба теплообменника водонагревателя должны быть подключены последовательно. При этом дополнительное подключение гелиоколлекторов **невозможно**.	Z013674 **1.378,–**	Z002883 **1.822,–**	Z002578 **2.119,–**	№ заказа **евро**
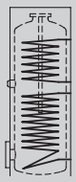	**Vitocell 100-W, белый** Для приготовления горячей воды в сочетании с водогрейными котлами и гелиоколлекторами. Объемом от 400 литров со съемной теплоизоляцией. Для установок с: ■ температурой подачи греющего контура до **160 °C** ■ температурой подачи гелиоустановки до **160 °C** ■ температурой воды в контуре ГВС до **95 °C** ■ избыточным рабочим давлением **в греющем контуре и контуре ГВС** до **10 бар** ■ избыточным рабочим давлением **в контуре гелиоустановки** до **10 бар** ■ При использовании тепловых насосов оба теплообменника водонагревателя должны быть подключены последовательно. При этом дополнительное подключение гелиоколлекторов **невозможно**.	Z013675 **1.378,–**	Z005379 **1.822,–**	**–**	№ заказа **евро**

17.4

Технич. данные					
Тип		CVBB	CVB	CVB	
Длина		667	859	859	мм
Ширина		744	923	923	мм
Высота		1734	1624	1948	мм
Масса		166	167	205	кг
Размер проноса в дверной проем		**–**	650	650	мм

Указание!
Емкостный водонагреватель поставляется с двумя предустановленными погружными гильзами для установки датчиков температуры емкостного водонагревателя и с ввертным уголком для работы с гелиоустановкой.

5829818

Принадлежности

Принадлежности Объем водонагревателя (л)	300	400	500	MG W
Блок предохранительных устройств (DN 20, R 1) ■ Мембранный предохранительный клапан 10 бар ■ Запорный вентиль ■ Обратный клапан и контрольный штуцер ■ Штуцер для подключения манометра Макс. отопительная мощность 150 кВт. 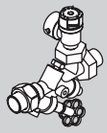	7180662 **190,–**			№ заказа **евро**
Терморегулятор ■ С термостатической системой. ■ С комплектом для монтажа на емкостном водонагревателе или на стене. ■ Диапазон настройки 30 - 60 °C, возможна перенастройка до 110 °C. ■ Длина капиллярной трубки 1400 мм, чувствительный элемент Ø 6 мм. ■ Без погружной гильзы.	7151989 **106,–**			№ заказа **евро**
Насос загрузки емкостного водонагревателя Для водогрейных котлов мощностью до 40 кВт. ■ Энергоэффективный насос (соответствует классу энергопотребления A). ■ Соединительный кабель и штекер. ■ Обратный клапан.	7172611 **363,–**			№ заказа **евро**
Насос загрузки емкостного водонагревателя Для водогрейных котлов мощностью 40 - 70 кВт. ■ Энергоэффективный насос (соответствует классу энергопотребления A). ■ Соединительный кабель и штекер. ■ Обратный клапан.	7172612 **423,–**			№ заказа **евро**
Анод с электропитанием ■ Техническое обслуживание не требуется. ■ Вместо имеющегося в комплекте поставки магниевого анода.	7265008 **373,–**			№ заказа **евро**
Термометр Для монтажа в теплоизоляции или во фронтальной панели облицовки. Макс. 2 шт.	7595765 **18,–**			№ заказа **евро**
Термостатный комплект циркуляционной линии ГВС Для встранивания в системы приготовления горячей воды с циркуляционным трубопроводам. ■ Термостатный автоматический смеситель ■ Диапазон пастройки: 30 - 60 °C ■ Встроенный обратный клапан ■ Резьбовое подключение R 3/4 ■ Теплоизоляция	ZK01284 **210,–**			№ заказа **евро**
Резьбовые соединения **для подключения к отопительному контуру водогрейного котла** ►*См. раздел "Принадлежности" соответствующего водогрейного котла.*				
Термостатный автоматический смеситель ■ Диапазон настройки: 35 - 60 °C. ■ Резьбовое подключение G1, с плоским уплотнением.	7438940 **64,–**			№ заказа **евро**
Комплект погружных датчиков температуры (для панели энергии Energycockpit) Графическая индикация энергопотребления, использования солнечной энергии, послойного распределения температуры и дистанционной диагностики в сочетании с Vitotronic 200, тип HO2B.	ZK02459 **94,–**			№ заказа **евро**

Принадлежности

Электронагревательная вставка

Объем водонагревателя (л)	300	400	500	MG W
Электронагревательная вставка EHE Тепловая мощность по выбору **2, 4 или 6 кВт**. Возможность использования для нагрева воды низкой и средней жесткости до 14 нем. град. жесткости (средний диапазон жесткости до 2,5 моль/м³). Для монтажа в Vitocell. ■ Защитный ограничитель температуры ■ Терморегулятор ■ Уплотнение ■ Фланец ■ Колпак фланца (серебристый) Для монтажа в **нижней** части Vitocell.	Z012676 **556,–**	Z012677 **557,–**		№ заказа **евро**
Электронагревательная вставка EHE Тепловая мощность по выбору **2, 4 или 6 кВт**. Возможность использования для нагрева воды низкой и средней жесткости до 14 нем. град. жесткости (средний диапазон жесткости, до 2,5 моль/м³). Для монтажа в Vitocell. ■ Защитный ограничитель температуры ■ Терморегулятор Для монтажа в **верхней** части Vitocell.	Z012684 **430,–**			№ заказа **евро**

Прочее

Объем водонагревателя (л)	300	400	500	MG N
Приспособление для переноски Для облегчения транспортировки всех напольных емкостных водонагревателей с теплоизоляцией из жесткого пенополиуретана на место установки.	7262751 **113,–**	**–**		№ заказа **евро**
Приспособление для переноски Для облегчения подачи на место установки всех вертикальных емкостных водонагревателей ■ Со **съемной** теплоизоляцией *Не для Vitocell 100-V, тип CVA/CVL, начиная от 750 л*	**–**	ZK01793 **210,–**		№ заказа **евро**

Емкостный водонагреватель с двумя змеевиками греющего контура
Насосная группа Solar-Divicon с электронным модулем SDIO/SM1A
или Vitosolic 100 (тип SD1) 300 л

Vitocell 100-B

Тип CVBA

Вертикальный емкостный водонагреватель из стали, с внутренним эмалевым покрытием "Ceraprotect"

С двумя змеевиками; через нижний змеевик производится нагрев с помощью гелиоколлекторов, через верхний при необходимости можно осуществлять дополнительный нагрев водогрейным котлом.

Насосная группа Solar-Divicon и электронный модуль SDIO/SM1A или Vitosolic 100 (тип SD1).

- Бивалентный емкостный водонагреватель, укомплектованный оборудованием для быстрой и простой интеграции гелиоустановок для приготовления горячей воды.
- Коррозионно-стойкий стальной бак с внутренним эмалевым покрытием "Ceraprotect". Дополнительная защита с помощью магниевого анода, анод с электропитанием поставляется в качестве принадлежности.
- Простой и быстрый монтаж - арматура для наполнения, удаления воздуха и запорная арматура, а также контроллер гелиоустановки встроены в насосную группу Solar-Divicon.
- Все элементы идеально согласованы друг с другом и поставляются в собранном виде, готовом к подключению. Это обеспечивает простоту и экономию времени при монтаже.
- Нагрев всего объема воды с помощью змеевика, достигающего дна водонагревателя.
- Незначительные тепловые потери благодаря высокоэффективной круговой теплоизоляции.

5/2018
5549200

VITOCELL 100-B

Емкостный водонагреватель с электронным модулем SDIO/SM1A

Vitocell 100-B/-W из стали, с внутренним эмалевым покрытием Ceraprotect		Объем (л) 300	MG W
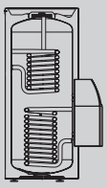	**Vitocell 100-B, серебристого цвета** Для приготовления горячей воды в сочетании с водогрейными котлами и гелиоколлекторами. Для установок со следующими параметрами: ■ температура подачи греющего контура до **160 °C**. ■ температура подачи в контуре гелиоустановки до **110 °C**. ■ температура воды в контуре ГВС до **95 °C**. ■ рабочее давление в **греющем контуре и контуре ГВС** до **10 бар** (1 МПа). ■ рабочее давление в **контуре гелиоустановки** до **10 бар** (1 МПа).	Z017695 **2.288,–**	№ заказа **евро**
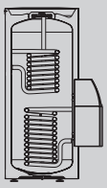	**Vitocell 100-W, белого цвета** Для приготовления горячей воды в сочетании с водогрейными котлами и гелиоколлекторами. Для установок со следующими параметрами: ■ температура подачи греющего контура до **160 °C**. ■ температура подачи в контуре гелиоустановки до **110 °C**. ■ температура воды в контуре ГВС до **95 °C**. ■ рабочее давление в **греющем контуре и контуре ГВС** до **10 бар** (1 МПа). ■ рабочее давление в **контуре гелиоустановки** до **10 бар** (1 МПа).	Z017694 **2.288,–**	№ заказа **евро**

Технические характеристики			
Тип		CVBA	
Длина		631	мм
Ширина		860	мм
Высота		1704	мм
Масса		134	кг кг

17.4

Комплект поставки:

- бивалентный емкостный водонагреватель с насосной группой Solar-Divicon
  Solar-Divicon в следующем составе:
- регулируемый по частоте вращения энергоэффективный насос контура гелиоустановки
- расходомер
- манометр
- предохранительный клапан гелиоустановки, 6 бар (0,6 МПа)
- наполнительная арматура
- воздухоотделитель
- электронный модуль SDIO/SM1A с электронным регулированием по разности температур
- датчик температуры емкостного водонагревателя для контура гелиоустановки
- датчик температуры коллектора

Указание!
Емкостный водонагреватель с электронным модулем SDIO/SM1A необходимо заказывать в сочетании со следующими контроллерами:
Vitotronic 100, тип HC1A, HC1B, KC2B и KC4B
Vitotronic 200, тип HO1A, HO1B, HO1C, HO2C, HO1E, KO1B, KO2B, KW6A и KW6B
Погодозависимый контроллер Vitodens 200-W, B2HE

5549200

Vitocell 100-B/-W из стали, с внутренним эмалевым покрытием Ceraprotect		Объем (л) 300	MG W
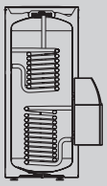	**Vitocell 100-B, серебристого цвета** Для приготовления горячей воды в сочетании с водогрейными котлами и гелиоколлекторами. Для установок со следующими параметрами: ■ температура подачи греющего контура до **160 °C**. ■ температура подачи в контуре гелиоустановки до **110 °C**. ■ температура воды в контуре ГВС до **95 °C**. ■ рабочее давление в **греющем контуре и контуре ГВС** до **10 бар** (1 МПа). ■ рабочее давление в **контуре гелиоустановки** до **10 бар** (1 МПа).	Z013640 **2.458,–**	№ заказа **евро**
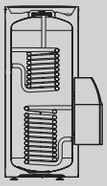	**Vitocell 100-W, белого цвета** Для приготовления горячей воды в сочетании с водогрейными котлами и гелиоколлекторами. Для установок со следующими параметрами: ■ температура подачи греющего контура до **160 °C**. ■ температура подачи в контуре гелиоустановки до **110 °C**. ■ температура воды в контуре ГВС до **95 °C**. ■ рабочее давление в **греющем контуре и контуре ГВС** до **10 бар** (1 МПа). ■ рабочее давление в **контуре гелиоустановки** до **10 бар** (1 МПа).	Z013639 **2.458,–**	№ заказа **евро**

Технические характеристики			
Тип		CVBA	
Длина		631	мм
Ширина		860	мм
Высота		1704	мм
Масса		134	кг кг

17.4

Комплект поставки:

- бивалентный емкостный водонагреватель с насосной группой Solar-Divicon
  Solar-Divicon в следующем составе:
- регулируемый по частоте вращения энергоэффективный насос контура гелиоустановки
- расходомер
- манометр
- предохранительный клапан гелиоустановки, 6 бар (0,6 МПа)
- наполнительная арматура
- воздухоотделитель
- Vitosolic 100 (тип SD1), электронное регулирование по разности температур
- датчик температуры емкостного водонагревателя для контура гелиоустановки
- датчик температуры коллектора

Указание!
Дополнительные сведения и принадлежности применительно к Vitosolic 100 (тип SD1) см. в регистре 13.5.
Емкостный водонагреватель с Vitosolic 100 (тип SD1) необходимо заказать, если требуется дооборудование имеющейся установки с контроллером предыдущего поколения.

Принадлежности Объем водонагревателя (л)	300	MG W
Блок предохранительных устройств по DIN 1988 (DN 20, R 1) ■ Мембранный предохранительный клапан на 10 бар (1 МПа) ■ Запорный клапан ■ Обратный клапан и контрольный штуцер ■ Штуцер для подключения манометра 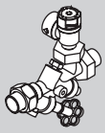	7180662 **190,–**	№ заказа **евро**
Терморегулятор ■ С термостатической системой. ■ С рейкой для монтажа на емкостном водонагревателе или на стене. ■ Диапазон настройки от 30 до 60 °C, возможна перенастройка до 110 °C. ■ Длина капиллярной трубки 1400 мм, чувствительный элемент Ø 6 мм. ■ Без погружной гильзы.	7151989 **106,–**	№ заказа **евро**
Насос загрузки емкостного водонагревателя Для водогрейных котлов мощностью до 40 кВт. ■ Энергоэффективный насос ■ С кабелем и штекером. ■ Обратный клапан.	7172611 **363,–**	№ заказа **евро**
Насос загрузки емкостного водонагревателя Для водогрейных котлов мощностью от 40 до 70 кВт. ■ Энергоэффективный насос ■ С кабелем и штекером. ■ Обратный клапан.	7172612 **423,–**	№ заказа **евро**
Насос загрузки емкостного водонагревателя Для водогрейных котлов мощностью от 70 кВт. ■ Энергоэффективный насос ■ С кабелем и штекером. ■ Обратный клапан.	7172613 **1.173,–**	№ заказа **евро**
Термостатный комплект для циркуляции ГВС Для встраивания в системы приготовления горячей воды **с** циркуляционным трубопроводом. ■ Термостатный смесительный вентиль ■ Диапазон настройки: от 35 до 60 °C ■ Встроенный обратный клапан ■ Резьбовой патрубок R ¾ ■ Теплоизоляция	ZK01284 **210,–**	№ заказа **евро**
Термостатный автоматический смеситель Для встраивания в системы приготовления горячей воды **без** циркуляционного трубопровода ■ Диапазон настройки: от 35 до 60 °C ■ Резьбовой патрубок G 1, с плоским уплотнением	7438940 **64,–**	№ заказа **евро**
Анод с электропитанием ■ Техническое обслуживание не требуется ■ Вместо имеющегося в комплекте поставки магниевого анода	7265008 **373,–**	№ заказа **евро**
Крепежный уголок расширительного бака Для крепления расширительного бака гелиоустановки (18 л) на емкостном водонагревателе. 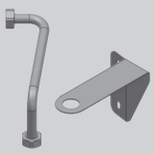	7596913 **29,–**	№ заказа **евро**

►Расширительные баки гелиоустановки и прочие принадлежности см. в регистре 13.5

Электронагревательная вставка

Объем водонагревателя (л)	300	MG W
Электронагревательная вставка EHE Тепловая мощность по выбору **2, 4 или 6 кВт**. Возможность использования для нагрева воды низкой и средней жесткости до 14 нем. град. жесткости (средняя жесткость, до 2,5 моль/м³). Для установки в Vitocell. ■ Защитный ограничитель температуры. ■ Терморегулятор.	Z012684 **430,–**	№ заказа **евро**

Датчики

Объем водонагревателя (л)	300	MG W
Погружной датчик температуры (NTC 10 кОм) ■ Для измерения температуры в погружной гильзе ■ Соединительный кабель (длиной 5,8 м) и штекер Только в сочетании с модулем управления гелиоустановкой, тип SM1.	7544848 **84,–**	№ заказа **евро**
Погружной датчик температуры (NTC 10 кОм) С соединительным кабелем (длина 3,8 м), без штекера. Для установки в емкостный водонагреватель, буферную емкость отопительного контура, комбинированный емкостный водонагреватель. ■ Для переключения циркуляции в установках с 2 емкостными водонагревателями. ■ Для нагрева дополнительных потребителей. В сочетании с Vitosolic 100, тип SD1.	7426247 **81,–**	№ заказа **евро**

Прочее

Объем водонагревателя (л)	300	MG N
Приспособление для переноски Для облегчения подачи на место установки всех вертикальных емкостных водонагревателей ■ С теплоизоляцией из жесткого пенополиуретана	7262751 **113,–**	№ заказа **евро**

Vitocell 300-B
300 l

Vitocell 300-B
500 l

Vitocell 300-B

Тип EVBA-A

Вертикальный емкостный водонагреватель из высококачественной нержавеющей стали

С **двумя змеевиками**; через нижний теплообменник производится нагрев с помощью гелиоколлекторов, через верхний при необходимости можно осуществлять дополнительный нагрев водогрейным котлом.

- Долговечное изделие благодаря коррозионно-стойкой емкости из специальной нержавеющей стали.
- Гигиеничный и пригодный для пищевых целей благодаря высокому качеству поверхности.
- Удобство обслуживания, не требуется защитный анод, что исключает дополнительные затраты.
- Нагрев всего объема воды с помощью змеевика, достигающего дна емкости.
- Высокая степень комфорта при приготовлении горячей воды благодаря быстрому и равномерному нагреву теплообменными поверхностями большой площади.
- Емкостный водонагреватель (300 л) оборудован вакуумной теплоизоляцией для минимальных потерь тепла.
- Малый вес и съемная теплоизоляция при объеме 500 л облегчают подачу на место установки.
- Бивалентный режим приготовления горячей воды в сочетании с гелиоколлекторами и теплогенератором. Тепловая энергия гелиоколлекторов передается воде контура ГВС через нижний змеевик.

5/2018
5829816

Vitocell 300-B из нержавеющей стали		Объем водонагревателя (л)		MG W
		300	500	
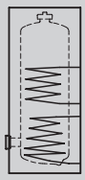	**Vitocell 300-B, серебристого цвета** Для приготовления горячей воды с теплогенераторами и гелиоколлекторами. Водонагреватели объемом 500 л со съемной теплоизоляцией. ■ Температура подачи греющего контура до **160 °C** ■ Температура в контуре ГВС до **95 °C** ■ Рабочее давление в греющем контуре и контуре ГВС до **10 бар** (1 МПа) ■ Рабочее давление в контуре гелиоустановки до **10 бар** (1 МПа) ■ Температура подающей магистрали контура гелиоустановки до **160 °C**	Z015301 **2.604,–**	Z015302 **4.009,–**	№ заказа **евро**
Технические характеристики				
Тип		EVBA-A	EVBA-A	
Длина		667	1022	мм
Ширина		744	1084	мм
Высота		1734	1852	мм
Установочный размер		–	715	Ø мм
Масса		113	123	кг

Указание!
Емкостный водонагреватель поставляется с ввертным уголком для работы в составе гелиоустановки.
Для тепловых насосов оба змеевика должны быть подключены последовательно. Поэтому одновременное подключение гелиоколлекторов невозможно.

Принадлежности

Принадлежности Объем водонагревателя (л)	300	500	MG W
Терморегулятор ■ С термостатической системой. ■ Для установки в емкостный водонагреватель. ■ Диапазон настройки 30 - 60 °C, возможна перенастройка до 110 °C. ■ Длина капиллярной трубки до 1400 мм. ■ Без погружной гильзы.	7151989 **106,–**		№ заказа **евро**
Блок предохранительных устройств (DN 20, R 1) ■ Мембранный предохранительный клапан 10 бар ■ Запорный вентиль ■ Обратный клапан и контрольный штуцер ■ Штуцер для подключения манометра Макс. отопительная мощность 150 кВт.	7180662 **190,–**		№ заказа **евро**
Насос загрузки емкостного водонагревателя Для водогрейных котлов мощностью до 40 кВт. ■ Энергоэффективный насос (соответствует классу энергопотребления A). ■ Соединительный кабель и штекер. ■ Обратный клапан.	7172611 **363,–**		№ заказа **евро**
Насос загрузки емкостного водонагревателя Для водогрейных котлов мощностью 40 - 70 кВт. ■ Энергоэффективный насос (соответствует классу энергопотребления A). ■ Соединительный кабель и штекер. ■ Обратный клапан.	7172612 **423,–**		№ заказа **евро**
Насос загрузки емкостного водонагревателя Для водогрейных котлов мощностью от 70 кВт. ■ Энергоэффективный насос (соответствует классу энергопотребления A). ■ Соединительный кабель и штекер. ■ Обратный клапан.	7172613 **1.173,–**		№ заказа **евро**
Резьбовые соединения **для подключения к отопительному контуру водогрейного котла** ►*См. раздел "Принадлежности" соответствующего водогрейного котла.*			
Крышка емкостного водонагревателя Для монтажа защитного ограничителя температуры, с резьбовым подключением R ¾.	7219650 **140,–**		№ заказа **евро**
Термостатный комплект циркуляционной линии ГВС Для встраивания в системы приготовления горячей воды с циркуляционным трубопроводом. ■ Термостатный автоматический смеситель ■ Диапазон настройки: 35 - 60 °C ■ Встроенный обратный клапан ■ Резьбовое подключение G 3/4 ■ Теплоизоляция	ZK01284 **210,–**		№ заказа **евро**
Термостатный автоматический смеситель ■ Диапазон настройки: 35 - 60 °C. ■ Резьбовое подключение G1, с плоским уплотнением.	7438940 **64,–**		№ заказа **евро**

Электронагревательная вставка Объем водонагревателя (л)	300	500	MG W
Электронагревательная вставка EHE Тепловая мощность по выбору **2, 4 или 6 кВт**. Возможность использования для нагрева воды низкой и средней жесткости до 14 нем. град. жесткости (средний диапазон жесткости до 2,5 моль/м³). Для монтажа в Vitocell. ■ Защитный ограничитель температуры ■ Терморегулятор ■ Уплотнение ■ Фланец ■ Колпак фланца (серебристый) 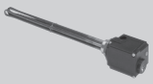	Z012680 **603,–**	Z012681 **604,–**	№ заказа **евро**

17.4

5829816

Принадлежности

Прочее Объем водонагревателя (л)	300	500	MG N
Приспособление для переноски Для облегчения транспортировки всех напольных емкостных водонагревателей с теплоизоляцией из жесткого пенополиуретана на место установки.	7262751 **113,–**	**–**	№ заказа **евро**
Приспособление для переноски Для облегчения подачи на место установки всех вертикальных емкостных водонагревателей ■ Со **съемной** теплоизоляцией *Не для Vitocell 100-V/B/L, тип CVA/CVB/CVL, начиная от 750 л*	**–**	ZK01793 **210,–**	№ заказа **евро**

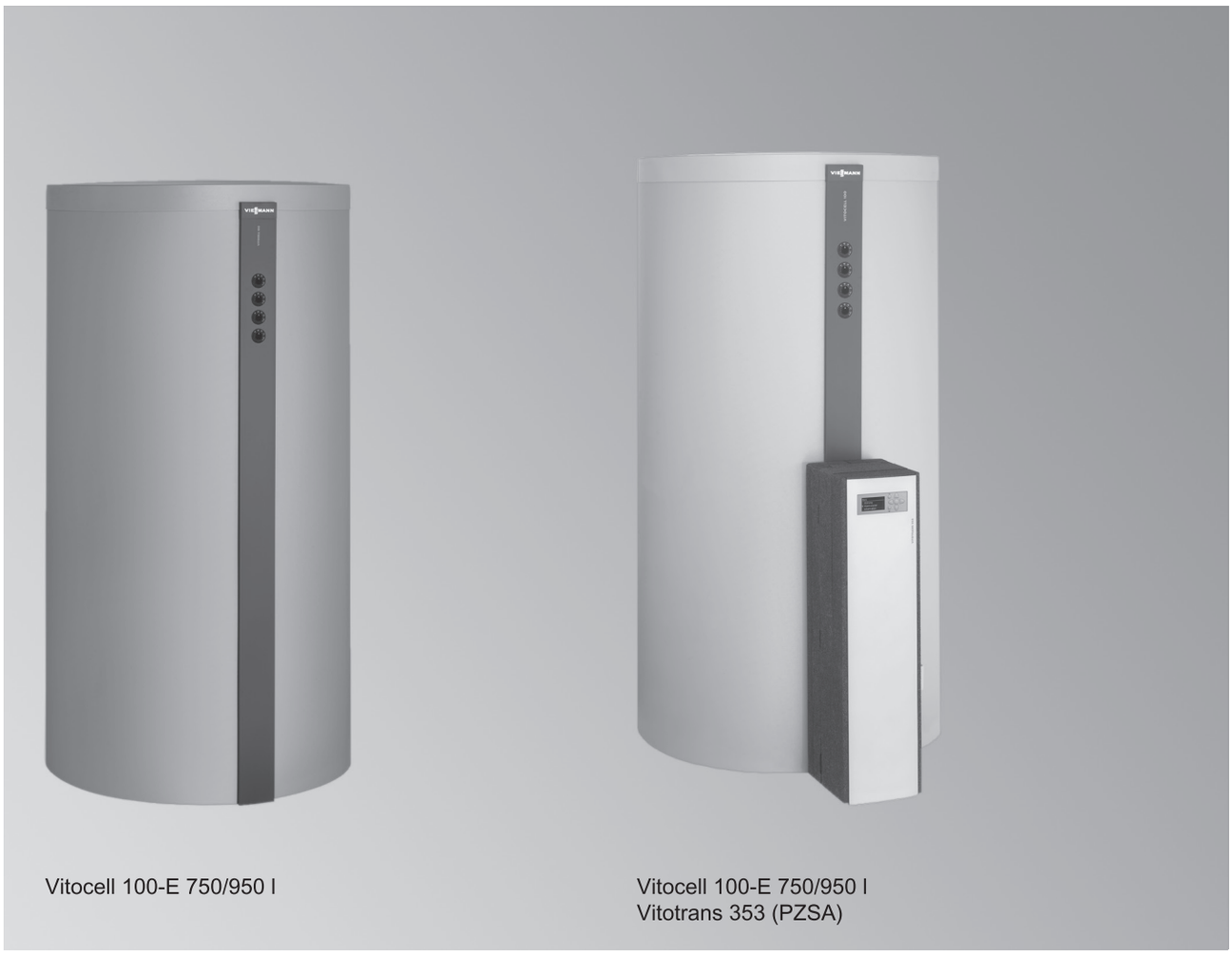

Vitocell 100-E 750/950 l

Vitocell 100-E 750/950 l
Vitotrans 353 (PZSA)

Vitocell 100-E

Vitocell 100-E, тип SVW
Для аккумулирования теплоносителя в сочетании с тепловыми насосами.
Исполнение по DIN 4753.

Vitocell 100-E, тип SVPA/SVPB
Для аккумулирования теплоносителя в сочетании с гелиоустановками, тепловыми насосами и твердотопливными котлами.
Исполнение по DIN 4753.

- Разностороннее применение в системах отопления с несколькими теплогенераторами и теплопотребителями благодаря наличию нескольких патрубков подключения подающей и обратной магистрали, а также дополнительных подключений для измерительных приборов. В особенности эффективна при использовании в сочетании с гелиоустановками, тепловыми насосами и твердотопливными котлами.
- Объем 200 л, специально в качестве принадлежности для систем отопления с тепловыми насосами.
- Незначительные тепловые потери благодаря высокоэффективной круговой теплоизоляции.
- Модуль свежей воды Vitotrans 353 для гигиеничного приготовления горячей воды по принципу проточного водонагревателя, поставляется в качестве принадлежности. Для емкостей объемом 400, 600, 750 и 950 л также для монтажа на буферной емкости.

5/2018
5848587

Vitocell 100-E/-W		Объем (л) 200	MG W
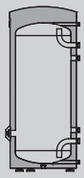	**Vitocell 100-E, тип SVW, серебристого цвета** С теплоизоляцией из жесткого пенополиуретана, термометром и 2 погружными гильзами. **Для аккумулирования теплоносителя** в сочетании с тепловыми насосами мощностью до 17 кВт. Для установок с: ■ температурой подачи отопительного контура до **110 °C**. ■ рабочим давлением **в отопительном контуре** до **3 бар** (0,3 МПа).	Z005026 **845,–**	№ заказа **евро**
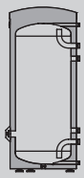	**Vitocell 100-W, тип SVW, белого цвета** С теплоизоляцией из жесткого пенополиуретана, термометром и 2 погружными гильзами. **Для аккумулирования теплоносителя** в сочетании с тепловыми насосами мощностью до 17 кВт. Для установок с: ■ температурой подачи отопительного контура до **110 °C**. ■ рабочим давлением **в отопительном контуре** до **3 бар** (0,3 МПа).	Z011358 **845,–**	№ заказа **евро**

Технические данные			
Тип		SVW	
Длина		581	мм
Ширина		640	мм
Высота		1409	мм
Масса		80	кг

Принадлежности Объем (л)	200	MG W
Терморегулятор ■ С термостатической системой. ■ С рейкой для монтажа на емкостном водонагревателе или на стене. ■ Диапазон настройки от 30 до 60 °C, возможна перенастройка до 110 °C. ■ Длина капиллярной трубки 1400 мм, чувствительный элемент Ø 6 мм. ■ Без погружной гильзы.	7151989 **106,–**	№ заказа **евро**

Электронагревательная вставка Объем (л)	200	MG W
Электронагревательная вставка EHE Тепловая мощность по выбору **2, 4 или 6 кВт**. Возможность использования только для нагрева воды низкой и средней жесткости до 14 нем. град. жесткости (средняя жесткость, до 2,5 моль/м³). Для установки в Vitocell. ■ Защитный ограничитель температуры. ■ Терморегулятор. 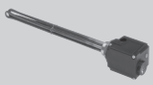	Z014468 **430,–**	№ заказа **евро**

17.5

5848587

Vitocell 100-E		Объем (л) 400	600	750	950	MG W
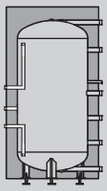	**Vitocell 100-E, серебристого цвета** Со съемной теплоизоляцией и клеммной системой для крепежа погружных датчиков температуры на емкости **Для аккумулирования теплоносителя** в сочетании с гелиоустановками, тепловыми насосами и твердотопливными котлами. Для установок со следующими параметрами: ■ температура подачи отопительного контура до **110 °C**. ■ рабочее давление **в отопительном контуре** до **3 бар** (0,3 МПа).	Z002884 **1.001,–**	Z014451 **1.198,–**	Z014452 **1.391,–**	Z014453 **1.615,–**	№ заказа **евро**

Технические характеристики						
Тип		SVPA	SVPB	SVPB	SVPB	
Длина		859	1064	1064	1064	мм
Ширина		885	1119	1119	1119	мм
Высота		1617	1645	1900	2200	мм
Размер проноса в дверной проем		650	790	790	790	Ø мм
Масса		122	112	132	151	кг

Принадлежности Объем (л)	400	600	750	950	MG W
Термометры Для монтажа в теплоизоляции или во фронтальной панели облицовки. Макс. 4 шт.	7595765 **18,–**				№ заказа **евро**
Терморегулятор ■ С термостатической системой. ■ С рейкой для монтажа на емкостном водонагревателе или на стене. ■ Диапазон настройки от 30 до 60 °C, возможна перенастройка до 110 °C. ■ Длина капиллярной трубки 1400 мм, чувствительный элемент Ø 6 мм. ■ Без погружной гильзы.	7151989 **106,–**				№ заказа **евро**
Теплоизоляционные колпачки (6 шт.) Для неиспользуемых подключений водонагревателя.	**–**	ZK01545 **37,–**			№ заказа **евро**

Прочее Объем (л)	400	600	750	950	MG N
Приспособление для переноски Для облегчения подачи на место установки всех вертикальных емкостных водонагревателей ■ Со **съемной** теплоизоляцией *Не для Vitocell 100-V/B/L, тип CVA/CVB/CVL, начиная от 750 л*	ZK01793 **210,–**				№ заказа **евро**

Принадлежности

Vitotrans 353	400	600	750	950	MG W
Модуль свежей воды с циркуляционным насосом ГВС Компактная и смонтированная станция для комфортного приготовления горячей воды по принципу проточного водонагревателя, для монтажа на буферной емкости. ■ Со встроенным, подключенным и отрегулированным контроллером для настройки нужной температуры горячей воды. ■ Высокоэффективный пластинчатый теплообменник большого размера для низкой температуры обратной магистрали. ■ С распределительным комплектом обратной магистрали для зависящей от температуры подачи воды обратной магистрали в буферную емкость отопительного контура. ■ Расходомер для точного измерения расхода в контуре ГВС. ■ Регулируемый по частоте вращения энергоэффективный насос первичного контура. ■ Запорные вентили с встроенным обратным клапаном. ■ Со смонтированными монтажной консолью, трубопроводами и соединительными элементами для подключения к буферной емкости.					
Vitotrans 353, тип PZSA Производительность по горячей воде до 25 л/мин	Z015303 **2.713,–**	Z015304 **2.713,–**			№ заказа **евро**
Vitotrans 353, тип PZMA Производительность по горячей воде до 48 л/мин	**–**	Z015305 **3.427,–**			№ заказа **евро**

►Дополнительные сведения по настенному монтажу и принадлежностям для Vitotrans 353 см. в регистре 17.6.

Указание!
Производительности по горячей воде согласно процедуре контроля SPF.
■ Коэффициент производительности 1 (LK 1)
■ при установленной температуре горячей воды 45 °C
■ при температуре подачи теплоносителя 60 °C
■ при температуре холодной воды на входе 10 °C

Vitocell 100-E	Теплоизоляция в стандартном исполнении (из 2 частей)	Объем (л) 1500	Объем (л) 2000	MG W
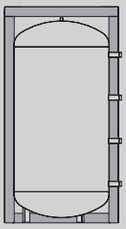	**Vitocell 100-E, серебристого цвета** Со съемной теплоизоляцией (стандартное исполнение), и клеммной системой для установки датчиков температуры. **Для аккумулирования теплоносителя** в сочетании с гелиоустановками, тепловыми насосами и твердотопливными котлами. Для установок со следующими параметрами: ■ температура подачи отопительного контура до **110 °C**. ■ рабочее давление **в отопительном контуре** до **3 бар** (0,3 МПа).	Z012745 **1.846,–**	Z012746 **2.329,–**	№ заказа **евро**

Технические характеристики				
Тип		SVPB	SVPB	
Длина		1310	1310	мм
Ширина		1385	1385	мм
Высота		2051	2479	мм
Размер проноса в дверной проем		1100	1100	Ø мм
Масса		217	253	кг

Указание!
При каскадной схеме монтажа мы рекомендуем для упрощения монтажных работ использовать теплоизоляцию из 3 частей.

Vitocell 100-E	Высокоэффективная теплоизоляция (из 3 частей)	Объем (л) 1500	Объем (л) 2000	MG W
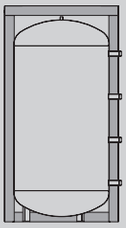	**Vitocell 100-E, серебристого цвета** Со съемной (высокоэффективной) теплоизоляцией, и клеммной системой для установки датчиков температуры. **Для аккумулирования теплоносителя** в сочетании с гелиоустановками, тепловыми насосами и твердотопливными котлами. Для установок со следующими параметрами: ■ температура подачи отопительного контура до **110 °C**. ■ рабочее давление **в отопительном контуре** до **3 бар** (0,3 МПа).	Z012762 **2.219,–**	Z012763 **2.800,–**	№ заказа **евро**

Технические характеристики				
Тип		SVPB	SVPB	
Длина		1400	1400	мм
Ширина		1430	1430	мм
Высота		2096	2546	мм
Размер проноса в дверной проем		1100	1100	Ø мм
Масса		224	265	кг

Принадлежности

Принадлежности Объем (л)	1500	2000	MG W
Терморегулятор ■ С термостатической системой. ■ С рейкой для монтажа на емкостном водонагревателе или на стене. ■ Диапазон настройки от 30 до 60 °C, возможна перенастройка до 110 °C. ■ Длина капиллярной трубки 1400 мм, чувствительный элемент Ø 6 мм. ■ Без погружной гильзы.	7151989 **106,–**		№ заказа **евро**
Соединительный трубопровод каскада (4 шт.) Готовый трубопровод для простоты монтажа каскадной схемы с буферными емкостями отопительного контура. *Требуется Vitocell 100-E с теплоизоляцией из 3 частей.*	ZK01322 **372,–**		№ заказа **евро**
Термометры Для монтажа в теплоизоляции или во фронтальной панели облицовки. Макс. 4 шт.	ZK01323 **18,–**		№ заказа **евро**
Теплоизоляционные колпачки (6 шт.) Для неиспользуемых подключений водонагревателя.	ZK01545 **37,–**		№ заказа **евро**

Прочее Объем (л)	1500	2000	MG N
Приспособление для переноски Для облегчения подачи на место установки всех вертикальных емкостных водонагревателей ■ Со **съемной** теплоизоляцией *Не для Vitocell 100-V/B/L, тип CVA/CVB/CVL, начиная от 750 л*	ZK01793 **210,–**		№ заказа **евро**

Vitocell 120-E

Тип SVW

Для аккумулирования теплоносителя и приготовления горячей воды с модулем Vitotrans 353, в сочетании с тепловыми насосами.
В комплекте со встроенным оборудованием для двух раздельных зон емкости (зона ГВС, прибл. 350 л, зона отопительного контура, прибл. 250 л), трубкой послойной загрузки и другими устройствами послойного нагрева.
Исполнение согласно DIN 4753

- Безопасная и надежная в работе буферная емкость отопительного контура для эксплуатации в сочетании с тепловыми насосами.
- Идеальна для тепловых насосов с производительностью до 17,2 кВт.
- Повышенная эксплуатационная надежность и низкое энергопотребление за счет наличия трубки послойной загрузки, устройств послойного нагрева и перегородки.
- Две зоны буферной емкости: модуль свежей воды Vitotrans 353 и отопительный контур.
- Гигиеничное приготовление горячей воды по принципу проточного водонагревателя модулем свежей воды Vitotrans 353, тип PZSA/PZMA (входит в комплект поставки).
- Удобное подключение второго теплогенератора.
- Опциональное дооборудование электронагревательной вставкой (принадлежность).
- Незначительные потери тепла благодаря высокоэффективной круговой теплоизоляции.

5/2018
5695725

Vitocell 120-E		Объем (л) 600	MG W
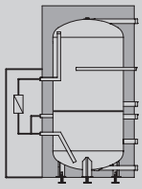	**Vitocell 120-E, серебристого цвета** Для аккумулирования теплоносителя в сочетании с тепловыми насосами и с возможностью подключения дополнительного теплогенератора. ■ **В комплекте с Vitotrans 353, тип PZSA, производительность водоразбора до 25 л/мин** ■ Со съемной теплоизоляцией, разделительной перегородкой, трубкой послойной загрузки, устройствами послойного нагрева и зажимами для крепления погружных датчиков температуры на кожухе емкости. Для установок со следующими параметрами: ■ температура подачи отопительного контура до 110 °C ■ рабочее давление в отопительном контуре до 3 бар (0,3 МПа) ■ температура воды в контуре ГВС 95 °C ■ рабочее давление в контуре ГВС до 10 бар (1 МПа)	Z015393 **4.092,–**	№ заказа **евро**

Технические характеристики			
Тип		SVW	
Длина		1064	мм
Ширина		1466	мм
Высота		1645	мм
Размер проноса в дверной проем		790	Ø мм
Масса		143	кг

Vitocell 120-E		Объем (л) 600	MG W
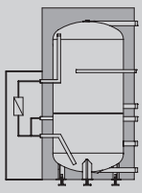	**Vitocell 120-E, серебристого цвета** Для аккумулирования теплоносителя в сочетании с тепловыми насосами и с возможностью подключения дополнительного теплогенератора. ■ **В комплекте с Vitotrans 353, тип PZMA, производительность водоразбора до 48 л/мин** ■ Со съемной теплоизоляцией, разделительной перегородкой, трубкой послойной загрузки, устройствами послойного нагрева и зажимами для крепления погружных датчиков температуры на кожухе емкости. Для установок со следующими параметрами: ■ температура подачи отопительного контура до 110 °C ■ рабочее давление в отопительном контуре до 3 бар (0,3 МПа) ■ температура воды в контуре ГВС 95 °C ■ рабочее давление в контуре ГВС до 10 бар (1 МПа)	Z015394 **4.806,–**	№ заказа **евро**

Технические характеристики			
Тип		SVW	
Длина		1064	мм
Ширина		1466	мм
Высота		1645	мм
Размер проноса в дверной проем		790	Ø мм
Масса		150	кг

►*Дополнительные сведения о Vitotrans 353 см. в разделе принадлежностей.*

Принадлежности

Vitotrans 353

Vitotrans 353, тип PZSA и тип PZMA
Модуль свежей воды с циркуляционным насосом
- **Тип PZSA, производительность водоразбора до 25 л/мин**
- **Тип PZMA, производительность водоразбора до 48 л/мин**

Компактная и предварительно собранная станция для комфортного приготовления горячей воды по принципу проточного водонагревателя, для монтажа на буферной емкости.
- Со встроенным, подключенным и отрегулированным контроллером для настройки нужной температуры горячей воды.
- Высокоэффективный пластинчатый теплообменник большого размера для низкой температуры обратной магистрали.
- С распределительным комплектом обратной магистрали для зависящей от температуры подачи воды обратной магистрали в буферную емкость отопительного контура посредством функции управления температурой.
- Расходомер для точного измерения расхода в контуре ГВС.
- Регулируемый по частоте вращения энергоэффективный насос первичного контура.
- Запорные вентили с встроенным обратным клапаном.
- С предварительно собранной монтажной консолью, трубопроводами и соединительными элементами для подключения к буферной емкости.

У Vitocell 120-E входит в комплект поставки.

Указание!
Производительности водоразбора согласно процедуре контроля SPF.
- Коэффициент производительности 1 (LK 1)
- При установленной температуре горячей воды 45 °C
- При температуре подачи теплоносителя 60 °C
- При температуре холодной воды на входе 10 °C

Прочие данные по производительности водоразбора см. в техническом паспорте.

Электронагревательная вставка

		MG W
Электронагревательная вставка EHE Тепловая мощность по выбору **2, 4 или 6 кВт**. Возможность использования для нагрева воды низкой и средней жесткости до 14 нем. град. жесткости (средняя жесткость, до 2,5 моль/м³). Для установки в Vitocell. ■ Защитный ограничитель температуры. ■ Терморегулятор.	Z014468 **430,–**	№ заказа **евро**
Электронагревательная вставка EHE Тепловая мощность по выбору **4, 8 или 12 кВт**. Возможность использования для нагрева воды низкой и средней жесткости до 14 нем. град. жесткости (средняя жесткость, до 2,5 моль/м³). Для установки в Vitocell. ■ Защитный ограничитель температуры. ■ Терморегулятор.	Z014469 **506,–**	№ заказа **евро**

Принадлежности

		MG W
Терморегулятор ■ Термостатическая система. ■ Рейка для монтажа на емкостном водонагревателе или на стене. ■ Диапазон настройки от 30 до 60 °C, возможна перенастройка до 110 °C. ■ Длина капиллярной трубки 1400 мм, чувствительный элемент Ø 6 мм. ■ Без погружной гильзы.	7151989 **106,–**	№ заказа **евро**
Термометр Для монтажа в теплоизоляции или во фронтальной панели облицовки. Макс. 2 шт.	7595765 **18,–**	№ заказа **евро**

Принадлежности		
Прочее		MG N
Приспособление для переноски Для облегчения подачи на место установки всех вертикальных емкостных водонагревателей. ■ Со **съемной** теплоизоляцией *Не годится для Vitocell 100-V/B/L, тип CVA/CVB/CVL объемом от 750 л*	ZK01793 **210,–**	№ заказа **евро**

Vitocell 140-E/160-E

Vitocell 140-E, тип SEIA/SEIC
Для аккумулирования теплоносителя в сочетании с гелиоустановками, тепловыми насосами и твердотопливными котлами. С встроенным змеевиком для подключения к гелиоколлекторам.
Исполнение по DIN 4753.

Vitocell 160-E, тип SESB
Для аккумулирования теплоносителя в сочетании с гелиоколлекторами, тепловыми насосами и твердотопливными котлами. С встроенным змеевиком для подключения к гелиоколлекторам и с устройством послойной загрузки.
Исполнение по DIN 4753.

- Разностороннее применение в системах отопления с несколькими теплогенераторами и теплопотребителями благодаря наличию нескольких патрубков подключения подающей и обратной магистрали, а также дополнительных подключений для измерительных приборов. В особенности эффективна при использовании в сочетании с гелиоустановками, тепловыми насосами и твердотопливными котлами.
- Незначительные тепловые потери благодаря высокоэффективной круговой теплоизоляции.
- Модуль свежей воды Vitotrans 353, для гигиеничного приготовления горячей воды по принципу проточного водонагревателя, поставляется в качестве принадлежности для монтажа на буферной емкости.
- Насосная группа коллекторного контура (Solar-Divicon с комплектом подключений) поставляется в качестве принадлежности для простого монтажа на буферной емкости (у Vitocell 140-E 400 л - в комплекте поставки).
- Графическое отображение расхода энергии, использования солнца, температурного расслоения и диагностики ошибок в сочетании с Vitotronic 200, HO2B (требуются принадлежности).

5583341 5/2018

Vitocell 140-E		Объем (л)				
		400	600	750	950	MG W
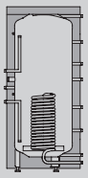	**Vitocell 140-E, серебристого цвета** ■ **Без насосной группы Solar-Divicon** (соответствующие насосные группы Solar-Divicon см. в принадлежностях) ■ Со съемной теплоизоляцией, встроенным змеевиком для подключения к гелиоколлекторами и клеммной системой для крепежа погружных датчиков температуры на емкости. ■ **Для аккумулирования теплоносителя** в сочетании с гелиоустановками, тепловыми насосами и твердотопливными котлами. Для установок со следующими параметрами: ■ температура подачи отопительного контура до **110 °C** ■ рабочее давление **в отопительном контуре** до **3 бар** (0,3 МПа). ■ температура подачи в контуре гелиоустановки до **140 °C** ■ рабочее давление **в контуре гелиоустановки** до **10 бар** (1 МПа)	–	Z014454 **1.438,–**	Z014455 **1.688,–**	Z014456 **2.024,–**	№ заказа **евро**
	Vitocell 140-E, серебристого цвета ■ **С насосной группой Solar-Divicon, без контроллера гелиоустановки**	Z013631 **2.114,–**	–	–	–	№ заказа **евро**
	Vitocell 140-E, серебристого цвета ■ **С насосной группой Solar-Divicon и модулем управления гелиоустановкой (тип SM1)**	Z013633 **2.438,–**	–	–	–	№ заказа **евро**
	Vitocell 140-E, серебристого цвета ■ **С насосной группой Solar-Divicon и Vitosolic 100 (тип SD1)**	Z013632 **2.438,–**	–	–	–	№ заказа **евро**

Технические характеристики						
Тип		SEIA	SEIC	SEIC	SEIC	
Длина		859	1064	1064	1064	мм
Ширина		1089	1119	1119	1119	мм
Высота		1617	1645	1900	2200	мм
Размер проноса в дверной проем		650	790	790	790	Ø мм
Масса		154	135	159	182	кг

►Дополнительные сведения и принадлежности применительно к насосной группе Solar-Divicon см. в регистре 13.5
►Дополнительные сведения и принадлежности применительно к контроллеру гелиоустановки см. в регистре 13.6

Vitocell 160-E		Объем (л) 750	Объем (л) 950	MG W
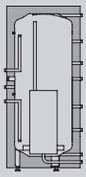	**Vitocell 160-E, тип SESB, серебристого цвета** Со съемной теплоизоляцией, встроенным змеевиком для подключения к гелиоколлекторам, устройством послойной загрузкии и клеммной системой для крепежа погружных датчиков температуры на емкости. **Для аккумулирования теплоносителя** в сочетании с гелиоколлекторами, тепловыми насосами и твердотопливными котлами. Для установок с: ■ температурой подачи отопительного контура до **110 °C** ■ рабочим давлением **в отопительном контуре** до **3 бар** (0,3 МПа) ■ температурой подачи в контуре гелиоустановки до **140 °C** ■ рабочим давлением **в контуре гелиоустановки** до **10 бар** (1 МПа).	Z014457 **2.412,–**	Z014458 **3.064,–**	№ заказа **евро**
Технические данные				
Тип		SESB	SESB	
Длина		1064	1064	мм
Ширина		1119	1119	мм
Высота		1900	2200	мм
Масса		168	193	кг
Размер проноса в дверной проем		790	790	Ø мм

Принадлежности

Принадлежности	400	600	750	950	MG W
Насосная группа Solar-Divicon с комплектом подключений Полностью оборудованный комплект для привязки контура гелиоустановки к теплообменнику гелиоустановки для буферной емкости отопительного контура. ■ Solar-Divicon, тип PS10 (насосная группа коллекторного контура) для монтажа на буферной емкости, с энергоэффективным насосом с регулируемой частотой вращения. ■ Подготовленные трубопроводы с резьбовыми соединениями для подключения к Vitocell.					
Насосная группа Solar-Divicon с электронным модулем SDIO/SM1A	–	Z017689 **1.247,–**			№ заказа **евро**
Насосная группа Solar-Divicon с Vitosolic 100 (тип SD1)	–	Z014466 **1.247,–**			№ заказа **евро**
Насосная группа Solar-Divicon без контроллера гелиоустановки	–	Z014467 **923,–**			№ заказа **евро**

►Дополнительные сведения и принадлежности применительно к насосной группе Solar-Divicon см. в регистре 13.5
►Дополнительные сведения и принадлежности применительно к контроллеру гелиоустановки см. в регистре 13.6

Vitotrans 353	400	600	750	950	MG W
Модуль свежей воды с циркуляционным насосом ГВС Компактная и смонтированная станция для комфортного приготовления горячей воды по принципу проточного водонагревателя, для монтажа на буферной емкости. ■ Со встроенным, подключенным и отрегулированным контроллером для настройки нужной температуры горячей воды. ■ Высокоэффективный пластинчатый теплообменник большого размера для низкой температуры обратной магистрали. ■ С распределительным комплектом обратной магистрали для зависящей от температуры подачи воды обратной магистрали в буферную емкость отопительного контура. ■ Расходомер для точного измерения расхода в контуре ГВС. ■ Регулируемый по частоте вращения энергоэффективный насос первичного контура. ■ Запорные вентили с встроенным обратным клапаном. ■ Со смонтированными монтажной консолью, трубопроводами и соединительными элементами для подключения к буферной емкости.					
Vitotrans 353, тип PZSA Производительность по горячей воде до 25 л/мин	Z015303 **2.713,–**	Z015304 **2.713,–**			№ заказа **евро**

Принадлежности

Vitotrans 353	400	600	750	950	MG W
Vitotrans 353, тип PZMA Производительность по горячей воде до 48 л/мин	–	Z015305 **3.427,–**			№ заказа **евро**

Указание!
Производительности по горячей воде согласно процедуре контроля SPF.
- Коэффициент производительности 1 (LK 1)
- при установленной температуре горячей воды 45 °C
- при температуре подачи теплоносителя 60 °C
- при температуре холодной воды на входе 10 °C

►Дополнительные сведения по настенному монтажу и принадлежностям для Vitotrans 353 см. в регистре 17.6.

Электронагревательная вставка	400	600	750	950	MG W
Электронагревательная вставка EHE Тепловая мощность по выбору **2, 4 или 6 кВт**. Возможность использования только для нагрева воды низкой и средней жесткости до 14 нем. град. жесткости (средняя жесткость, до 2,5 моль/м³). Для установки в Vitocell. ■ Защитный ограничитель температуры. ■ Терморегулятор.	Z014468 **430,–**				№ заказа **евро**
Электронагревательная вставка EHE Тепловая мощность по выбору **4, 8 или 12 кВт**. Возможность использования только для нагрева воды низкой и средней жесткости до 14 нем. град. жесткости (средняя жесткость, до 2,5 моль/м³). Для установки в Vitocell. ■ Защитный ограничитель температуры. ■ Терморегулятор.	–	Z014469 **506,–**			№ заказа **евро**

Принадлежности	400	600	750	950	MG W
Терморегулятор ■ С термостатической системой. ■ С рейкой для монтажа на емкостном водонагревателе или на стене. ■ Диапазон настройки от 30 до 60 °C, возможна перенастройка до 110 °C. ■ Длина капиллярной трубки 1400 мм, чувствительный элемент Ø 6 мм. ■ Без погружной гильзы.	7151989 **106,–**				№ заказа **евро**
Термометр Для монтажа в теплоизоляции или во фронтальной панели облицовки. Макс. 4 шт.	7595765 **18,–**				№ заказа **евро**
Теплоизоляционные колпачки (6 шт.) Для неиспользуемых подключений водонагревателя.	–	ZK01545 **37,–**			№ заказа **евро**
Комплект накладных датчиков температуры (панели энергии Energycockpit) Графическая индикация энергопотребления, использования солнечной энергии, послойного распределения температуры и дистанционной диагностики в сочетании с Vitotronic 200, тип HO2B.	ZK02460 **60,–**				№ заказа **евро**

Принадлежности

Прочее Объем (л)	200	300	500	MG N
Приспособление для переноски Для облегчения подачи на место установки всех вертикальных емкостных водонагревателей ■ Со **съемной** теплоизоляцией *Не для Vitocell 100-V/B/L, тип CVA/CVB/CVL, начиная от 750 л*	ZK01793 **210,–**			№ заказа **евро**

VITOTRANS 353

Модуль свежей воды
для приготовления горячей воды по принципу проточного водонагревателя
для настенного монтажа

Vitotrans 353 (PBSA/PBMA)

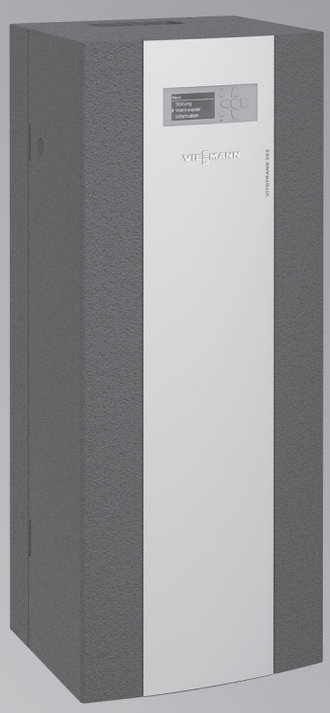

Vitotrans 353 (PBLA)

Vitotrans 353

Vitotrans 353, тип PBSA
Производительность по горячей воде до **25 л/мин**

Vitotrans 353, тип PBMA
Производительность по горячей воде до **48 л/мин**

Vitotrans 353, тип PBLA
Производительность по горячей воде до **68 л/мин**

- Высокая производительность по горячей воде обеспечивает широкие возможности применения: например, в одно- и двухквартирных жилых домах, спортивных сооружениях, домах престарелых.
- Принцип проточного водонагревателя позволяет обеспечить постоянное наличие свежей горячей воды без необходимости использования отдельного емкостного водонагревателя.
- Смонтированный модуль для быстрого и простого монтажа на стене или на буферной емкости - с встроенным и подключенным контроллером и энергоэффективным насосом.
- За счет компактной конструкции обеспечивается простота встраивания в имеющуюся отопительную установку с буферной емкостью отопительного контура.
- Так как модуль работает с низкой температурой подачи, он оптимально подходит для подключения к низкотемпературным отопительным системам с гелиоустановками.
- Возможность каскадного подключения без дополнительного внешнего контроллера (тип PBMA / PBLA).

5/2018
5848591

VITOTRANS 353

Модуль свежей воды

Vitotrans 353		MG W
Модуль свежей воды Vitotrans 353 (без циркуляционного насоса) Компактная и смонтированная станция для настенного монтажа. Для комфортного приготовления горячей воды по принципу проточного водонагревателя. ■ Со встроенным, подключенным и отрегулированным контроллером для настройки нужной температуры горячей воды и термостатного управления распределительным комплектом обратной магистрали. ■ Высокоэффективный пластинчатый теплообменник больших размеров обеспечивает низкую температуру обратной магистрали. ■ С датчиком объемного расхода для точного измерения расхода в контуре ГВС. ■ Регулируемый по частоте вращения энергоэффективный насос первичного контура. ■ С запорными вентилями со встроенным обратным клапаном ■ В комплекте с монтажной планкой и теплоизоляцией ■ Возможно каскадное подключение 4 одинаковых модулей (тип PBMA/PBLA).		
Vitotrans 353, тип PBSA Производительность по горячей воде до 25 л/мин Длина 346 мм Высота 943 мм Ширина 250 мм Масса 19 кг	Z015306 **1.830,–**	№ заказа **евро**
Vitotrans 353, тип PBMA Производительность по горячей воде до 48 л/мин Длина 346 мм Высота 943 мм Ширина 250 мм Масса 26 кг	Z015307 **2.428,–**	№ заказа **евро**
Vitotrans 353, тип PBLA Производительность по горячей воде до 68 л/мин Длина 342 мм Высота 990 мм Ширина 410 мм Масса 36 кг	Z015308 **3.361,–**	№ заказа **евро**

►Vitotrans 353 для монтажа на буферной емкости отопительного контура см. Vitocell 100-E/120-E/140-E/160-E.

Указание!
Производительности по горячей воде согласно процедуре контроля SPF.
■ Коэффициент производительности 1 (LK 1)
■ При установленной температуре горячей воды 45 °C
■ При температуре подачи теплоносителя 60 °C
■ При температуре холодной воды на входе 10 °C
Прочие данные по производительности по горячей воде см. в техническом паспорте.

Принадлежности

Принадлежности		MG W
Циркуляционный комплект (для типа PBSA) ■ Для установки в модуль свежей воды. ■ Для дооборудования модуля свежей воды (при настенном монтаже) циркуляционным насосом. ■ В комплекте с запорным вентилем, регулируемым по частоте вращения энергоэффективным насосом и трубопроводом.	ZK02901 **545,–**	№ заказа **евро**
Циркуляционный комплект (для типа PBMA и PBLA) ■ Для установки в модуль свежей воды. ■ Для дооборудования модуля свежей воды (при настенном монтаже) циркуляционным насосом. ■ В комплекте с запорным вентилем, регулируемым по частоте вращения энергоэффективным насосом и трубопроводом.	ZK02902 **545,–**	№ заказа **евро**
Распределительный комплект обратной магистрали (для типа PBSA) ■ 3-ходовой переключающий клапан с наружной резьбой G1 для внешнего монтажа. ■ Для температурозависимого расслоения обратной магистрали в буферной емкости. отопительного контура.	ZK02903 **287,–**	№ заказа **евро**
Распределительный комплект обратной магистрали (для типа PBMA) ■ 3-ходовой переключающий клапан с наружной резьбой G 1 ¼ для внешнего монтажа. ■ Для температурозависимого расслоения обратной магистрали в буферной емкости. отопительного контура.	ZK02904 **332,–**	№ заказа **евро**
Распределительный комплект обратной магистрали (для типа PBLA) ■ 3-ходовой переключающий клапан с наружной резьбой G 1½ для внешнего монтажа. ■ Для температурозависимого расслоения обратной магистрали в буферной емкости. отопительного контура.	ZK02905 **346,–**	№ заказа **евро**
Погружной датчик температуры Pt1000 Для измерения температуры в погружной гильзе. ■ Для управления распределительным комплектом обратной магистрали по разности температур (один из требуемых для этого датчиков температуры имеется в комплекте поставки модуля свежей воды). ■ Для установки в буферную емкость отопительного контура 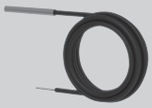	ZK02908 **40,–**	№ заказа **евро**
Пробоотборный клапан (для типа PBMA/PBLA и PZMA) ■ Огнеупорный (для дезинфекции) клапан для отбора проб воды ■ Для установки в модуль свежей воды.	ZK02909 **108,–**	№ заказа **евро**

Принадлежности

Модуль свежей воды в каскадной схеме

		MG W
Переключающий клапан (для типа PBMA) ■ 2-ходовой клапан с наружной резьбой G1 для внешнего монтажа ■ Для каждого модуля свежей воды каскада (требуется по 1 на каждый модуль свежей воды)	ZK02910 **305,–**	№ заказа **евро**
Переключающий клапан (для типа PBLA) ■ 2-ходовой клапан с наружной резьбой G1¼ для внешнего монтажа ■ Для каждого модуля свежей воды каскада (требуется по 1 на каждый модуль свежей воды)	ZK02911 **327,–**	№ заказа **евро**
Распределительный комплект обратной магистрали Для каскадной схемы с 2 модулями. ■ 3-ходовой переключающий клапан с внутренней резьбой Rp 1½ для внешнего монтажа. ■ Для температурозависимого расслоения обратной магистрали в буферной емкости. отопительного контура.	ZK02906 **322,–**	№ заказа **евро**
Распределительный комплект обратной магистрали Для каскадной схемы с 3 или 4 модулями. ■ 3-ходовой переключающий клапан с внутренней резьбой Rp 2 для внешнего монтажа. ■ Для температурозависимого расслоения обратной магистрали в буферной емкости. отопительного контура.	ZK02907 **385,–**	№ заказа **евро**
Циркуляционный насос контура ГВС (70 Вт) ■ Энергоэффективный насос для циркуляции воды в контуре ГВС. ■ Для внешнего монтажа ■ Для управления посредством контроллера модуля свежей воды. *К контроллеру Vitotrans 353 могут быть подключены только энергоэффективные насосы.*	ZK02912 **341,–**	№ заказа **евро**
Циркуляционный насос контура ГВС (140 Вт) ■ Энергоэффективный насос для циркуляции воды в контуре ГВС. ■ Для внешнего монтажа ■ Для управления посредством контроллера модуля свежей воды. *К контроллеру Vitotrans 353 могут быть подключены только энергоэффективные насосы.*	ZK02913 **447,–**	№ заказа **евро**
Кабель шины V-BUS Для подключения контроллеров модулей свежей воды в каскадной схеме.	ZK02914 **15,–**	№ заказа **евро**
Накладной датчик температуры Pt1000 ■ Для измерения температуры на поверхности трубы. ■ Для оптимизации управления циркуляционным насосом	ZK02915 **41,–**	№ заказа **евро**

Принадлежности

		MG W
Погружной датчик температуры Pt1000 Для измерения температуры в погружной гильзе. ■ Для управления распределительным комплектом обратной магистрали по разности температур (один из требуемых для этого датчиков температуры имеется в комплекте поставки модуля свежей воды). ■ Для установки в буферную емкость отопительного контура 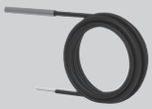	ZK02908 **40,–**	№ заказа **евро**
Пробоотборный клапан (для типа PBMA/PBLA и PZMA) ■ Огнеупорный (для дезинфекции) клапан для отбора проб воды ■ Для установки в модуль свежей воды.	ZK02909 **108,–**	№ заказа **евро**

5848591

Буферная емкость отопительного контура с функцией приготовления горячей воды
Объем 750 и 950 литров

Vitocell 340-M/360-M

Vitocell 340-M, тип SVKC
Мультивалентная буферная емкость отопительного контура с встроенной функцией приготовления горячей воды, встроенным змеевиком для подключения к гелиоколлекторам и опциональным модулем Solar-Divicon.

Vitocell 360-M, тип SVSB
Мультивалентная буферная емкость отопительного контура с устройством послойной загрузки, встроенной функцией приготовления горячей воды, встроенным змеевиком для подключения к гелиоколлекторам и опциональным модулем Solar-Divicon.

- Vitocell 340-M/360-M – сочетание буферной емкости отопительного контура и емкостного водонагревателя.
- Для отопительных установок с несколькими теплогенераторами. Особенно эффективен в сочетании с гелиоустановками Viessmann для приготовления горячей воды и поддержки отопления.
- Присоединения на различной высоте позволяют использовать теплогенераторы различных типов, например, твердотопливные котлы. Не влияет на температурное расслоение.
- Малая занимаемая площадь и незначительные затраты на монтаж – буферная емкость ГВС и отопительного контура в одном приборе.
- В буферную емкость эластично и без напряжений встроена гофрированная труба из высоколегированной нержавеющей стали для воды контура ГВС.
- Оптимальное использование солнечной энергии за счет направленного отбора тепла в нижней части водонагревателя и большой теплообменной поверхности гофрированной трубы контура ГВС.
- Vitocell 360-M: устройство послойной загрузки обеспечивает терморегулируемое использование солнечной энергии, что позволяет быстро подавать воду, нагретую гелиоустановкой.
- Графическое отображение расхода энергии, использования солнца, температурного расслоения и диагностики ошибок в сочетании с Vitotronic 200, HO2C (требуются принадлежности).

5683498 5/2018

VITOCELL 340-M/360-M

Vitocell 340-M		Общий объем (л) 750	Общий объем (л) 950	MG W
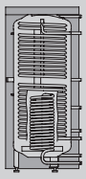	**Vitocell 340-M, тип SVKC, серебристый** Буферная емкость отопительного контура с теплообменником гелиоустановки, встроенной гофрированной трубой из нержавеющей стали для приготовления горячей воды,и клеммной системой для крепежа погружных датчиков температуры на емкости. Для установок с: ■ Температурой подачи отопительного контура до **110 °C.** ■ Температурой подачи гелиоустановки до **140 °C.** ■ Температурой воды в контуре ГВС до **95 °C.** ■ Рабочим давлением **в отопительном контуре** до **3 бар** (0,3 МПа)**.** ■ Рабочим давлением в **контуре гелиоустановки** до **10 бар** (1 МПа)**.** ■ Рабочим давлением **в контуре ГВС** до **10 бар** (1 МПа)**.**	Z014459 **3.148,–**	Z014460 **3.627,–**	№ заказа. **евро**
Технические данные				
Тип		SVKC	SVKC	
Длина		1064	1064	мм
Ширина		1119	1119	мм
Высота		1900	2200	мм
Размер проноса в дверной проем		790	790	мм
Вес		199	222	кг
Объем теплоносителя		708	906	л
Объем воды в контуре ГВС		30	30	л
Объем теплообменника гелиоустановки		12	14	л

Vitocell 360-M		Общий объем (л) 750	Общий объем (л) 950	MG W
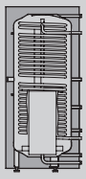	**Vitocell 360-M, тип SVSB, серебристый** Буферная емкость отопительного контура с теплообменником гелиоустановки, устройством послойной загрузки, встроенной гофрированной трубой из нержавеющей стали для приготовления горячей водыи клемменой системой для крепежа погружных датчиков температуры на емкости. Для установок с: ■ Температурой подачи отопительного контура до **110 °C**. ■ Температурой подачи гелиоустановки до **140 °C.** ■ Температурой воды в контуре ГВС до **95 °C.** ■ Рабочим давлением **в отопительном контуре** до **3 бар** (0,3 МПа). ■ Рабочим давлением в **контуре гелиоустановки** до **10 бар** (1 МПа). ■ Рабочим давлением **в контуре ГВС** до **10 бар** (1 МПа)**.**	Z014461 **3.814,–**	Z014462 **4.468,–**	№ заказа. **евро**
Технические данные				
Тип		SVSB	SVSB	
Длина		1064	1064	мм
Ширина		1119	1119	мм
Высота		1900	2200	мм
Размер проноса в дверной проем		790	790	мм
Вес		208	231	кг
Объем теплоносителя		708	906	л
Объем воды в контуре ГВС		30	30	л
Объем теплообменника гелиоустановки		12	14	л

5683498

Принадлежности

Принадлежности Объем емкости (л)	750	950	MG W
Solar-Divicon с комплектом подключений Полный комплект для подключения к теплообменнику гелиоустановки буферной емкости отопительного контура ■ Solar-Divicon, тип PS10 (насосный узел коллекторного контура) для монтажа на буферной емкости с энергоэффективным насосом с регулируемой частотой вращения (соответствует классу энергопотребления A) ■ Формованные трубы с резьбовыми соединениями для подключения к Vitocell			
Solar-Divicon с электронным модулем SDIO/SM1A	Z017689 **1.247,–**		№ заказа. **евро**
Solar-Divicon с Vitosolic 100 (тип SD1)	Z014466 **1.247,–**		№ заказа. **евро**
Solar-Divicon без контроллера гелиоустановки	Z014467 **923,–**		№ заказа. **евро**

►Дополнительную информацию и перечень принадлежностей для Solar-Divicon см. в регистре 13.6

Принадлежности Общий объем (л)	750	950	MG W
Блок предохранительных устройств по DIN 1988 (DN 20, R 1) ■ Мембранный предохранительный клапан 10 бар (1 МПа). ■ Запорный вентиль. ■ Обратный клапан и контрольный штуцер. ■ Штуцер для подключения манометра. Макс. отопительная мощность 150 кВт.	7180662 **190,–**		№ заказа. **евро**
Ввертная деталь Для подключения циркуляционного трубопровода R ½ к патрубку трубопровода горячей воды.	7457484 **118,–**		№ заказа. **евро**
Терморегулятор ■ С термостатической системой. ■ С рейкой для монтажа на емкостном водонагревателе или на стене. ■ Диапазон настройки 30 - 60 °C, возможна перенастройка до 110 °C. ■ Длина капиллярной трубки 1400 мм, чувствительный элемент с Ø 6 мм. ■ Без погружной гильзы.	7151989 **106,–**		№ заказа. **евро**
Насос загрузки емкостного водонагревателя Для водогрейных котлов мощностью до 40 кВт. ■ Энергоэффективный насос (соответствует классу энергопотребления A) ■ Соединительный кабель и штекер. ■ Обратный клапан.	7172611 **363,–**		№ заказа. **евро**
Насос загрузки емкостного водонагревателя Для водогрейных котлов мощностью 40 - 70 кВт. ■ Энергоэффективный насос (соответствует классу энергопотребления A) ■ Соединительный кабель и штекер. ■ Обратный клапан.	7172612 **423,–**		№ заказа. **евро**
Насос загрузки емкостного водонагревателя Для водогрейных котлов мощностью от 70 кВт. ■ Энергоэффективный насос (соответствует классу энергопотребления A) ■ Соединительный кабель и штекер. ■ Обратный клапан.	7172613 **1.173,–**		№ заказа. **евро**
Ввертный уголок Для монтажа датчика температуры емкостного водонагревателя при работе в режиме гелиоустановки. Для монтажа в подающую или обратную магистраль отопительного контура.	7219729 **30,–**		№ заказа. **евро**

Принадлежности

Принадлежности

Общий объем (л)	750	950	MG W
Термостатный комплект циркуляционной линии ГВС Для встраивания в системы приготовления горячей воды с циркуляционным трубопроводом. ■ Термостатный автоматический смеситель ■ Диапазон настройки: 35 - 60 °C ■ Встроенный обратный клапан ■ Резьбовое подключение G 3/4 ■ Теплоизоляция	ZK01284 **210,–**		№ заказа. **евро**
Термостатный автоматический смеситель ■ Диапазон настройки: 35 - 60 °C. ■ Резьбовое подключение G1, с плоским уплотнением.	7438940 **64,–**		№ заказа. **евро**
Термометр Для монтажа в теплоизоляцию или во фронтальную панель облицовки.	7595765 **18,–**		№ заказа. **евро**
Комплект накладных датчиков температуры (панели энергии Energycockpit) Графическая индикация энергопотребления, использования солнечной энергии, послойного распределения температуры и дистанционной диагностики в сочетании с Vitotronic 200, тип HO2C.	ZK02460 **60,–**		№ заказа **евро**

Переключающие клапаны

Общий объем (л)	750	950	MG W
3-ходовой переключающий клапан ■ С электроприводом. ■ Патрубок подключения R 1 (внутренняя резьба).	7814924 **269,–**		№ заказа. **евро**

Электронагревательная вставка

Общий объем (л)	750	950	MG W
Электронагревательная вставка EHE Тепловая мощность по выбору **2, 4 или 6 кВт**. Может использоваться только для нагрева воды низкой и средней жесткости до 14 нем. град. жесткости (диапазон средней жесткости, до 2,5 моль/м³). Для монтажа в Vitocell. ■ Защитный ограничитель температуры. ■ Терморегулятор.	Z014468 **430,–**		№ заказа. **евро**
Электронагревательная вставка EHE Тепловая мощность по выбору **4, 8 или 12 кВт**. Может использоваться только для нагрева воды низкой и средней жесткости до 14 нем. град. жесткости (диапазон средней жесткости, до 2,5 моль/м³). Для монтажа в Vitocell. ■ Защитный ограничитель температуры. ■ Терморегулятор.	Z014469 **506,–**		№ заказа. **евро**

Прочее

Общий объем (л)	750	950	MG N
Приспособление для переноски Для облегчения подачи на место установки всех вертикальных емкостных водонагревателей ■ Со **съемной** теплоизоляцией *Не годится для Vitocell 100-V/B/L, тип CVA/CVB/CVL объемом от 750 л*	ZK01793 **210,–**		№ заказа **евро**

Пластинчатый теплообменник для тепловых пунктов сетей теплоснабжения, для разделения отопительных контуров и систем внутрипольного отопления, а также для приготовления горячей воды

Vitotrans 100 Типоразмер	1	2	3	MG W
Vitotrans 100, тип PWT Пластины теплообменника и соединения выполнены из нержавеющей стали (1.4401). С теплоизоляцией. ■ **Допустимая рабочая температура 130 °C**. ■ **Допустимое рабочее давление** (первич./вторич. контур) **30 бар**. Данные о показателях тепловой мощности приведены в техническом паспорте.	3003485 **468,–**	3003486 **592,–**	3003487 **804,–**	№ заказа **евро**

Принадлежности		MG W
1 комплект резьбовых соединений G 1¼ Соединительные втулки с приварным наконечником DN 25 из стали St37.	7219771 **52,–**	№ заказа **евро**
1 комплект резьбовых соединений G 1¼ **Только для** использования при допустимой рабочей температуре не более 120 °C и допустимом рабочем давлении до 10 бар. Соединительные втулки с подключением под пайку DN 20 из латуни.	7219769 **52,–**	№ заказа **евро**
1 комплект резьбовых соединений G 1¼ **Только для** использования при допустимой рабочей температуре не более 120 °C и допустимом рабочем давлении до 10 бар. Соединительные втулки с подключением под пайку DN 25 из латуни.	7219770 **52,–**	№ заказа **евро**

Vitotrans 100 Типоразмер	11	12	13	14	15	16	17	18	MG W
Vitotrans 100, тип PWT Пластины теплообменника и соединения выполнены из высококачественной нержавеющей стали (1.4401). С теплоизоляцией. ■ **Допустимая рабочая температура 200 °C**. ■ **Допустимое рабочее давление** (первич./вторич. контур) **30 бар**. Данные о показателях тепловой мощности приведены в техническом паспорте.	3003488 **832,–**	3003489 **1.180,–**	3003490 **1.512,–**	3003491 **1.874,–**	3003492 **1.038,–**	3003493 **1.406,–**	3003494 **1.882,–**	3003495 **2.425,–**	№ заказа **евро**

Принадлежности		MG W
1 комплект резьбовых соединений G 1 Соединительные втулки с приварным наконечником DN 20 из стали St37.	7219402 **26,–**	№ заказа **евро**
1 комплект резьбовых соединений G 1 **Только для** использования при допустимой рабочей температуре не более 120 °C и допустимом рабочем давлении до 10 бар. Соединительные втулки с подключением под пайку DN 20 из латуни.	7219401 **26,–**	№ заказа **евро**

Указание!
Для каждого Vitotrans 100 **необходимо** заказать 2 комплекта резьбовых соединений (первич. и вторич.).
1 комплект резьбовых соединений состоит из 2 втулок, 2 накидных гаек и 2 уплотнений.

5/2018
5829833

Контроллеры отопительных контуров
Телекоммуникационные системы

18.1	**Vitotronic 200-H**	Контроллеры отопительных контуров
18.2	**Vitocom**	Телекоммуникационные системы Viessmann
	Vitosoft/Vitodata/Vitogate	
18.5	**Принадлежности для контроллеров**	– смесители
		– электроприводы смесителей
		– терморегуляторы

Распределение интерфейсов управления к телекоммуникационным интерфейсам

Привязка к Vitotronic:	Интерфейс управления (программное обеспечение) SMS	Vitotrol App	Vitodata 100	Vitodata 300
Vitocom 100 (тип GSM2)	●			
Vitocom 100 (тип LAN1)		●	●	
Vitocom 300 (тип LAN3)			●	●

Принадлежности для обмена данными

	Необходимые принадлежности для контроллеров более высокого уровня	Кабели для информационного обмена данными	Необходимые принадлежности для Vitoitronic 200-H
Контроллер вышестоящего уровня / устройство связи			
Vitotronic 200 (тип KO1B, KO2B, GW1B), Vitotronic 200 (тип WO1B, WO1C) в тепловых насосах, Vitotronic 300 (тип GW2B/GW4B) или Vitotronic 200-H телекоммуникационный модуль LON	7172173	См. ниже	7172173
Vitotronic 300-K (тип MW1B) телекоммуникационный модуль LON	Комплект поставки	См. ниже	7172173
Vitotronic 200 (тип HO1B, HO2C) в настенных котлах или Vitotronic 200 (тип KW6B) в Vitocrossal 300 тип CU3A телекоммуникационный модуль LON	7179113	См. ниже	7172173
Vitotronic 300-K (тип MW2B) телекоммуникационный модуль LON	7172174	См. ниже	7172173
Vitocom 100 (тип LAN1)	Комплект поставки	Комплект поставки	7172173
Vitocom 100 (тип LAN1) телекоммуникационный модуль LON	Комплект поставки	Комплект поставки	Комплект поставки
Vitocom 300 (тип LAN3) телекоммуникационный модуль LON	Комплект поставки	См. ниже	7172173

Комплектующие для линий обмена данными

Соединительный кабель LON длина 7 метров		7143495
Муфта LON с гнездами RJ 45 для удлинения соединительных кабелей LON		7143496
Соединительный штекер LON (2 шт. RJ 45) для подключения предоставляемого заказчиком соединительного кабеля		7199251
Соединительная розетка LON (2 шт. RJ 45) для подключения предоставляемого заказчиком соединительного кабеля		7171784

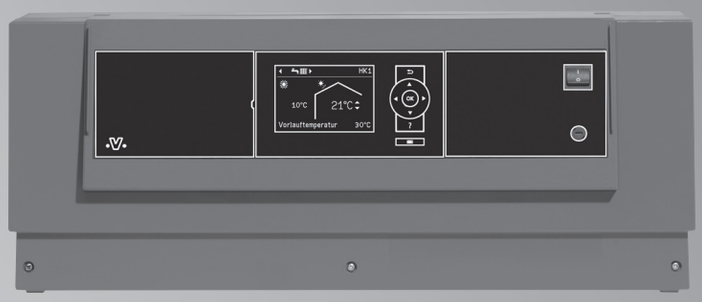

Vitotronic 200-H

Тип HK1B

Контроллер погодозависимого цифрового программного управления отопительными контурами
Простой в использовании контроллер с графической и текстовой индикацией, для одного отопительного контура со смесителем и регулировкой температуры емкостного водонагревателя
или
управлением послойной загрузкой водонагревателя со смесительной группой, для настенного монтажа, электропривод смесителя заказывается отдельно.

Тип HK3B

Контроллер погодозависимого цифрового программного управления отопительными контурами
Простой в использовании контроллер с графической и текстовой индикацией, для максимум трех отопительных контуров со смесителем и регулировкой температуры емкостного водонагревателя
или
для максимум двух отопительных контуров со смесителем и управлением послойной загрузкой емкостного водонагревателя с помощью смесительной группы, для настенного монтажа, электроприводы смесителей заказываются отдельно.

- Экономия энергии благодаря работе в режиме программируемой и погодозависимой теплогенерации с переменной температурой теплоносителя.
- Универсальность применения – для малых и промышленных отопительных установок.
- Простой в использовании контроллер Vitotronic с графической и текстовой индикацией.
- В том числе с:
  - цифровым таймером для переключения режимов с точностью до минуты
  - автоматическим переключением между летним и зимним временем
  - программой отпуска
- Возможность обмена данными через телекоммуникационную шину LON.
- Возможность подключения к системам контроля и управления инженерными системами здания через стандартный интерфейс LON.

5/2018
5829877

Контроллер отопительного контура для настенного монтажа

Vitotronic 200-H

		MG W
Vitotronic 200-H (тип HK1B) Контроллер погодозависимого управления отопительным контуром для настенного монтажа ■ Для **одного** отопительного контура со смесителем и регулировкой температуры емкостного водонагревателя. ■ Альтернативно управление системой послойной загрузки водонагревателя со смесительной группой. ■ Интегрированная система диагностики. ■ Возможность обмена данными через шину LON в сочетании с телекоммуникационным модулем LON (принадлежность) с контроллерами: - Vitotronic 100 (тип GC1, GC1B, GC7B, CC1I, CC1E) - Vitotronic 200 (тип GW1B, CW7B, HO2B, HO2C, CO1I, CO1E, KW6B, HO1B, KO1B, KO2B, WO1B, WO1C) - Vitotronic 300 (тип GW2B, GW4B, CM1I, CM1E) - Vitotronic 300-K (тип MW1B, MW2B) - Vitotronic 200-H Для **каждого отопительного контура со смесителем** необходим комплект привода смесителя (принадлежность). Через шину LON к контроллеру котлового контура Vitotronic можно подключить до 32 контроллеров отопительных контуров Vitotronic 200-H. **Указание!** Через шину LON возможна связь с датчиком наружной температуры контроллера вышестоящего уровня. В этом случае датчик наружной температуры, входящий в комплект поставки, подключать не нужно. Для управления Vitotrans 222 со смесительной группой требуется дополнительный датчик температуры емкостного водонагревателя (см. раздел "Принадлежности"). Управление нагревом емкостного водонагревателя не работает в сочетании с контроллером теплового насоса Vitotronic 200, тип WO1B, WO1C.	Z009462 **769,–**	№ заказа **евро**

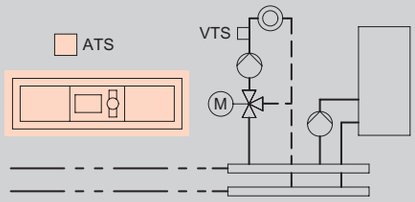

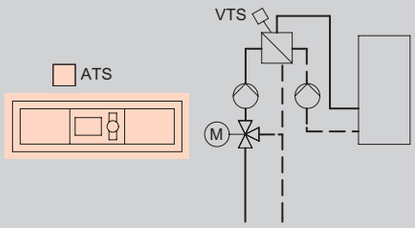

Комплект поставки:

Vitotronic 200-H (тип HK1B) в комплекте:
■ 1 датчик наружной температуры
■ Консоль для настенного монтажа

►*Смесители отопительного контура см. в регистре 18.5.*
►*Дистанционный контроль см. в регистре 18.2.*

Контроллер отопительного контура для настенного монтажа

Vitotronic 200-H

MG W

Vitotronic 200-H (тип HK3B)
Контроллер погодозависимого управления отопительными контурами для настенного монтажа
- Для макс. **трех** отопительных контуров со смесителем и регулировкой температуры емкостного водонагревателя.
- Альтернативно для макс. двух отопительных контуров со смесителем и управлением системой послойной загрузки водонагревателя со смесительной группой.
- Интегрированная система диагностики.
- Возможность обмена данными через шину LON в сочетании с телекоммуникационным модулем LON (принадлежность) с контроллерами:
  - Vitotronic 100 (тип GC1, GC1B, GC7B, CC1I, CC1E)
  - Vitotronic 200 (тип GW1B, CW7B, HO2B, HO2C, CO1I, CO1E, KW6B, HO1B, KO1B, KO2B, WO1B, WO1C)
  - Vitotronic 300 (тип GW2B, GW4B, CM1I, CM1E)
  - Vitotronic 300-K (тип MW1B, MW2B)
  - Vitotronic 200-H

Для **каждого отопительного контура со смесителем** необходим комплект привода смесителя (принадлежность).
Через шину LON к контроллеру котлового контура Vitotronic можно подключить до 32 контроллеров отопительного контура Vitotronic 200-H.

Указание!
Через шину LON возможна связь с датчиком наружной температуры контроллера вышестоящего уровня. В таком случае датчик наружной температуры, входящий в комплект поставки, подключать не нужно.
Для управления Vitotrans 222 со смесительной группой требуется дополнительный датчик температуры емкостного водонагревателя (см. раздел "Принадлежности").

Управление нагревом емкостного водонагревателя не работает в сочетании с контроллером теплового насоса Vitotronic 200, тип WO1B, WO1C.

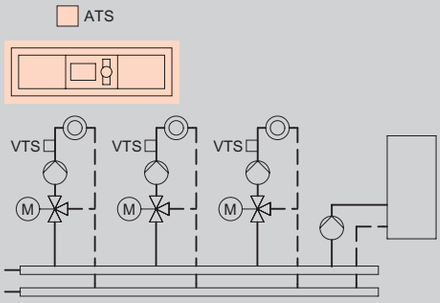

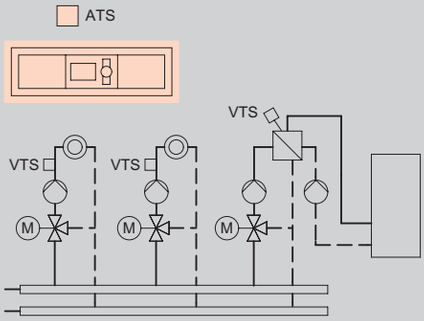

№ заказа	евро
Z009463	**1.107,–**

Комплект поставки:

Vitotronic 200-H (тип HK3B), в комплекте:
- 1 датчик наружной температуры
- Консоль для настенного монтажа

►*Смесители отопительного контура см. в регистре 18.5.*
►*Дистанционный контроль см. в регистре 18.2.*

Принадлежности

Комплектующие управления отопительным контуром

		MG W
Комплект привода смесителя Для одного отопительного контура со смесителем, с кабелями и штекерами. ■ Электропривод смесителя с соединительным кабелем и штекером, (длина 4,0 м) для смесителей Viessmann DN 20 - 50, R ½ - 1¼ (кроме фланцевых смесителей). ■ Датчик температуры подающей магистрали в виде накладного датчика (NTC 10 кОм), с соединительным кабелем (длина 5,8 м) и штекером. ■ Штекер для насоса отопительного контура.	7441998 **349,–**	№ заказа **евро**
Электропривод смесителя Для смесителей Viessmann DN 20 - 50 (привариваемые) и R ½ - R 1¼ (не для фланцевых смесителей). Без кабеля для электроподключения (обеспечивается заказчиком).	7450657 **269,–**	№ заказа **евро**
Электропривод смесителя (для фланцевых смесителей) Для смесителей Viessmann DN 40 и 50. Без кабеля для электроподключения (обеспечивается заказчиком).	9522487 **330,–**	№ заказа **евро**
Электропривод смесителя (для фланцевых смесителей) Для смесителей Viessmann DN 65 - 100. Без кабеля для электроподключения (обеспечивается заказчиком).	Z004344 **670,–**	№ заказа **евро**
Штекер 52 (3 шт.) Для электропривода смесителя.	7415057 **9,60**	№ заказа **евро**
Штекер 20 (3 шт.) Для насоса отопительного контура.	7415056 **10,–**	№ заказа **евро**
Погружной терморегулятор Термостатный ограничитель максимальной температуры для системы внутрипольного отопления. ■ С соединительным кабелем (длина 4,2 м) и штекером. ■ С погружной гильзой R ½ x 200 мм из нержавеющей стали.	7151728 **188,–**	№ заказа **евро**
Накладной терморегулятор Термостатный ограничитель максимальной температуры для системы внутрипольного отопления. С соединительным кабелем (длина 4,2 м) и штекером.	7151729 **148,–**	№ заказа **евро**

Датчики

		MG W
Накладной датчик температуры (NTC 10 кОм) ■ Для измерения температуры на поверхности трубы. ■ Без кабеля и штекера для электроподключения (обеспечивается заказчиком).	7452538 **84,–**	№ заказа **евро**
Штекер для датчиков (3 шт.) (2-полюсных).	7268274 **11,–**	№ заказа **евро**
Накладной датчик температуры (NTC 10 кОм) ■ Для измерения температуры на поверхности трубы. ■ С соединительным кабелем (длина 5,8 м) и штекером.	7426463 **72,–**	№ заказа **евро**
Погружной датчик температуры (NTC 10 кОм) ■ Для измерения температуры в погружной гильзе. ■ С соединительным кабелем (длина 5,8 м) и штекером.	7544848 **84,–**	№ заказа **евро**

Принадлежности

Датчики		MG W
Погружная гильза Длина G1/2 x 100 мм, с зажимной скобой.	7816035 **26,–**	№ заказа **евро**
Погружная гильза Длина G1/2 x 150 мм, с зажимной скобой.	7817326 **26,–**	№ заказа **евро**

Необходимые принадлежности для Vitotronic 200-H и для контроллеров более высокого уровня Обмен данными по шине LON

Принадлежности для обмена данными с контроллером Vitotronic 200-H (подчиненный контроллер)	Необходимые принадлежности для контроллеров более высокого уровня	Необходимые принадлежности для Vitotronic 200-H	MG W
с контроллером более высокого уровня Vitotronic 200 (тип GW1B, CO1I, CO1E, KO1B, KO2B), Vitotronic 200 (тип WO1B, WO1C) в тепловых насосах, Vitotronic 300 (тип GW2B) или Vitotronic 200-H ■ Телекоммуникационный модуль LON	7172173 **246,–**	7172173 **246,–**	№ заказа **евро**
с контроллером более высокого уровня Vitotronic 300-K (тип MW1B), Vitotronic 300 (тип CM1I, CM1E) ■ Телекоммуникационный модуль LON	комплект поставки	7172173 **246,–**	№ заказа **евро**
с контроллером более высокого уровня Vitotronic 200 (тип HO1B, HO2C) в настенных котлах или Vitotronic 200 (тип KW6B) в Vitocrossal 300 (тип CU3A) ■ Телекоммуникационный модуль LON	7179113 **246,–**	7172173 **246,–**	№ заказа **евро**
с контроллером более высокого уровня Vitotronic 300-K (тип MW2B) ■ Телекоммуникационный модуль LON	7172174 **246,–**	7172173 **246,–**	№ заказа **евро**

Принадлежности для монтажа шины LON		MG W
Соединения для информационного обмена данными между контроллерами 1-й контроллер Vitotronic 200-H необходимо соединить с контроллером Vitotronic водогрейного котла. Дополнительный Vitotronic 200-H необходимо соединить с предыдущим Vitotronic 200-H.		
Соединительный кабель LON для обмена данными между контроллерами ■ Длина 7,0 м (возможность удлинения с использованием еще одного кабеля). ■ Со штекерами RJ 45.	7143495 **40,–**	№ заказа **евро**
Муфта LON, RJ 45 Для удлинения соединительного кабеля LON.	7143496 **25,–**	№ заказа **евро**
Соединительный штекер LON, RJ 45 Для подключения к кабелю заказчика **общей длиной свыше 14 м**. 2 шт.	7199251 **52,–**	№ заказа **евро**
Соединительная розетка LON, RJ 45 Для прокладки кабеля заказчика (CAT 6) под штукатуркой или в кабельном канале, при **прокладке на расстояние свыше 14 метров** (соединение розетки LON с контроллером с помощью кабеля LON). 2 шт.	7171784 **62,–**	№ заказа **евро**

Принадлежности

Принадлежности для монтажа шины LON

		MG W
Оконечное сопротивление Для оконечной нагрузки системной шины на свободных концах должно быть установлено по одному оконечному сопротивлению. 2 шт.	7143497 **8,50**	№ заказа **евро**

►*Дополнительную информацию об обмене данными с системами автоматизации зданий через LON-BUS см. на www.viessmann.de/lon.*

Устройства дистанционного управления

		MG W
Vitotrol 200A (абонент шины KM-BUS) Настройка для одного отопительного контура: ■ Заданное значение температуры помещения и режим работы ■ Режим вечеринки и экономный режим ■ Дисплей для индикации значений наружной температуры и температуры помещения, а также режимов работы ■ Датчик температуры помещения для управления по температуре помещения (только для одного отопительного контура со смесителем) Если Vitotrol 200A используется для управления по температуре помещения, то устройство должно быть размещено в **основном жилом помещении** (типовом жилом помещении).	Z008341 **139,–**	№ заказа **евро**
Vitotrol 300A (абонент шины KM-BUS) Настройки для одного, двух или трех отопительных контуров: ■ Заданное значение температуры помещения и пониженное заданное значение температуры помещения, температура воды в контуре ГВС, режимы работы и программа отпуска, а также режим вечеринки и экономный режим. ■ Временная программа для отопительных контуров, емкостного водонагревателя и циркуляционного насоса ГВС. ■ Дисплей с подсветкой для индикации значений наружной температуры, температуры помещения, режимов работы и текстовых сообщений. ■ Датчик температуры помещения для управления по температуре помещения (только для одного отопительного контура со смесителем) Если Vitotrol 300A используется для управления по температуре помещения, то устройство должно быть размещено в **основном жилом помещении** (типовом жилом помещении). Необходимо заказать датчик температуры помещения, № заказа 7438537, если Vitotrol 300A не может быть размещен в подходящем месте для измерения температуры помещения.	Z008342 **260,–**	№ заказа **евро**

Датчики

		MG W
Датчик температуры помещения (NTC 10 кОм, в дополнение к Vitotrol 300A) Используется, если не удается установить Vitotrol 300A в подходящем месте для измерения температуры помещения.	7438537 **76,–**	№ заказа **евро**
Погружной датчик температуры (NTC 10 кОм) ■ Для измерения температуры в погружной гильзе. ■ С соединительным кабелем (длина 5,8 м) и штекером.	7544848 **84,–**	№ заказа **евро**
Погружная гильза из нержавеющей стали R ½, длина 200 мм. Входит в комплект поставки емкостных водонагревателей Viessmann.	7819693 **52,–**	№ заказа **евро**

Принадлежности

		MG W
Комплект для монтажа в шкафу управления Для установки панели управления Vitotronic в дверь шкафа управления, при монтаже контроллера Vitotronic в шкафу управления. ■ Монтажная рамка для установки панели управления в переднюю дверь шкафа управления. ■ Заглушка для установки в контроллер. ■ Соединительный кабель (длина 5 м). ■ Угловой штекер для соединительного кабеля.	7452236 **112,–**	№ заказа **евро**

Расширение функциональных возможностей

		MG W
Модуль расширения EA1 Модуль расширения функциональных возможностей в корпусе для настенного монтажа. С помощью входов и выходов обеспечивается реализация до 5 функций: 3 цифровых входа ■ Внешнее переключение режима работы для отопительных контуров 1 - 3 ■ Внешние сигналы неисправности ■ Кратковременное включение циркуляционного насоса ГВС 1 релейный выход (беспотенциальное реле с переключающим контактом) ■ Подача общего сигнала неисправности ■ Управление магистральным насосом на тепловой пункт	7452091 **191,–**	№ заказа **евро**

Приготовление горячей воды гелиоустановкой и поддержка отопления

		MG W
Модуль управления гелиоустановкой, тип SM1 Модуль расширения функциональных возможностей в корпусе для настенного монтажа. Электронный контроллер с управлением по разности температур для бивалентного приготовления горячей воды и поддержки отопления помещений гелиоколлекторами в сочетании с водогрейными котлами для жидкого и газообразного топлива. ■ С расчетом баланса энергии и системой диагностики. ■ Управление и отображение данных производится с помощью контроллера отопительного котла. ■ Нагрев двух потребителей через одну коллекторную панель. ■ Вторая регулировка по разности температур. ■ Термостатная функция для догрева или использования излишнего тепла. ■ Регулировка частоты вращения насоса контура гелиоустановки посредством передачи пакета импульсов или насоса контура гелиоустановки с входом широтно-импульсного управления (пр-ва Grundfos). ■ Подавление догрева емкостного водонагревателя водогрейным котлом в зависимости от энергоотдачи гелиоустановки. ■ Подавление догрева в режиме отопления водогрейным котлом при поддержке отопления. ■ Задание ступени предварительного нагрева солнечной установкой (для емкостных водонагревателей объемом от 400 литров). Заказать погружной датчик температуры (№ заказа 7544848), если должны быть реализованы следующие функции: ■ Для переключения циркуляции в установках с 2 емкостными водонагревателями. ■ Для переключения обратной магистрали между водогрейным котлом и буферной емкостью. ■ Для нагрева дополнительных потребителей.	Z014470 **476,–**	№ заказа **евро**

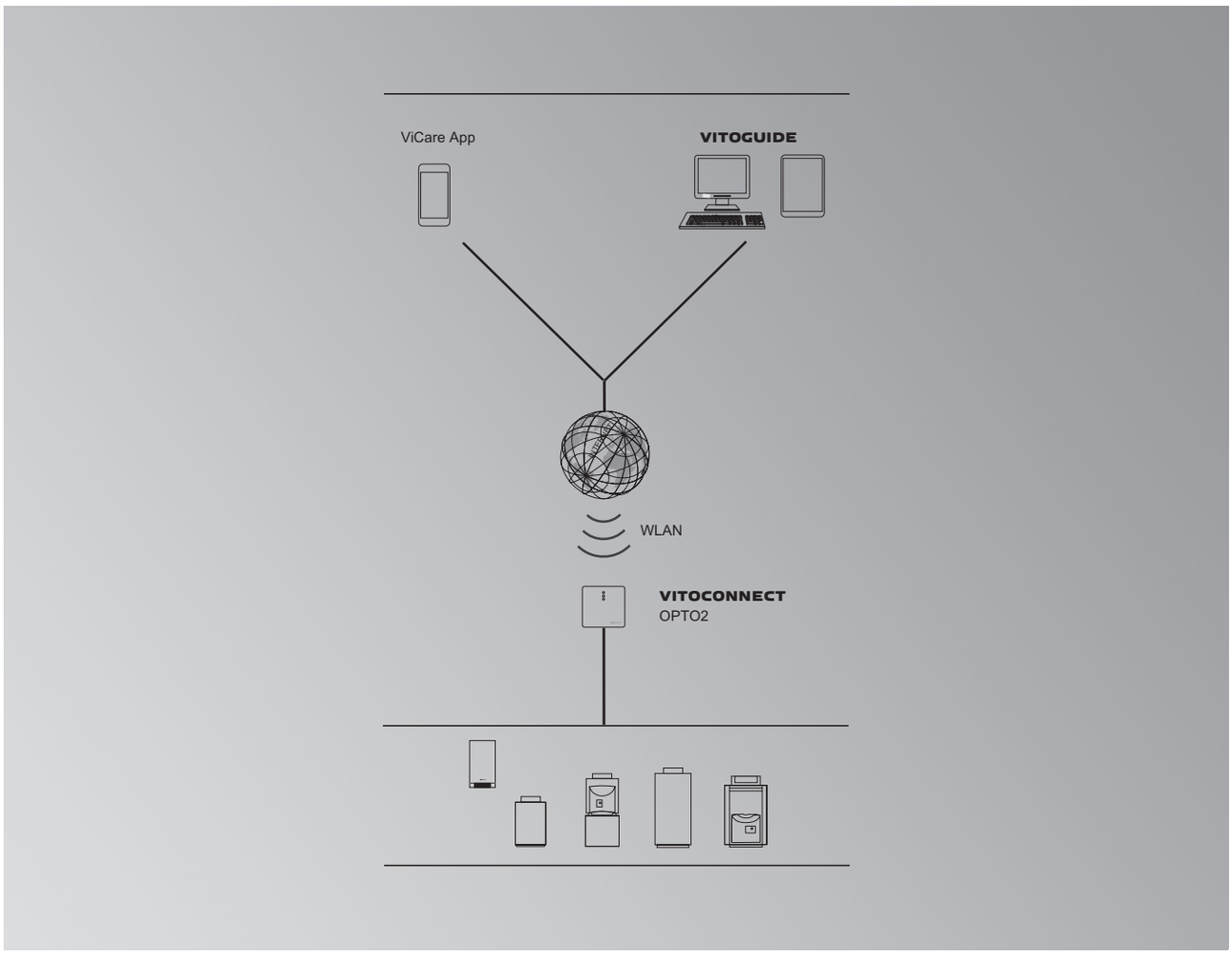

Возможности подключения к Wi-Fi и Vitoconnect

Управление установкой через мобильное приложение ViCare и контроль за работой установки посредством Vitoguide

- Приложение **ViCare** обеспечивает пользователю установки высокий комфорт управления отопительной установкой и не требует от пользователя знаний в отопительной технике.

Дополнительная информация о ViCare App имеется на сайте www.vicare.info.

- Приложение **Vitoguide** предоставляет специализированному предприятию доступ ко всем отопительным установкам, оборудованным устройством Vitoconnect и подключенным к интернету. Пользователь установки должен для этого выдать разрешение на сервисное обслуживание.

Дополнительную информацию о приложении Vitoguide см. на сайте www.vitoguide.info

- Пользуясь устройством **Vitoconnect** можно через сеть Wi-Fi установить интернет-связь с отопительной установкой.

5812154 4/2019

Телекоммуникационная техника

Мобильные приложения

Приложение ViCare

Приложение ViCare App позволяет пользователю установки управлять отопительной установкой с помощью смартфона. Приложение ViCare обеспечивает пользователю высокий комфорт управления отопительной установкой. Приложение ориентируется на нужды пользователей и поэтому соответствует их требованиям.

Основные **характеристики изделия**
- Обзор температур в подключенных отопительных контурах. Возможно использование максимум 3 отопительных контуров
- Прямая настройка нужных температур и периодов отопления
- Поддержка при настройке за счет интеллектуальных ассистентских функций, например, мастера настройки периодов отопления
- Регулирование температур и периодов приготовления горячей воды
- Возможность связи со специализированным предприятием
- Push-уведомления в случае неисправности отопительной установки

Требования к системе
- Отопительные установки с Vitoconnect, тип OPTO2
- Wi-Fi в здании
- Интернет-доступ
- Смартфон:
  - смартфон с операционной системой iOS
  - смартфон с операционной системой Android
  - мобильная связь или связь Wi-Fi в смартфоне

Более подробную информацию и требования к системе см. в App Store или Google Play.

Указания!
- При использовании приложения ViCare должны соблюдаться условия использования.

Телекоммуникационная техника

Мобильные приложения

Vitoguide

Приложение Vitoguide обеспечивает специализированному предприятию доступ к подключенным к интернету однокотловым установкам. Это позволяет оптимизировать рабочие процессы и повысить качество сервиса для пользователя установки, если он выдал разрешение на сервисное обслуживание через приложение ViCare.

Программное обеспечение дает возможность независимо от места и времени установить удобный доступ к подключенным отопительным установкам обслуживаемых вами заказчиков.
Дополнительная информация об отдельных функциях и их использовании имеется на сайте:
www.vitoguide.info.

Основные характеристики изделия
- Мониторинг отопительных установок после выдачи разрешения на сервисное обслуживание пользователем установки
- Опрос информации о всех подключенных отопительных установках
- Предварительная установка режимов работы, заданных значений и временных программ
- Индикация сообщений о неисправностях с указанием причины и рекомендацией по устранению.
- Автоматическая переадресация сообщений по электронной почте

Требования к системе
- Стационарный интернет-доступ или мобильный интернет
- Актуальная версия веб-браузера, например, Mozilla Firefox, Apple Safari, Microsoft Edge или Google Chrome

Требования к оборудованию отопительной установки
- Отопительные установки с Vitoconnect, тип OPTO2

Указание!
- Используя приложение Vitoguide, примите во внимание условия использования.

Телекоммуникационная техника

Телекоммуникационная техника

		MG Y
Vitoconnect, тип OPTO2 Интернет-интерфейс для дистанционного управления отопительными установками через интернет посредством приложения ViCare. Vitoconnect устанавливает связь с интернет. **Информационный обмен:** ■ через интерфейс Optolink с контроллером котлового контура ■ через сеть Wi-Fi с интернетом **Подключения:** ■ кабель подключения к электросети с штекерным блоком питания ■ соединительный USB-кабель с разъемом Optolink ■ связь через Wi-Fi для доступа в интернет **Комплект поставки:** ■ интернет-интерфейс для настенного монтажа ■ штекерный блок питания с соединительным кабелем и круглым штекером (длина 1,5 м) ■ соединительный кабель с разъемом Optolink/USB между модулем Wi-Fi и контроллером котлового контура (длина 3 м) **Указания!** ■ Перед вводом в эксплуатацию проверить наличие в системе условий для обмена данными через локальную IP-сеть/Wi-Fi. ■ Порт 443 (HTTPS) и порт 123 (NTP) должны быть открыты. ■ MAC-адрес имеется на этикетке прибора. ■ Для работы устройства Vitoconnect рекомендуется подключение к интернету с безлимитным тарифом обмена данными (общий тариф независимо от времени и объема данных).	ZK03836 **109,–**	№ заказа **евро**
Поддерживаемые контроллеры Контроллеры с теплогенераторами Viessmann, оборудованными интерфейсом Optolink		

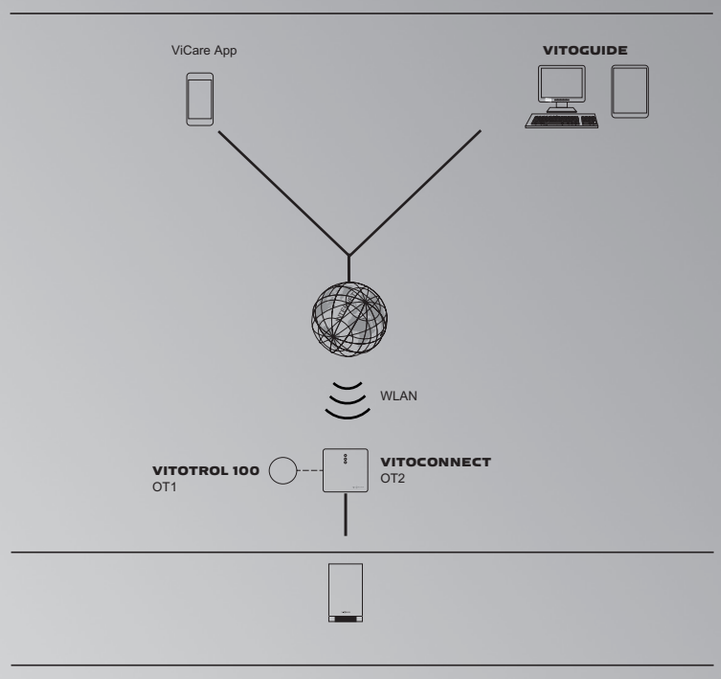

Возможности соединения с беспроводной сетью и Vitoconnect

Управление установкой через мобильное приложение ViCare и контроль за работой установки посредством Vitoguide

- Мобильное приложение **ViCare** предоставляет пользователям установки высокую степень комфорта при управлении отопительной установкой и не требует от у пользователей специальных знаний об отопительной технике.
- **Vitoguide** позволяет специализированным компаниям получать доступ ко всем отопительным установкам, которые оснащены устройством Vitoconnect. Дополнительную информацию о Vitoguide см. на веб-сайте www.vitoguide.info
- С помощью Vitoconnect, тип OT2, используя беспроводную локальную сеть, может быть установлено соединение с отопительной установкой через сеть Интернет.

9/2018

5833239

Телекоммуникационная техника

Мобильные приложения

Приложение ViCare

Приложение ViCare позволяет пользователю установки управлять отопительной установкой с помощью смартфона. Приложение ViCare обеспечивает пользователю высокий комфорт управления отопительной установкой. Приложение ориентируется на нужды пользователей и поэтому соответствует их требованиям.

Основные **свойства:**
- Прямая настройка желаемой температуры и циклов отопления
- Поддержка настроек благодаря наличию функций интеллектуального мастера, например, мастера циклов отопления (только при наличии Vitotrol 100)
- Управление температурой и периодами приготовления горячей воды
- Для совместного управления отоплением через приложение могут быть добавлены дополнительные пользователи
- Возможность связи со специализированным предприятием
- Push-уведомления в случае неисправности отопительной установки

Требования к системе:
- Отопительная установка с Vitoconnect, тип OT2
- Интернет-доступ
- Смартфон:
  - смартфон с операционной системой iOS
  - смартфон с операционной системой Android

Дополнительную информацию об операционных системах см. App Store или Google Play.

Указания!
- При использовании ViCare должны соблюдаться условия использования.

Телекоммуникационная техника

Мобильные приложения

Vitoguide

Приложение Vitoguide обеспечивает специализированному предприятию доступ к подключенным к сети Интернет однокотловым установкам. Это позволяет оптимизировать рабочие процессы и повысить качество сервиса для пользователя установки.

Программное обеспечение позволяет обеспечить доступ к подключенным отопительным установкам обслуживаемых клиентов независимо от местоположения и времени.

Основные свойства:
- Мониторинг отопительных установок после выдачи разрешения на сервисное обслуживание пользователем установки
- Опрос данных всех подключенных отопительных установок
- Настройка режимов работы, заданных значений и временных программ
- Индикация сообщений о неисправностях с указанием причин и рекомендаций по их устранению.
- Автоматическая переадресация сообщений по электронной почте

Требования к системе:
- Интернет-доступ
- Актуальная версия веб-браузера, например, Internet Explorer, Mozilla Firefox, Apple Safari, Microsoft Edge или Google Chrome

Требования к оборудованию отопительной установки:
- Отопительная установка с Vitoconnect, тип OT2

Указание!
- При применении Vitoguide следует соблюдать условия использования.

Телекоммуникационная техника

Телекоммуникационная техника

		MG Y
Пакет Vitoconnect с Vitotrol 100 OT1 В комплекте: **Vitoconnect, тип OT2** Интернет-интерфейс для дистанционного управления отопительными установками через сеть Интернет, например, с использованием мобильного приложения ViCare. Vitoconnect устанавливает соединение с сетью Интернет. **Информационный обмен:** ■ Через интерфейс Opentherm с водогрейными котлами Viessmann, изготовленными начиная с октября 2017 года ■ Через беспроводную сеть с сетью Интернет **Подключения:** ■ Блок питания с кабелем ■ Связь через беспроводную сеть для соединения с сетью Интернет ■ Opentherm для подключения водогрейного котла и устройства дистанционного управления Vitotrol 100 OT1 **Указания!** ■ Перед вводом в эксплуатацию проверить наличие в системе условий для обмена данными через локальную IP-сеть/Wi-Fi. ■ Для работы устройства Vitoconnect рекомендуется подключение к сети Интернет с безлимитным тарифом (общий тариф независимо от длительности соединения и объема передаваемых данных). **и** **Vitotrol 100 OT1** Регулятор температуры помещения для комфортабельной и энергоэффективной регулировки температуры в помещении. С помощью Vitotrol 100 OT1 пользователь установки может устанавливать температуру в помещениях в соответствии с личными предпочтениями. Обмен данными между Vitotrol 100 OT1 и Vitoconnect, тип OT2, через интерфейсы OpenTherm, кабельное соединение. Дистанционное управление через Интернет с использованием приложения ViCare или Vitoguide возможно в сочетании с Vitoconnect. **Основные свойства:** ■ Регулировка по температуре помещения посредством измерения температуры в основном жилом помещении с помощью датчика температуры помещения. ■ Температуру помещения можно настраивать вращением диска регулировки. ■ Поддержка экономии затрат на отопление ■ Отображение неисправностей отопительной установки ■ Электропитание через Vitoconnect, тип OT2 (интерфейс Opentherm) ■ Поддержка отопительных систем с интерфейсом Opentherm и одного прямого отопительного контура без смесителя. **В комплекте пакета:** ■ Интернет-интерфейс Vitoconnect, тип OT2 ■ Штекерный блок питания с соединительным кабелем и круглым штекером (длина 1,5 м) ■ Vitotrol 100 OT1 ■ Монтажный материал для настенного крепления для Vitoconnect и Vitotrol 100 OT1	ZK04328 **167,–**	№ для заказа **евро**

5833239

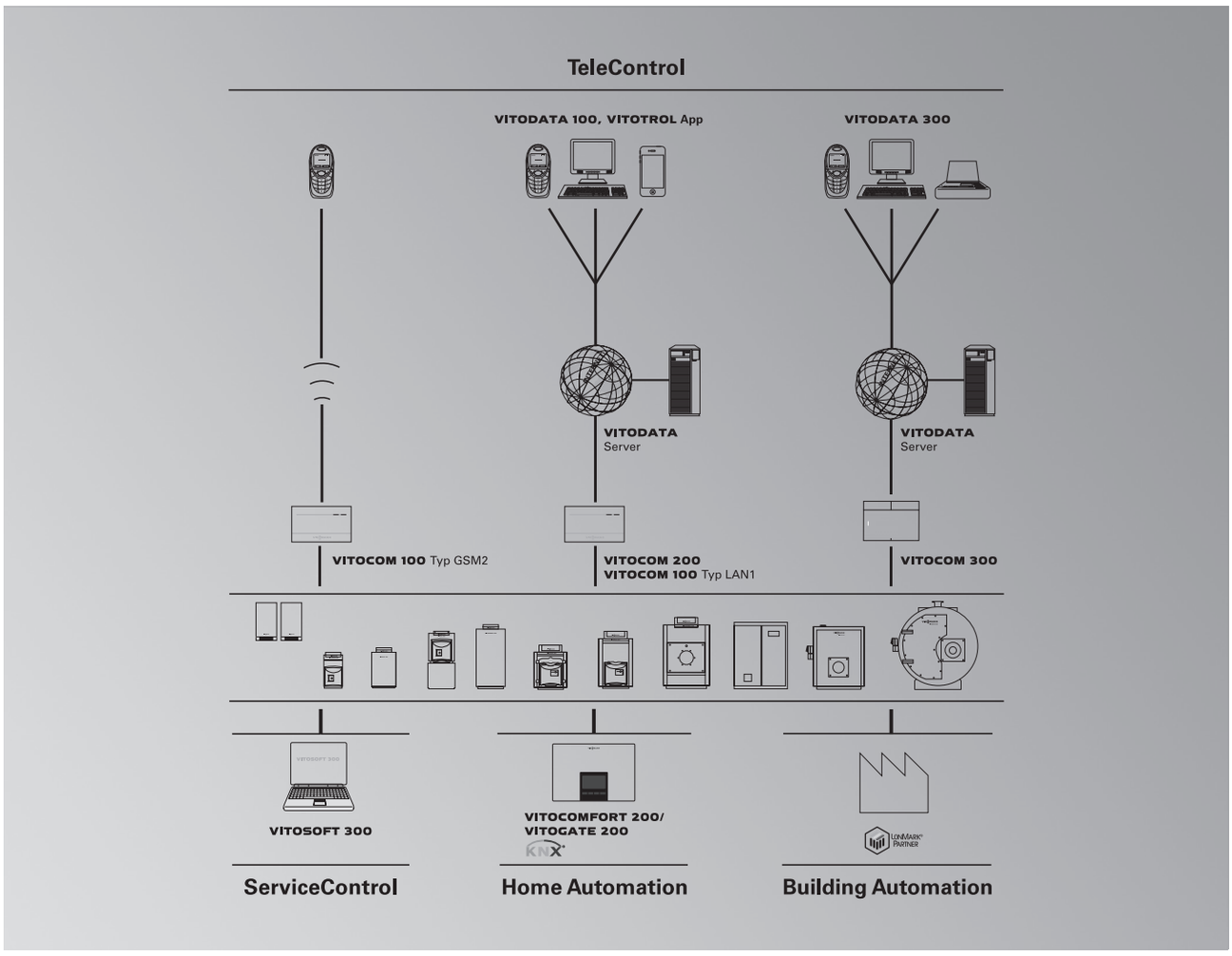

Vitocom, Vitodata, Vitosoft

TeleControl

- **Vitocom 100, тип LAN1** с **Vitotrol App**, используется для дистанционного управления отопительными установками в одно- и двухквартирных домах, а также на дачных участках.
- **Vitocom 300** с **Vitodata 300** обеспечивает профессиональное дистанционное управление, контроль и наладку отопительных установок в крупных жилых и промышленных объектах. Гарантируется быстрый и надежный контроль, обслуживание и оптимизация отопительных установок.

Service Control

Vitosoft 300 представляет собой программный модуль для обслуживания, ввода в эксплуатацию и диагностики отопительных установок с интерфейсом Optolink.

Диспетчеризация зданий

Vitogate200, тип KNX обеспечивает обмен данными с внешними устройствами управления и контроля на базе телекоммуникационного стандарта KNX.

Vitogate 300, тип BN/MB обеспечивает обмен данными с внешними устройствами управления и контроля на базе телекоммуникационного стандарта BACnet и Modbus.

5/2018
5693164

VITOCOM 100

TeleControl
- для IP-сетей

Vitocom 100

Телекоммуникационная техника

MG Y

Vitocom 100, тип LAN1

Для дистанционного управления контроллером Vitotronic через **IP-сети (LAN)**.
Поскольку при передаче данных через интернет устанавливается постоянное соединение ("всегда онлайн"), доступ к отопительной установке наиболее быстр.

Функции при управлении с помощью Vitotrol App
- Дистанционное управление максимум 3 отопительными контурами одной установки.
- Настройка режимов работы, заданных значений и временных программ максимум для 3 отопительных контуров одной отопительной установки.
- Опрос информации об установке.
- Индикация сообщений.

►*Дополнительную информацию см. на сайте www.vitotrol-app.info*.

Функции при управлении с помощью Vitodata 100

Дистанционный контроль:
- Дистанционный контроль всех отопительных контуров одной установки.
- Передача сообщений по электронной почте на ПК/смартфон (требуется клиент электронной почты).
- Передача сообщений через SMS на мобильный телефон/смартфон или факс (платная интернет-услуга "Устранение неисправностей Vitodata 100").

Дистанционное управление:
- Доступ ко всем отопительным контурам установки.
- Настройка режимов работы, заданных значений, временных программ и кривых отопления.

►*Дополнительную информацию см. на сайте www.vitodata.info*

Связь:
- Через LON с использованием контроллера Vitotronic.
- Через LAN и интернет с использованием сервера Vitodata.

Подключения:
- Гнездо RJ 45 для подключения к LON.
- Электропитание 230 В~ через штекерный блок питания.
- Гнездо RJ 45 для подключения к IP-сети (LAN).

Поддерживаемые контроллеры при использовании Vitotrol App:

(Для одной отопительной установки без подключенных отопительных контуров.)
Контроллеры для напольных водогрейных котлов:
- Vitotronic 200, тип GW1B, KO1B, KO2B, KW6B
- Vitotronic 300, тип GW2B, GW4B
- Vitotronic 200-H, тип HK1B или HK3B
- Vitotronic 300-K, тип MW1B

Контроллеры для настенных и компактных котлов:
- Vitotronic 200, тип, HO2C
- Vitotronic 200 RF, тип HO1C
- Vitotronic 300-K, тип MW2B

Контроллеры для тепловых насосов:
- Vitotronic 200, тип WO1B, WO1C

Vitocom 100

Телекоммуникационная техника

MG Y

Поддерживаемые контроллеры при использовании Vitodata 100:
Контроллеры для напольных водогрейных котлов:
(Для одной одно- или многокотловой установки максимум с 30 подключенными отопительными контурами)
- Vitotronic 100, тип GC1B, GC4B
- Vitotronic 200, тип GW1B, KO1B, KO2B, KW6B, CO1I, CO1E
- Vitotronic 300, тип GW2B, GW4B, CM1I, CM1E
- Vitotronic 300-K, тип MW1B

Контроллеры для настенных и компактных котлов (макс. 30):
- Vitotronic 200, тип HO1B, HO2C
- Vitotronic 200 RF, тип HO1C
- Vitotronic 300-K, тип MW2B

Контроллеры для тепловых насосов:
- Vitotronic 200, тип WO1B, WO1C

Контроллеры для отопительных контуров:
- Vitotronic 200-H, тип HK1B, HK3B

Шлюзы:
- Шлюз Vitobloc
- Шлюз Vitotwin

Указания!
- Перед вводом в эксплуатацию проверить наличие в системе условий для обмена данными через IP-сети (LAN).
- Для работы Vitocom в IP-сетях (LAN) необходимо подключение к интернету по безлимитному тарифу (неограниченная длительность соединения и неограниченный объем передаваемых данных).

►*Дополнительную информацию об условиях использования Vitotrol App и Vitodata см. на сайте www.vitodata.info.*

Vitocom 100, тип LAN1
Связь через интернет и IP-сети (LAN) с использованием DSL-маршрутизатора.
Компактное устройство для настенного монтажа.
Комплект поставки:
- Vitocom 100, тип LAN1 с LAN-подсоединением.
- Соединительные кабели для LAN и телекоммуникационного модуля.
- Сетевой кабель с штекерным блоком питания.
- Услуга "Устранение неисправностей Vitodata 100" сроком действия 3 года.

Указание!
Для подключения Vitocom 100, тип LAN1 к контроллерам Vitotronic 300-K, тип MW2B в контроллер должен быть встроен телекоммуникационный модуль LON для каскадного управления (см. принадлежности к Vitocom).

Z011389
239,–
№ заказа
евро

Vitocom 100, тип LAN1 с телекоммуникационным модулем
Связь через интернет и IP-сети (LAN) с использованием DSL-маршрутизатора.
Компактное устройство для настенного монтажа.
Комплект поставки:
- Vitocom 100, тип LAN1 с LAN-подсоединением.
- Телекоммуникационный модуль для установки в подключенный контроллер Vitotronic.
- Соединительные кабели для LAN и телекоммуникационного модуля.
- Сетевой кабель с штекерным блоком питания.
- Услуга "Устранение неисправностей Vitodata 100" сроком действия 3 года.

Указание!
Телекоммуникационный модуль не может использоваться в сочетании с Vitotronic 300-K, тип MW2B.

Z011224
313,–
№ заказа
евро

Vitocom 300

Телекоммуникационная техника

MG Y

Vitocom 300, тип LAN3

Для дистанционного контроля, управления и настройки контроллеров Vitotronic через IP-сети (LAN).

Поскольку при передаче данных через интернет устанавливается устойчивое соединение ("всегда онлайн"), доступ к отопительной установке наиболее быстр.

Функции при управлении с помощью Vitodata 100

Дистанционный контроль:
- Передача сообщений по электронной почте на ПК/смартфон (требуется клиент электронной почты).
- Передача сообщений через SMS на мобильный телефон/смартфон или факс (платная интернет-услуга "Устранение неисправностей Vitodata 100").
- Контроль дополнительных приборов посредством входов и выходов Vitocom 300.

Дистанционное управление:
- Доступ ко всем отопительным контурам установки. Настройка режимов работы, заданных значений, временных программ и кривых отопления.

(Телекоммуникационные расходы на передачу данных не включены в стоимость прибора.)

Функции при управлении с помощью Vitodata 300

Дистанционный контроль:
- Передача сообщений через SMS на мобильный телефон/смартфон, по электронной почте на ПК/смартфон (требуется клиент электронной почты) или по факсу.
- Контроль дополнительных приборов посредством входов и выходов Vitocom 300.
- Отправка SMS-сообщений и факсов в аварийных ситуациях.

Дистанционное управление:
- Доступ ко всем отопительным контурам установки. Настройка режимов работы, заданных значений, временных программ и кривых отопления, кодовых адресов.
- Отслеживание изменения параметров во времени.
- Определение затрат энергии путем подключения тепломеров по M-BUS.

Дистанционная настройка:
- Конфигурирование параметров Vitocom 300.
- Дистанционная настройка параметров контроллера Vitotronic посредством кодовых адресов.

(Помимо телекоммуникационных расходов для Vitodata 300 необходимо учесть плату за пользование, см. Vitodata 300.)

Связь:
- Через LON с использованием контроллера Vitotronic.
- Через LAN и интернет с использованием сервера Vitodata.

Подключения:
- 2 цифровых входа (беспотенциальные контакты) для контроля дополнительных приборов и систем других изготовителей.
- 1 релейный выход (нагрузка контакта 230 В~, макс. 2 А) для управления внешними приборами.
- Ведущий интерфейс M-BUS.
- Гнездо RJ 45 для подключения к LON.
- Электропитание 24 В~ через блок питания 230 В~.
- Гнездо RJ 45 для подключения к IP-сети (LAN).

Vitocom 300

Телекоммуникационная техника

MG Y

Поддерживаемые контроллеры при использовании Vitodata 100 и Vitodata 300:
Контроллеры для напольных водогрейных котлов:
(Максимум для 5 одно- или многокотловых установок максимум с 30 подключенными отопительными контурами)
- Vitotronic 100, тип GC1B, GC4B, CC1I, CC1E
- Vitotronic 200, тип GW1B, KO1B, KO2B, KW6B, CO1I, CO1E
- Vitotronic 300, тип GW2B, GW4B, CM1I, CM1E
- Vitotronic 300-K, тип MW1B

Контроллеры для настенных или компактных котлов (макс. 30):
- Vitotronic 200, тип HO1B
- Vitotronic 200 RF, тип HO1C
- Vitotronic 300-K, тип MW2B

Контроллеры для тепловых насосов:
- Vitotronic 200, тип WO1B, WO1C

Контроллеры для отопительных контуров:
- Vitotronic 200-H, тип HK1B, HK3B

Шлюзы:
- Шлюз Vitobloc (только Vitodata 100)

Системы других изготовителей
(Подключение через цифровой вход)

Указания!
- Перед вводом в эксплуатацию проверить наличие в системе условий для обмена данными через IP-сети (LAN).
- Для работы Vitocom в IP-сетях (LAN) необходимо подключение к интернету по безлимитному тарифу (неограниченная длительность соединения и неограниченный объем передаваемых данных).

►Дополнительную информацию об условиях использования Vitodata см. на сайте www.vitodata.info.

Vitocom 300, тип LAN3
Связь через интернет и IP-сети (LAN) с использованием DSL-маршрутизатора.
Для монтажа на DIN рейке.
В составе пакета:
- Vitocom 300, тип LAN3 с LAN-подсоединением.
- Соединительные кабели для LAN и телекоммуникационного модуля.
- Блок питания для монтажа на DIN рейке.
- Услуга "Устранение неисправностей Vitodata 100" сроком действия 3 года.

Указание!
Для подключения к контроллерам Vitotronic в контроллер должен быть встроен телекоммуникационный модуль LON.

Z011394
1.024,–
№ заказа
евро

Vitocom 300, тип LAN3 с телекоммуникационным модулем LON
Связь через интернет и IP-сеть (LAN) с использованием DSL-маршрутизатора.
Для монтажа на DIN рейке.
В составе пакета:
- Vitocom 300, тип LAN3 с LAN-подсоединением.
- Телекоммуникационный модуль LON для установки в контроллер Vitotronic.
- Соединительные кабели для LAN и телекоммуникационного модуля.
- Корпус для настенного монтажа (2-рядный).
- Блок питания для монтажа на DIN рейке.
- Услуга "Устранение неисправностей Vitodata 100" сроком действия 3 года.

Телекоммуникационный модуль не может использоваться в сочетании с Vitotronic 300-K, тип MW2B, а также для ведущего теплового насоса при работе с каскадами тепловых насосов.

Z011399
1.399,–
№ заказа
евро

Vitocom 300

Принадлежности

Программное обеспечение для наладки Vitocom 300
■ **Vitosoft 300 (тип SID1)**
Для наладки Vitocom 300 на месте с помощью ноутбука/ПК через интерфейс Optolink на контроллере Vitotronic.

► *См. Vitosoft 300*

Телекоммуникационная техника

Телекоммуникационная техника

		MG Y
Vitogate 200, тип KNX	Z012827 **722,–**	№ заказа **евро**

Vitogate 200, используемый в качестве шлюза KNX, для подключения отопительных установок с контроллером Vitotronic к системе KNX со следующим оборудованием:
- настенные и компактные приборы
- котлы малой мощности
- тепловые насосы
- котлы средней мощности

Функции в сочетании с системами KNX
- управление отопительными установками (например, включение/выключение, изменение заданных значений)
- передача информации отопительной установки (например, фактических значений, рабочих состояний)
- передача сообщений об ошибках и неисправностях
- управление температурой подающей магистрали в зависимости от теплопотребления в сочетании с системой KNX заказчика

Поддерживаемые контроллеры:
Контроллеры для напольных водогрейных котлов:
- Vitotronic 100, тип GC1B, GC4B. GC7B
- Vitotronic 200, тип GW1B, GW7B, KW6B, KO1B, KO2B
- Vitotronic 300, тип GW2B, GW4B
- Vitotronic 300-K, тип MW1B

Контроллеры для настенных или компактных приборов:
- Vitotronic 200, тип HO1B, HO2B, HO2C
- Vitotronic 300-K, тип MW2B

Контроллеры для тепловых насосов:
- Vitotronic 200, тип WO1B, WO1C

Контроллеры для отопительных контуров:
- Vitotronic 200-H, тип HK1B, HK3B

Интерфейс:
- блок сопряжения шины EIB.

Подключения:
- соединительные клеммы TP-1 для подключения предоставляемого заказчиком кабеля к системе KNX
- разъем Ethernet для подключения к имеющейся у заказчика системе KNX
- электропитание 230 В~ через штекерный блок питания
- гнездо RJ 45 для подключения к LON

Комплект поставки:
- модуль для настенного монтажа
- соединительный кабель LON, длина 7 м

Указание!
Подключение к системе KNX/EIB заказчика и конфигурация Vitogate 200 должны быть выполнены сертифицированным специалистом.

5693164

Телекоммуникационная техника

Телекоммуникационная техника		MG Y
Vitogate 300, тип BN/MB	Z013294 **861,–**	№ заказа **евро**

Vitogate 300, конфигурируемый по выбору в качестве шлюза для BACnet или Modbus и используемый для подключения отопительных установок с контроллером Vitotronic к системе управления инженерными сетями здания (GLT):
- Настенные и компактные приборы
- Тепловые насосы
- Котлы средней производительности

Функции в сочетании с системами GLT на базе сетей BACnet или Modbus
- управление отопительными установками (например, включение/выключение, изменение заданных значений)
- передача информации отопительных установок (например, фактических значений, рабочих состояний)
- передача сообщений об ошибках и неисправностях

Поддерживаемые контроллеры:
Контроллеры для напольных водогрейных котлов:
- Vitotronic 100, тип GC1B, GC4B. GC7B
- Vitotronic 200, тип GW1B, GW7B, KW6B, KO1B, KO2B
- Vitotronic 300, тип GW2B, GW4B
- Vitotronic 300-K, тип MW1B

Контроллеры для настенныхли и компактных приборов:
- Vitotronic 200, тип HO1B, HO1D
- Vitotronic 200 RF, тип HO1E
- Vitotronic 300-K, тип MW2B

Контроллеры для тепловых насосов:
- Vitotronic 200, тип WO1B, WO1C

Контроллеры для отопительных контуров:
- Vitotronic 200-H, тип HK1B, HK3B

Системный контроллер:
- Vitotronic 300-K, тип MW3B

Интерфейсы:
- BACnet Ethernet/IP или RS485
- Modbus Ethernet/IP или RS485

Подключения:
- Ethernet для подключения к имеющейся у заказчика системе GLT
- RS485 для подключения к имеющейся у заказчика системе GLT
- Электропитание 230 В~ через блок питания для монтажной шины
- Гнездо RJ 45 для подключения к LON

Комплект поставки:
- Шлюзовой модуль для монтажа в распределительном шкафу
- Блок питания для монтажной шины
- Соединительный кабель LON, длина 7 м
- Соединительный кабель Ethernet, длина 2 м

Указание!
Подключение к системе GLT заказчика должно быть выполнено при монтаже сертифицированным специалистом.

Принадлежности LON

Телекоммуникационная техника		MG W
Принадлежности только для приборов, подсоединяемых через LON к контроллеру Vitotronic. Не для Vitocom 100, тип GSM2.		
Соединительный кабель LON для обмена данными между контроллерами ■ Длина 7,0 м (возможность удлинения с использованием еще одного кабеля). ■ Со штекерами RJ 45.	7143495 **40,–**	№ заказа **евро**
Муфта LON, RJ 45 Для удлинения соединительного кабеля LON.	7143496 **25,–**	№ заказа **евро**
Соединительный штекер LON, RJ 45 Для подключения к кабелю заказчика при **прокладке на расстояние свыше 14 м**. 2 шт.	7199251 **52,–**	№ заказа **евро**
Розетка LON, RJ 45 Для прокладки кабеля заказчика (CAT 6) под штукатуркой или в кабельном канале, при **прокладке на расстояние свыше 14 м** (соединение розетки LON с контроллером с помощью кабеля LON). 2 шт.	7171784 **62,–**	№ заказа **евро**
Оконечное сопротивление Для оконечной нагрузки системной шины на свободных концах должно быть установлено по одному оконечному сопротивлению. 2 шт.	7143497 **8,50**	№ заказа **евро**
Телекоммуникационный модуль LON Электронная плата, устанавливаемая в контроллер для обмена данными через системную шину LON фирмы Viessmann. Устанавливается в следующие контроллеры: ■ Vitotronic 100, тип GC1B, CC1I, CC1E ■ Vitotronic 200, тип GW1B, KO1B, KO2B, CO1I, CO1E ■ Vitotronic 200, тип WO1B, WO1C (для отдельного или ведомого теплового насоса в каскаде через LON) ■ Vitotronic 300, тип GW2B, GW4B ■ Vitotronic 200-H	7172173 **246,–**	№ заказа **евро**
Телекоммуникационный модуль LON Электронная плата, устанавливаемая в контроллер для обмена данными через системную шину LON фирмы Viessmann. Устанавливается в следующие контроллеры: ■ Vitotronic 200, тип HO1B, KW6B	7179113 **246,–**	№ заказа **евро**
Телекоммуникационный модуль LON для каскадного управления Электронная плата, устанавливаемая в контроллер для обмена данными через системную шину LON фирмы Viessmann. Устанавливается в следующие контроллеры: ■ Vitotronic 300-K, тип MW2B ■ Vitotronic 200, тип WO1B (для ведущего теплового насоса в каскаде через LON)	7172174 **246,–**	№ заказа **евро**

Принадлежности к Vitocom 100, 200 и 300

Принадлежности	Варианты контроллеров				
	Vitocom 100, тип GSM2	Vitocom 200, тип LAN2	Vitocom 300, тип LAN3		
Принадлежности					MG Y
Модуль расширения EM201 Модуль расширения для Vitocom 200. ■ 1 релейный выход (нагрузка контакта 230 В~, макс. 2 А) для управления одним внешним прибором.	–	Z012116 **76,–**	–		№ заказа **евро**
Модуль расширения EM301 Модуль расширения для Vitocom 300. ■ 8 аналоговых входов для датчиков NTC 10/20 кОм (0 - 10 В / 4 - 20 мА). ■ 8 цифровых входов (беспотенциальные контакты). ■ 2 релейных выхода (нагрузка контакта 230 В~, макс. 2 А) для управления внешними приборами. *Макс. 3 модуля расширения EM301 на каждый прибор Vitocom 300.*	–		Z012117 **463,–**		№ заказа **евро**
Датчики					MG W
Датчики для регистрации и опроса температуры в сочетании с Vitocom 300 Необходим модуль расширения EM301. (Возможности применения см. в инструкции по проектированию коммуникационных систем.)					
Датчик температуры коллектора (NTC 20 кОм) Погружной датчик температуры. С соединительным кабелем (длина 2,5 м), без штекера. ■ Для установок с 2 полями коллекторов. ■ Для теплового балансирования (регистрации температуры подачи).	–		7831913 **58,–**		№ заказа **евро** MG E
Накладной датчик температуры (NTC 10 кОм) ■ Для регистрации температуры на поверхности трубы. ■ С соединительным кабелем (длина 5,8 м) и штекером.	–		7426463 **72,–**		№ заказа **евро**
Погружной датчик температуры (NTC 10 кОм) ■ Для измерения температуры в погружной гильзе. ■ С соединительным кабелем (длина 5,8 м) и штекером.	–		7544848 **84,–**		№ заказа **евро**
Датчик температуры уходящих газов (NTC 20 кОм) ■ Для индикации и контроля предельных значений. ■ С соединительным кабелем (длина 3,5 м) и штекером.	–		7452531 **145,–**		№ заказа **евро**
Датчик наружной температуры (NTC 10 кОм) ■ Для регистрации наружной температуры. ■ Для монтажа на внешнюю стену.	–		7814197 **85,–**		№ заказа **евро** MG E
Измерительный преобразователь давления DMU 01 Для электронного измерения давления. ■ Пьезорезистивная измерительная ячейка из керамики. ■ Диапазон измерения 10 бар. ■ Подключение к токовому входу 4 - 20 мА.	–		9556322 **294,–**		№ заказа **евро** MG E

5693164

Принадлежности	Варианты контроллеров			
	Vitocom 100, тип GSM2	Vitocom 200, тип LAN2	Vitocom 300, тип LAN3	
Принадлежности				MG W
Модуль ИБП 700 мАч Для монтажа на DIN рейке. Источник бесперебойного питания, обеспечивает передачу сигнала о сбое электропитания на отопительной установке.	–	7143432 **437,–**		№ заказа **евро**
Дополнительный блок аккумуляторов 700 мАч Повышает емкость модуля ИБП.	–	7143436 **249,–**		№ заказа **евро**
Корпус для настенного монтажа, 2-рядный Для монтажа следующих электрических модулей на DIN рейке при отсутствии распределительного шкафа или щита: ■ 1 Vitocom 300, тип LAN3. ■ 1 модуль расширения EM301.	–	7143434 **129,–**		№ заказа **евро**
Корпус для настенного монтажа, 3-рядный Для монтажа следующих электрических модулей на DIN рейке при отсутствии распределительного шкафа или щита: ■ 1 Vitocom 300, тип LAN3. ■ 2 модуля расширения EM301.	–	7143435 **177,–**		№ заказа **евро**

Телекоммуникационная техника

Vitotrol App

Vitotrol App

Интернет-служба для дистанционного управления одной отопительной установкой с контроллером Vitotronic в сочетании с **Vitocom 100, тип LAN1** или **Vitocom 200, тип LAN2**.

Vitotrol App поддерживает следующие терминалы:
- Терминалы с операционной системой Apple iOS версии 6.0. и 7.0.
- Терминалы с операционной системой Google Android с версией от 4.0.

Указание!
Актуальный список терминалов, прошедших испытания с Vitotrol App, см. на сайте www.vitotrol-app.info.

Отличительные особенности:
- Доступ к режимам работы, заданным значениям и временным программам.
- Опрос информации об установке.
- Индикация текстовых сообщений.
- Автоматическая передача сообщений по электронной почте (для передачи сообщений через SMS или по факсу требуется интернет-служба **Устранение неисправностей Vitodata 100**).

Можно загрузить следующие приложения Vitotrol App для терминалов с операционными системами iOS из Apple Store и Android из Google Play:
- **Vitotrol Showcase App** (бесплатно): полноценное использование Vitotrol App без привязки к реальной отопительной установке.
- **Vitotrol App**: полноценное управление реальной отопительной установкой в сочетании с сервером Vitodata и Vitocom 100, тип LAN1 или Vitocom 200, тип LAN2.

►*Дополнительную информацию о Vitotrol App см. в Apple App Store, Google Play и на сайте www.vitotrol-app.info.*

Требования к системе:
- Отопительная установка с Vitocom 100, тип LAN1 или Vitocom 200, тип LAN2.
- Доступ в интернет.
- Смартфон или планшетный ПК со следующими операционными системами:
  - Apple iOS версии 6,0 и 7,0.
  - Google Android с версией от 4.0.

Указание!
Актуальный список терминалов, прошедших испытания с Vitotrol App, а также дополнительную информацию о требованиях к системе при использовании Vitotrol App см. на сайте www.vitotrol-app.info.

Комплект поставки:
- Интернет-служба для дистанционного контроля отопительных установок.

Интерфейс:
- Интернет.

Указания!
- *При использовании Vitotrol App в сочетании с сервером Vitodata необходимо соблюдать условия применения.*
- ►*Дополнительную информацию о регистрации и использовании Vitotrol App см. на сайте www.vitotrol-app.info.*
- *Телекоммуникационные расходы на передачу данных не включены в комплект поставки Vitotrol App и Vitodata. При использовании Vitotrol App и базового пакета Vitodata 100 плата за пользование не взимается. Дополнительные интернет-службы Vitodata требуют оплаты.*

Телекоммуникационная техника

Vitodata 100

Vitodata 100

Интернет-служба для дистанционного контроля всех отопительных контуров одной отопительной установки с контроллером Vitotronic в сочетании с **Vitocom 100, тип LAN1**, **Vitocom 200, тип LAN2** и **Vitocom 300, тип LAN3**.

Управление осуществляется через интернет-браузер с помощью пользовательского интерфейса Vitodata 100.

Пользовательский интерфейс Vitodata 100:
Отличительные особенности:
- Доступ к режимам работы, заданным значениям и временным программам.
- Опрос информации об установке.
- Индикация текстовых сообщений.
- Автоматическая передача сообщений по электронной почте (для передачи сообщений через SMS или по факсу требуется интернет-служба **Устранение неисправностей Vitodata 100**).

Требования к системе:
Управление через ПК/ноутбук:
- Минимальное разрешение экрана 1024x768 точек.
- Microsoft Internet Explorer версии 8 или 9 либо Mozilla Firefox версии 3 и выше.
- Доступ в интернет.

Управление через мобильные терминалы:
- Apple iPad с операционной системой iOS версии 6,0 и 7,0 и веб-браузером Safari.

Комплект поставки:
- Интернет-служба для дистанционного контроля отопительных установок.

Интерфейс:
- Интернет.

Указания!
- *При использовании Vitodata 100 необходимо соблюдать условия применения.*
- *Телекоммуникационные расходы на передачу данных не включены в комплект поставки Vitodata. При использовании базового пакета Vitodata 100 плата за пользование не взимается. Дополнительные интернет-службы Vitodata требуют оплаты.*
- Актуальную версию онлайн-руководства можно распечатать. Распечатанное руководство не входит в комплект поставки.
- *Дополнительную информацию о регистрации и использовании Vitodata 100 см. на сайте www.vitodata.info.*

Устранение неисправностей Vitodata 100
Плата за пользование интернет-службой "Устранение неисправностей Vitodata 100" для передачи сообщений через SMS и по факсу взимается на период 3 года.
Требуется только при использовании Vitodata 100.

Стоимость: 30 евро

Указание!
Пользование службой "Устранение неисправностей Vitodata 100" на период 3 года уже входит в комплект поставки приборов Vitocom 100, тип LAN1, Vitocom 200, тип LAN2 и Vitocom 300, тип LAN3.

Указание!
Регистрация отопительных установок для интернет-службы Vitodata 100 осуществляется на сайте www.vitodata100.com.

Телекоммуникационная техника

Vitodata 300

Vitodata 300

Интернет-служба для дистанционного управления, наладки и контроля отопительных установок с **Vitocom 200, тип LAN2** и **Vitocom 300, тип LAN3.**

Дистанционное управление:
- Доступ ко всем отопительным контурам, управление режимами работы, заданными значениями и временными программами

Дистанционная настройка:
- Конфигурирование параметров Vitocom и Vitotronic

Дистанционный контроль:
- Передача сообщений по электронной почте, через SMS или по факсу

Управление осуществляется через интернет-браузер с помощью пользовательского интерфейса Vitodata 300.

Пользовательский интерфейс Vitodata 300:
Отличительные особенности:
- Связь с Vitocom.
- Дистанционная настройка отопительной установки.
- Индикация текстовых сообщений и управление в рабочем журнале.
- Автоматическая передача сообщений через SMS, по электронной почте, по факсу.
- Автоматическая обработка сообщений посредством отдельного перечня действий для каждой отопительной установки.
- Индивидуальная настройка прав доступа для всех подключенных установок.
- Быстрый обзор графических схем установок.
- Управление установками и пользователями.
- Графическая визуализация данных тренда для оптимизации.
- Считывание показателей с подключенных счетчиков M-BUS.

Требования к системе:
Управление через ПК/ноутбук:
- Минимальное разрешение экрана 1024 x 768 точек.
- Доступ в интернет через DSL или GPRS.
- Microsoft Internet Explorer версии 8 или 9, Mozilla / Firefox версии 3 и выше.

Управление через мобильные терминалы:
- iPad с системой iOS версии 5.0 или 6.0 и веб-браузером Safari.
- Доступ в интернет через DSL.

Интерфейс:
- Интернет.

Указания!
- При использовании Vitodata 300 необходимо соблюдать условия применения.
- Дополнительную информацию о регистрации и использовании Vitodata 300 см. на сайте www.vitodata.info.
- Актуальную версию онлайн-руководства можно распечатать. Распечатанное руководство не входит в комплект поставки.
- Телекоммуникационные расходы на передачу данных не включены в комплект поставки Vitodata 300.

Плата за пользование
За пользование службой Vitodata 300 взимается оплата в следующем размере.

Однократный регистрационный сбор:
- **75 евро** за каждую отопительную установку

Ежегодная плата за пользование службой Vitodata 300 в сочетании с Vitocom 200 или 300:
- До 20 отопительных установок: **Стоимость: 110 евро**
- 21 отопительная установка и более: **Стоимость: 90 евро**

Указание!
Регистрация отопительных установок для интернет-службы Vitodata 300 осуществляется на сайте www.vitodata300.com.

Телекоммуникационная техника

Vitosoft 300

		MG N
Vitosoft 300, тип SID1 Программный инструмент для обслуживания, ввода в эксплуатацию и диагностики отопительных установок. Программа может использоваться для отопительных установок с подключенными отопительными контурами или без них. Со следующими теплогенераторами и контроллерами: ■ Напольные газовые или жидкотопливные котлы с контроллером Vitotronic. ■ Настенные и компактные котлы с контроллером Vitotronic. ■ Тепловые насосы с Vitotronic 200, тип WO1B, WO1C. **Области применения:** Vitosoft 300 обеспечивает выполнение следующих процедур и операций: ■ Простой и быстрый ввод в эксплуатацию. ■ Эффективная оптимизация отопительных установок. ■ Обширная диагностика при сервисном обслуживании. ■ Поддержка работ по техническому обслуживанию. **Отличительные особенности:** ■ Автоматическое определение конфигурации установки. ■ Сравнение параметров для быстрого определения измененных настроек установки. ■ Управление установкой для структурированной архивации данных. ■ Обширные возможности диагностики с функцией анализа трендов. ■ Параметризация всей конфигурации контроллера. ■ Электронный доступ к документации на прибор и к спискам запасных частей. ■ Протокол снятия данных. ■ Обновление через интернет. **Указание!** Для того чтобы всегда использовалась наиболее актуальная версия программы, Vitosoft 300 необходимо регулярно обновлять.	Z008373 **532,–**	№ заказа **евро**
Комплект поставки: ■ DVD-диск с ПО Vitosoft 300 и электронной документацией на прибор. ■ Возможность обновления ПО Vitosoft 300 и документации на оборудование в течение 5 лет. **Указания!** ■ Для регистрации ПО приложение Vitosoft 300 необходимо через интернет соединить с сервером обновлений. Дополнительную информацию см. на сайте www.vitosoft.info. ■ Актуальную версию онлайн-руководства можно распечатать. Распечатанное руководство не входит в комплект поставки. ■ По истечении 5 лет необходимо заново заказать ПО Vitosoft 300 для получения дальнейших обновлений.		

VITOSOFT 300

ServiceControl (тип SID1)
ПО для обслуживания, ввода в эксплуатацию и диагностики

Телекоммуникационная техника		
Vitosoft 300		MG N
Требования к системе: ПК/ноутбук со следующим оснащением: ■ Операционная система Windows XP, Windows Vista (32 бит), Windows 7, Windows 8. ■ Процессор Intel Core 2 Duo и выше. ■ Оперативная память (RAM) > 2 ГБ. ■ Память на жестком диске > 10 ГБ. ■ Минимальное разрешение экрана 1024 x 768. ■ MS Internet Explorer версии 7 (или выше). ■ Дисковод DVD. ■ Доступ в интернет (DSL или UMTS/HSDPA/LTE) для загрузки обновлений ПО. ■ USB-разъем для подключения к контроллеру Vitotronic. **Интерфейсы:** ■ USB-интерфейс для обслуживания, ввода в эксплуатацию и диагностики отопительных установок, для связи с контроллерами Vitotronic через Optolink.		
Vitosoft 300, тип SID1 - групповая лицензия для 3 пользователей Программный инструмент для ввода в эксплуатацию, диагностики и обслуживания отопительных установок. Характеристики, конфигурация установок и области применения аналогичны № заказа Z008373. Для использования Vitosoft 300 **максимум на 3** компьютерах (учитывайте требования к системе). Комплект поставки ■ 3 DVD-диска с ПО Vitosoft 300 и электронной документацией. ■ Обновления ПО Vitosoft 300 для **3** пользователей на протяжении 5 лет. **Указания!** ■ Для регистрации ПО приложение Vitosoft 300 необходимо через интернет соединить с сервером обновлений. Дополнительную информацию см. на сайте www.vitosoft.info. ■ Актуальную версию онлайн-руководства можно распечатать. Распечатанное руководство не входит в комплект поставки. ■ По истечении 5 лет необходимо заново заказать ПО Vitosoft 300 для получения дальнейших обновлений.	Z010429 **1.596,–**	№ заказа **евро**
Vitosoft 300, тип SID1 - групповая лицензия для 5 пользователей Программный инструмент для ввода в эксплуатацию, диагностики и обслуживания отопительных установок. Характеристики, конфигурация установок и области применения аналогичны № заказа Z008373. Для использования Vitosoft 300 **максимум на 5** компьютерах (учитывайте требования к системе). Комплект поставки ■ 5 DVD-дисков с ПО Vitosoft 300 и электронной документацией. ■ Обновления ПО Vitosoft 300 для **5** пользователей на протяжении 5 лет. **Указания!** ■ Для регистрации ПО приложение Vitosoft 300 необходимо через интернет соединить с сервером обновлений. Дополнительную информацию см. на сайте www.vitosoft.info. ■ Актуальную версию онлайн-руководства можно распечатать. Распечатанное руководство не входит в комплект поставки. ■ По истечении 5 лет необходимо заново заказать ПО Vitosoft 300 для получения дальнейших обновлений.	Z010430 **2.660,–**	№ заказа **евро**

Принадлежности		MG N
Диагностический адаптер Optolink/USB Соединительный кабель между USB-разъемом на ПК/ноутбуке и разъемом Optolink на контроллере теплогенератора, длина кабеля около 2 м.	7438374 **132,–**	№ заказа **евро**

5693164

Смесители отопительного контура, приварные		MG W
4-ходовой смеситель отопительного контура привариваемый		
4-ходовой смеситель отопительного контура DN 20 привариваемый	7237115 **183,–**	№ заказа **евро**
4-ходовой смеситель отопительного контура DN 25 привариваемый	7237142 **215,–**	№ заказа **евро**
4-ходовой смеситель отопительного контура DN 32 привариваемый	7237143 **234,–**	№ заказа **евро**
4-ходовой смеситель отопительного контура DN 40 привариваемый	7237144 **256,–**	№ заказа **евро**
4-ходовой смеситель отопительного контура DN 50 привариваемый	7237145 **283,–**	№ заказа **евро**
3-ходовой смеситель отопительного контура привариваемый		
3-ходовой смеситель отопительного контура DN 20 привариваемый	7071977 **183,–**	№ заказа **евро**
3-ходовой смеситель отопительного контура DN 25 привариваемый	7002777 **215,–**	№ заказа **евро**
3-ходовой смеситель отопительного контура DN 32 привариваемый	7002778 **234,–**	№ заказа **евро**
3-ходовой смеситель отопительного контура DN 40 привариваемый	7002779 **256,–**	№ заказа **евро**
3-ходовой смеситель отопительного контура DN 50 привариваемый	7036424 **283,–**	№ заказа **евро**
Смесители отопительного контура (с фланцами)		MG W
3-ходовой смеситель отопительного контура фланцевый PN 6		
3-ходовой смеситель отопительного контура DN 40 фланцевый PN 6 с рычагом смесителя	9522482 **267,–**	№ заказа **евро**
3-ходовой смеситель отопительного контура DN 50 фланцевый PN 6 с рычагом смесителя	9522483 **301,–**	№ заказа **евро**
3-ходовой смеситель отопительного контура DN 65 фланцевый PN 6	9522484 **378,–**	№ заказа **евро**
3-ходовой смеситель отопительного контура DN 80 фланцевый PN 6	9522485 **622,–**	№ заказа **евро**

Смесители отопительного контура (с фланцами)		MG W
3-ходовой смеситель отопительного контура DN 100 фланцевый PN 6	9522486 **1.018,–**	№ заказа **евро**
Смесители отопительного контура, привинчиваемые		MG W
4-ходовой смеситель отопительного контура привинчиваемый		
4-ходовой смеситель отопительного контура R ¾ привинчиваемый	7239540 **204,–**	№ заказа **евро**
4-ходовой смеситель отопительного контура R 1 привинчиваемый	7239541 **234,–**	№ заказа **евро**
4-ходовой смеситель отопительного контура R 1¼ привинчиваемый	7239542 **262,–**	№ заказа **евро**
Специальные смесители отопительного контура		MG W
Специальный 3-ходовой смеситель отопительного контура Также может использоваться для систем внутрипольного отопления.		
Специальный 3-ходовой смеситель отопительного контура R ½ Также может использоваться для систем внутрипольного отопления. Должны быть также заказаны монтажные детали, под пайку с внутренним Ø 15 или 18 мм или под резьбу R ½.	7338213 **177,–**	№ заказа **евро**
Специальный 3-ходовой смеситель отопительного контура R ¾ Также может использоваться для систем внутрипольного отопления. Должны быть также заказаны монтажные детали, под пайку с внутренним Ø 22 мм или под резьбу R ¾.	7338214 **210,–**	№ заказа **евро**
Специальный 3-ходовой смеситель отопительного контура R 1 Также может использоваться для систем внутрипольного отопления. Должны быть также заказаны монтажные детали, под пайку с внутренним Ø 28 мм или под резьбу R 1.	7338215 **237,–**	№ заказа **евро**
Монтажные детали для подключения под пайку, внутренний Ø 15 мм 1 комплект для специального 3-ходового смесителя отопительного контура.	7207284 **11,–**	№ заказа **евро**
Монтажные детали для подключения под пайку, внутренний Ø 18 мм 1 комплект для специального 3-ходового смесителя отопительного контура.	7338211 **12,–**	№ заказа **евро**
Монтажные детали для подключения под пайку, внутренний Ø 22 мм 1 комплект для специального 3-ходового смесителя отопительного контура.	7207285 **12,–**	№ заказа **евро**
Монтажные детали для подключения под пайку, внутренний Ø 28 мм 1 комплект для специального 3-ходового смесителя отопительного контура.	7207286 **19,–**	№ заказа **евро**
Монтажные детали для подключения под резьбу R ½ 1 комплект для специального 3-ходового смесителя отопительного контура.	7338229 **12,–**	№ заказа **евро**
Монтажные детали для подключения под резьбу R ¾ 1 комплект для специального 3-ходового смесителя отопительного контура.	7338230 **17,–**	№ заказа **евро**
Монтажные детали для подключения под резьбу R 1 1 комплект для специального 3-ходового смесителя отопительного контура.	7338231 **27,–**	№ заказа **евро**

Специальные смесители отопительного контура		MG W
Специальный 4-ходовой смеситель отопительного контура Также может использоваться для систем внутрипольного отопления.		
Специальный 4-ходовой смеситель отопительного контура R ½ Также может использоваться для систем внутрипольного отопления. Должны быть также заказаны монтажные детали, под пайку с внутренним Ø 15 или 18 мм или под резьбу R ½.	7338216 **190,–**	№ заказа **евро**
Специальный 4-ходовой смеситель отопительного контура R ¾ Также может использоваться для систем внутрипольного отопления. Должны быть также заказаны монтажные детали, под пайку с внутренним Ø 22 мм или под резьбу R ¾.	7338217 **237,–**	№ заказа **евро**
Специальный 4-ходовой смеситель отопительного контура R 1 Также может использоваться для систем внутрипольного отопления. Должны быть также заказаны монтажные детали, под пайку с внутренним Ø 28 мм или под резьбу R 1.	7338218 **266,–**	№ заказа **евро**
Монтажные детали для подключения под пайку, внутренний Ø 15 мм 1 комплект для специального 4-ходового смесителя отопительного контура.	7303303 **14,–**	№ заказа **евро**
Монтажные детали для подключения под пайку, внутренний Ø 18 мм 1 комплект для специального 4-ходового смесителя отопительного контура.	7338212 **17,–**	№ заказа **евро**
Монтажные детали для подключения под пайку, внутренний Ø 22 мм 1 комплект для специального 4-ходового смесителя отопительного контура.	7303304 **19,–**	№ заказа **евро**
Монтажные детали для подключения под пайку, внутренний Ø 28 мм 1 комплект для специального 4-ходового смесителя отопительного контура.	7303305 **33,–**	№ заказа **евро**
Монтажные детали для подключения под резьбу R ½ 1 комплект для специального 4-ходового смесителя отопительного контура.	7338208 **19,–**	№ заказа **евро**
Монтажные детали для подключения под резьбу R ¾ 1 комплект для специального 4-ходового смесителя отопительного контура.	7338209 **27,–**	№ заказа **евро**
Монтажные детали для подключения под резьбу R 1 1 комплект для специального 4-ходового смесителя отопительного контура.	7338210 **38,–**	№ заказа **евро**

► *Информацию об электроприводах смесителей см. на следующей странице.*

Принадлежности для контроллеров

Электроприводы смесителей и датчики

Электроприводы смесителей и датчики

Комплектующие контроллера отопительного контура

		MG W
Электропривод смесителя Для смесителей Viessmann DN 20 - 50 (привариваемые) и R ½ - R 1¼ (не для фланцевых смесителей). Без кабеля для электроподключения (обеспечивается заказчиком).	7450657 **269,–**	№ заказа **евро**
Электропривод смесителя (для фланцевых смесителей) Для смесителей Viessmann DN 40 и 50. Без кабеля для электроподключения (обеспечивается заказчиком).	9522487 **330,–**	№ заказа **евро**
Электропривод смесителя (для фланцевых смесителей) Для смесителей Viessmann DN 65 - 100. Без кабеля для электроподключения (обеспечивается заказчиком).	Z004344 **670,–**	№ заказа **евро**
Штекер 52 (3 шт.) Для электропривода смесителя.	7415057 **9,60**	№ заказа **евро**
Штекер 20 (3 шт.) Для насоса отопительного контура.	7415056 **10,–**	№ заказа **евро**

Датчики

		MG W
Накладной датчик температуры (NTC 10 кОм) ■ Для измерения температуры на поверхности трубы. ■ Без кабеля и штекера для электроподключения (обеспечивается заказчиком).	7452538 **84,–**	№ заказа **евро**
Накладной датчик температуры (NTC 10 кОм) ■ Для измерения температуры на поверхности трубы. ■ С соединительным кабелем (длина 5,8 м) и штекером.	7426463 **72,–**	№ заказа **евро**
Погружной датчик температуры (NTC 10 кОм) ■ Для измерения температуры в погружной гильзе. ■ С соединительным кабелем (длина 5,8 м) и штекером.	7544848 **84,–**	№ заказа **евро**
Погружная гильза Длина G1/2 x 100 мм, с зажимной скобой.	7816035 **26,–**	№ заказа **евро**
Погружная гильза Длина G1/2 x 150 мм, с зажимной скобой.	7817326 **26,–**	№ заказа **евро**
Штекер для датчиков (3 шт.) (2-полюсный).	7268274 **11,–**	№ заказа **евро**

Прочее

		MG W
Штекер 50 (3 шт.) Для подключения общего сигнала неисправности к Vitotronic 100 (тип GC1B).	7817232 **9,60**	№ заказа **евро**
Штекер 156 (3 шт.) Для внешних принадлежностей.	7818057 **9,60**	№ заказа **евро**

Терморегуляторы

Контроллер для управления по температуре помещения

		MG W
Vitotrol 100 (тип UTDB) ■ Регулятор температуры помещения ■ С релейным выходом (двухпозиционное регулирование) ■ Управление с помощью текстового меню ■ С цифровым таймером ■ С дневной и недельной программой ■ С 3 предварительно настроенными временными программами, возможность индивидуальной настройки ■ Автономное электропитание (от батарей 3 В)	Z007694 **207,–**	№ заказа **евро**
Vitotrol 100 (тип UTDB-RF) ■ Регулятор температуры помещения со встроенным радиопередатчиком и отдельным приемником с релейным выходом (двухпозиционное регулирование). ■ Управление с помощью текстового меню ■ С цифровым таймером ■ С дневной и недельной программой ■ С 3 предварительно настроенными временными программами, возможность индивидуальной настройки ■ Регулятор температуры помещения с питанием от батарей 3 В, приемник с питанием от сети 230 В	Z007695 **385,–**	№ заказа **евро**

Терморегуляторы / термореле

		MG W
Терморегулятор С погружной гильзой из нержавеющей стали G ½, длина 100 мм. Диапазон настройки: 30 - 80 °C	Z001886 **138,–**	№ заказа **евро**
Терморегулятор ■ С погружной гильзой из нержавеющей стали G ½, длина 150 мм. ■ Диапазон настройки: 30 - 80 °C	Z001888 **138,–**	№ заказа **евро**
Терморегулятор ■ С погружной гильзой из нержавеющей стали G ½, длина 200 мм. ■ Диапазон настройки: 30 - 80 °C	Z001887 **138,–**	№ заказа **евро**
Термореле / защитный ограничитель температуры ■ Для установки в емкостный водонагреватель. С двумя термостатическими системами. - Термореле (диапазон настройки: 30 - 110 °C). - Защитный ограничитель температуры (точка переключения 120 (110, 100, 95) °C. - С погружной гильзой из нержавеющей стали R ½, длина 200 мм.	7151990 **267,–**	№ заказа **евро**

Защитный ограничитель температуры

		MG W
Защитный ограничитель температуры ■ Для установки в емкостный водонагреватель. С термостатической системой. ■ Требуется, если на 1 м² площади поглотителя гелиоустановки приходится меньше 40 литров объема водонагревателя. Тем самым надежно предотвращается рост температуры в емкостном водонагревателе выше 95 °C. ■ С погружной гильзой из нержавеющей стали G ½, длина 200 мм.	Z001889 **138,–**	№ заказа **евро**
Защитный ограничитель температуры ■ Точка переключения 120 °C, возможность перенастройки на 110/100/95 °C. ■ С погружной гильзой из нержавеющей стали G ½, длина 150 мм.	Z001890 **138,–**	№ заказа **евро**

Терморегулятор для регулирования температуры воды в плавательном бассейне

		MG W
Терморегулятор Для управления температурой воды в плавательном бассейне. ■ С погружной гильзой из нержавеющей стали, длина 200 мм. ■ Диапазон настройки: 0 - 35 °C.	7009432 **361,–**	№ заказа **евро**

Жидкотопливные / газовые водогрейные котлы

21.1	**Vitoplex 100** 150 - 620 кВт	– однокотловая установка
	780 - 2 000 кВт	– многокотловая установка
21.2	**Vitoplex 200** 90 - 560 кВт	– однокотловая установка
	700 - 1 950 кВт	– многокотловая установка
21.3	**Vitoplex 300** 90 - 500 кВт	– однокотловая установка
	620 - 2 000 кВт	– многокотловая установка
21.4	Vitorond 100 80 - 100 кВт	– однокотловая установка
21.5	**Vitorond 200** 125 - 270 кВт	– однокотловая установка
		– многокотловая установка

5/2018
5829920

21

5829920

Vitoplex 100

Тип PV1

Водогрейный котел, работающий на жидком или газообразном топливе

Для работы с постоянной температурой котловой воды.

Допустимая температура подачи 115 °C

Допустимое избыточное давление в котле 5,0 бар

- Двухходовой водогрейный котел для работы на жидком/ газообразном топливе, с температурой подачи до 115 °C.
- Нормативный КПД: 88% (Hs)/ 94% (Hi).
- Термостатический контроллер Vitotronic 100 для однокотловой установки.
- Возможность дооснащения компонентами из программы поставок контроллеров Vitotronic для работы в многокотловой установке.
- Не требуется минимальный объемный расход теплоносителя.
- Высокая надежность и эксплуатационная безопасность за счет использования высококачественных материалов и современных методов сварки.

5/2018
5829990

21.1

Отопительная установка (однокотловая)

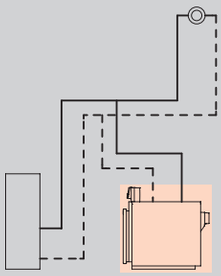

■ Однокотловая установка для режима эксплуатации с постоянной температурой подающей магистрали котлового контура

Варианты контроллеров

Vitotronic 100
Тип CC1E, для режима с постоянной температурой подающей магистрали котлового контура

■ для двухступенчатой или модулируемой горелки
■ с регулированием температуры емкостного водонагревателя
■ с кокпитом энергии

При использовании в однокотловых установках необходимо отдельно заказать датчик температуры емкостного водонагревателя:
Погружной датчик температуры (NTC 10 кОм)
№ заказа 7544848 **евро 84,–** **MG W**

► *Vitoplex 100 для многокотловых установок см. стр. 21.1-4.*

Комплект поставки:

■ Котловой блок с теплоизоляцией
■ Контроллер котлового контура
■ Установочная плита для горелки
■ Контрфланцы

Указание!
■ Допустимая максимальная температура подающей магистрали примерно на 15 K ниже температуры срабатывания защитного ограничителя температуры.
■ Условия эксплуатации и указания по проектированию для гидравлической стыковки водогрейного котла с системой см. в техническом паспорте.

	Номинальная мощность (кВт)								MG W
	150	200	250	310	410	500	620		
Котел с установочной плитой для монтажа горелки	PV10A01 **4.781,–**	PV10A02 **5.226,–**	PV10A03 **5.699,–**	PV10A04 **6.421,–**	PV10A05 **7.403,–**	PV10A06 **8.470,–**	PV10A07 **9.383,–**		№ заказа **евро**
Технические данные									
Длина	1350	1490	1490	1670	1840	1840	1940		мм
Ширина	800	800	880	880	950	950	1015		мм
Высота	1290	1290	1360	1360	1530	1530	1590		мм
Масса	415	460	525	580	790	845	1005		кг
Патрубок подсоединения дымохода	180	180	200	200	250	250	250		Ø мм

Отопительная установка	Варианты контроллеров
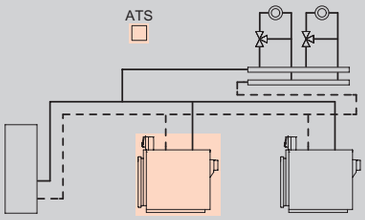 ■ макс. 8 водогрейных котлов	**Vitotronic 300** **Тип CM1E, для режима погодозависимой теплогенерации** **Vitoplex 100 с базовым оснащением для многокотловых установок.** ■ Интегрированная функция управления каскадом до 8 котлов управление максимум 2-мя отопительными контурами со смесителем ■ Раздельная настройка временных программ, кривых отопления, заданных значений температуры и режимов работы ■ Регулировка температуры емкостного водонагревателя ■ Информационный обмен через шину LON-BUS (телекоммуникационный модуль LON встроен в Vitotronic 300) ■ Встроенная система диагностики, кокпит энергии и другие функции
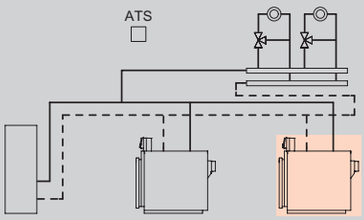 ■ макс. 8 водогрейных котлов	**Vitotronic 100** **Тип CC1E, для режима погодозависимой теплогенерации** **Для соединения с Vitotronic 300-K многокотловой установки** ■ Для каждого последующего водогрейного котла многокотловой установки ■ Для двухступенчатой или модулируемой горелки ■ С кокпитом энергии ■ Информационный обмен через шину LON-BUS Телекоммуникационный модуль LON следует заказывать вместе с водогрейным котлом. **Телекоммуникационный модуль LON с соединительным кабелем** № заказа Z003394 **286,– евро** **MG W**

Комплект поставки:

- Котловой блок с теплоизоляцией
- Контроллер котлового контура, комплект штекеров для подключения горелки
- Установочная плита для горелки
- Контрфланцы

Указание!

- Допустимая максимальная температура подающей магистрали примерно на 15 K ниже температуры срабатывания защитного ограничителя температуры.
- Условия эксплуатации и указания по проектированию для гидравлической стыковки водогрейного котла с системой см. в техническом паспорте.

	Номинальная мощность (кВт)							
	150	200	250	310	410	500	620	MG W
Котел с установочной плитой для монтажа горелки	PV10A15 **7.533,–**	PV10A16 **7.978,–**	PV10A17 **8.451,–**	PV10A18 **9.173,–**	PV10A19 **10.155,–**	PV10A20 **11.222,–**	PV10A21 **12.135,–**	№ заказа **евро**
Котел с установочной плитой для монтажа горелки	PV10A01 **4.781,–**	PV10A02 **5.226,–**	PV10A03 **5.699,–**	PV10A04 **6.421,–**	PV10A05 **7.403,–**	PV10A06 **8.470,–**	PV10A07 **9.383,–**	№ заказа **евро**
Технические данные								
Длина	1350	1490	1490	1670	1840	1840	1940	мм
Ширина	800	800	880	880	950	950	1015	мм
Высота	1290	1290	1360	1360	1530	1530	1590	мм
Масса	415	460	525	580	790	845	1005	кг
Патрубок подсоединения дымохода	180	180	200	200	250	250	250	Ø мм

21.1

Отдельные компоненты

Водогрейный котел Номинальная мощность (кВт)	150	200	250	310	410	500	620	MG W
Vitoplex 100 Котловой блок, теплоизоляция и дверь котла	PV10A67 **3.945,–**	PV10A68 **4.390,–**	PV10A69 **4.863,–**	PV10A70 **5.585,–**	PV10A71 **6.567,–**	PV10A72 **7.634,–**	PV10A73 **8.547,–**	№ заказа **евро**

Контроллеры Номинальная мощность (кВт)	150	200	250	310	410	500	620	MG W
Vitotronic 100, тип CC1E				Z015490 **836,–**				№ заказа **евро**
Vitotronic 200, тип CO1E				Z015491 **1.530,–**				№ заказа **евро**
Vitotronic 300, тип CM1E В отопительной установке (с водогрейными котлами в количестве до 8) один из водогрейных котлов должен быть оборудован контроллером Vitotronic 300, а остальные – контроллером Vitotronic 100.				Z015492 **2.811,–**				№ заказа **евро**
Телекоммуникационный модуль LON с соединительным кабелем (длина 7 м), требуется по одному для каждого Vitotronic 100 для информационного обмена с Vitotronic 300.				Z003394 **286,–**				

Указание!
Для водогрейного котла обязательно заказать дополнительно один из указанных выше контроллеров.

Указание!
Сумма отдельных цен соответствует стоимости водогрейных котлов в комплекте с контроллером.

5829990

Газовая вентиляторная горелка Номинальная мощность водогрейного котла (кВт)	150	200	250	310	410	500	620	MG V
Газовая горелка Weishaupt, Тип WG 20 N/1-C, исп. ZM-LN ■ природный газ LL ■ газовая арматура R1" давление подключения газа 20 - 150 мбар	7740118 **4.038,–**	–						№ заказа **евро**
Газовая горелка Weishaupt, Тип WG 30 N/1-C, исп. ZM-LN ■ природный газ LL ■ газовая арматура R1" давление подключения газа 20 - 150 мбар	–	7740119 **4.982,–**		–				№ заказа **евро**
Газовая горелка Weishaupt, Тип WG 40 N/1-A, исп. ZM-LN ■ природный газ LL ■ газовая арматура R1" давление подключения газа 30 - 150 мбар	–			7740120 **5.580,–**		–		№ заказа **евро**
Газовая горелка Weishaupt, Тип WM-G 10/2-A, исп. ZM ■ природный газ LL ■ газовая арматура R3/4" давление подключения газа 120 - 300 мбар	–					7740121 **9.656,–**	–	№ заказа **евро**
Газовая горелка Weishaupt, Тип WM-G 10/3-A, исп. ZM ■ природный газ LL ■ регулятор давления газа R 3/4" давление подключения газа 190 - 300 мбар	–						7740122 **9.576,–**	№ заказа **евро**

5829990

VITOPLEX 100

Вентиляторные горелки
фирмы Weishaupt
150 до 620 кВт

21.1

Горелка комбинированная Номинальная мощность водогрейного котла (кВт)	150	200	250	310	410	500	620	MG V
Горелка комбинированная Тип WGL 30 N/1-C, исп. ZM	7740139 **9.284,–**	7740141 **9.284,–**	7740143 **9.284,–**	–				№ заказа **евро**
давление подключения газа	20 - 150	20 - 150	25 - 150					**мбар**
Горелка комбинированная Тип WGL 40 N/1-A, исп. ZM	–			7740145 **9.904,–**	7740148 **9.906,–**	–		№ заказа **евро**
давление подключения газа				30 - 150	40 - 150			**мбар**
Горелка комбинированная Тип WM-GL 10/2-A, исп. ZM-T	–					7740150 **15.057,–**	–	№ заказа **евро**
давление подключения газа						120 - 300		**мбар**
Горелка комбинированная Тип WM-GL 10/3-A, исп. ZM-T	–						7740151 **15.906,–**	№ заказа **евро**
давление подключения газа							190 - 300	**мбар**

5829990

Газовая вентиляторная горелка Номинальная мощность водогрейного котла (кВт)	150	200	250	310	410	500	620	MG V
Газовая горелка Elco, Vectron VG2.210 DP, KL давление подключения газа 20 - 100 мбар	ZK03284 **2.452,–**	–						№ заказа **евро**
Газовая горелка Elco, Vectron VG2.210 DP, KL давление подключения газа 100 - 300 мбар	ZK03285 **2.292,–**	–						№ заказа **евро**
Газовая горелка Elco, Vectron VG3.290 DP, KL давление подключения газа 20 - 100 мбар	–	ZK03286 **2.779,–**		–				№ заказа **евро**
Газовая горелка Elco, Vectron VG3.290 DP, KL давление подключения газа 100 - 300 мбар	–	ZK03287 **2.603,–**		–				№ заказа **евро**
Газовая горелка Elco, Vectron VG4.460 DP, KN давление подключения газа 20 - 100 мбар	–			ZK03288 **3.175,–**	–			№ заказа **евро**
Газовая горелка Elco, Vectron VG4.460 DP, KN давление подключения газа 100 - 300 мбар	–			ZK03289 **2.999,–**	–			№ заказа **евро**
Газовая горелка Elco, Vectron VG4.610 DP, KN давление подключения газа 20 - 100 мбар	–				ZK03290 **3.367,–**		–	№ заказа **евро**
Газовая горелка Elco, Vectron VG4.610 DP, KN давление подключения газа 100 - 300 мбар	–				ZK03291 **3.191,–**		–	№ заказа **евро**
Газовая горелка Elco, Vectron VG5.950 DP R, KN давление подключения газа 20 - 100 мбар	–						ZK03292 **5.129,–**	№ заказа **евро**
Газовая горелка Elco, Vectron VG5.950 DP R, KN давление подключения газа 200 - 300 мбар	–						ZK03293 **4.677,–**	№ заказа **евро**

5829990

VITOPLEX 100

Вентиляторные горелки
фирмы ELCO
150 до 620 кВт

Горелка комбинированная Номинальная мощность водогрейного котла (кВт)	150	200	250	310	410	500	620	MG V
Горелка комбинированная Vectron VGL05.700 DP, KM давление подключения газа 20 - 100 мбар	–					ZK03335 **7.423,–**		№ заказа **евро**
Горелка комбинированная Vectron VGL05.700 DP, KM давление подключения газа 150 - 300 мбар	–					ZK03336 **6.971,–**		№ заказа **евро**

Ограничитель давления Номинальная мощность водогрейного котла (кВт)	150	200	250	310	410	500	620	MG W
Ограничитель давления Для отключения вентиляторной горелки при проблемах с дымоходом котла *Должен быть дополнительно заказан*	ZK04015 **83,–**							N заказа **евро**

5829990

Принадлежности

Водогрейный котел	Номинальная мощность (кВт)							MG W
	150	200	250	310	410	500	620	
Приспособление для чистки котла	7174514 **42,–**			7174512 **47,–**			7174513 **49,–**	№ заказа **Евро**
1 комплект звукопогло-щающих подкладок котла	7196314 **315,–**			7226127 **242,–**	7196319 **640,–**			№ заказа **Евро**
Группа безопасности ■ с предохранительным клапаном (3 бар), манометром и воздухоотводчиком ■ с теплоизоляцией.	7143783 **163,–**		**–**					№ заказа **Евро**
Мембранный предохранительный клапан Давление срабатывания **3 бар.**	**–**		G 1¼ G 1½ 9572991 **77,–**		G 1½ G 2 9572992 **165,–**		**–**	Подключение Сброс № заказа **Евро** MG V
Давление срабатывания **4 бар.**	G 1¼ G 1½ 7452612 **161,–**				G 1½ G 2 7437805 **354,–**			Подключение Сброс № заказа **Евро**
Контрфланцы для подающей и обратной магистрали котла с уплотнениями	Комплект поставки				Комплект поставки			№ заказа **Евро**

5829990

Принадлежности

Водогрейный котел	Номинальная мощность (кВт)							MG W
	150	200	250	310	410	500	620	
Ограничитель уровня воды ■ используется в качестве устройства контроля заполненности котлового блока водой ■ для монтажа в подающую магистраль	9529050 **452,–**							№ заказа **Евро**
Ограничитель максимального давления[*1] 0,5 - 6 бар **TÜV SDB.00-331**	–				7438025 **425,–**			№ заказа **евро**
Ограничитель минимального давления[*2] **TÜV SDB.00-330**	–				7438030 **300,–**			№ заказа **евро**
Арматурный стержень с манометром для подключения ограничителя максимального давления и отдельным патрубком для дополнительного защитного ограничителя давления.	7188380 **297,–**							№ заказа **Евро**
Комплект для замены сепаратора паровой/жидкой фазы[*3] ■ защитный ограничитель температуры **DIN STB 116904** ■ погружная гильза G ½, длина 150 мм. ■ защитный ограничитель давления (ограничитель максимального давления 0,5 - 6 бар) **TÜV SDB.00-331**	–				Z009429 **563,–**			№ заказа **евро**

*[*1] В многокотловых установках необходим для каждого водогрейного котла*
*[*2] Рекомендуется на установках с температурами подачи выше 100 °C, на многокотловых установках требуется по одному устройству на установку*
*[*3] Согласно EN 12828 для водогрейных котлов мощностью свыше 200 кВт сепаратор паровой/жидкой фазы не требуется, если дополнительно встраиваются защитный ограничитель температуры и защитный ограничитель давления (ограничитель макс. давления)*

Принадлежности	Номинальная мощность (кВт)							
	150	200	250	310	410	500	620	
Горелка								MG W
Плита горелки без отверстий	7151378 компл. поставки			7151379 компл. поставки			7184926 компл. поставки	№ заказа **Евро**
Прочее								MG N
Коробка для сервисной документации Защитная коробка, серебристого цвета для папки сервисной документации и сопроводительной документацей установки. Для крепления на котле или на стене.	7334502 **8,90**							№ заказа **Евро**

Отопительный контур

Комплект подмешивающего устройства	Номинальная мощность (кВт)							MG W
	150	200	250	310	410	500	620	
Комплект подмешивающего устройства ■ для монтажа на патрубках подающей и обратной магистралей. ■ проставка между подающей и обратной магистралями и соединительные трубы. ■ обратный клапан ■ накладной датчик температуры. ■ подмешивающий насос	с подмешивающим насосом Wilo							
	ZK00929 **659,–**	ZK00906 **659,–**		ZK00908 **1.244,–**	ZK00930 **1.409,–**		ZK00931 **1.454,–**	№ заказа **Евро**
	с подмешивающим насосом Grundfos							
	ZK00932 **712,–**	ZK00913 **712,–**		–	–		–	№ заказа **Евро**

Смеситель

Смеситель отопительного контура и специальный смеситель внутрипольного отопления	Исполнения, № заказа и цены см. в регистре 18 "Контроллеры отопительных контуров".

Принадлежности	Варианты контроллеров		
	Vitotronic 100 Тип CC1E		
Прочее			MG W
Вспомогательный контактор ■ 4 размыкающих контакта ■ 4 замыкающих контакта	7814681 **156,–**		№ заказа **евро**
Ответные штекеры 41 **и** 90 необходимы при использовании горелки заказчика без ответных штекеров	7408790 **16,–**		№ заказа **евро**

Принадлежности	Варианты контроллеров		
	Vitotronic 100 Тип CC1E		
Датчики			MG W
Накладной датчик температуры (NTC 10 кОм) ■ Для измерения температуры на поверхности трубы. ■ С соединительным кабелем (длина 5,8 м) и штекером.	7426463 **72,–**		№ заказа **евро**
Погружной датчик температуры (NTC 10 кОм) ■ Для измерения температуры в погружной гильзе. ■ С соединительным кабелем (длина 5,8 м) и штекером.	7544848 **84,–**		№ заказа **евро**
Погружная гильза Длина G1/2 x 100 мм, с зажимной скобой.	7816035 **26,–**		№ заказа **евро**
Погружная гильза Длина G1/2 x 150 мм, с зажимной скобой.	7817326 **26,–**		№ заказа **евро**

VITOPLEX 100

Принадлежности для контроллеров (однокотловые установки)

Принадлежности	Варианты контроллеров		
	Vitotronic 100 тип CC1E		
Датчики			MG W
Погружная гильза из нержавеющей стали R ½, длина 200 мм. Входит в комплект поставки емкостных водонагревателей Viessmann.	7819693 **52,–**		№ заказа **евро**
Датчик температуры уходящих газов (NTC 20 кОм) ■ Для индикации и контроля предельных значений. ■ С соединительным кабелем (длина 3,5 м) и штекером.	7452531 **145,–**		№ заказа **евро**

► *Информацию о управлении дополнительными отопительными контурами и соединениях Vitotronic водогрейного котла с контроллером отопительного контура см. в регистре 18.*

Прочее			MG W
Адаптер для внешних предохранительных устройств (абонент шины KM-BUS) Для подключения 4 дополнительных предохранительных устройств (например, устройство контроля заполненности котлового блока водой, ограничители минимального и максимального давления) (Возможны макс. 2 адаптера для 7 предохранительных устройств.)	7164404 **268,–**		№ заказа **евро**

Принадлежности	Варианты контроллеров		
	Vitotronic 100 тип CC1E		
Расширение функциональных возможностей			MG W
Модуль расширения EA1 Модуль расширения функциональных возможностей в корпусе для настенного монтажа. С помощью входов и выходов обеспечивается реализация до 5 функций: **1 аналоговый вход (0 - 10 В).** ■ Установка заданного значения температуры котловой воды. **3 цифровых входа** ■ Внешнее переключение режима работы для отопительных контуров 1 - 3 при использовании контроллера для погодозависимой теплогенерации. ■ Внешняя блокировка с общим сигналом неисправности. ■ Внешние сигналы неисправности ■ Кратковременное включение циркуляционного насоса ГВС при использовании контроллера для погодозависимой теплогенерации. **1 релейный выход (беспотенциальное реле с переключающим контактом)** ■ Управление магистральным насосом на тепловой пункт ■ Сигнализирование пониженного режима для одного отопительного контура.	7452091 **191,–**		№ заказа **евро**
Телекоммуникационная техника			MG Y
Vitocom 100, тип LAN1, с телекоммуникационным модулем Для дистанционного управления отопительными установками через Интернет IP-сети (LAN) с использованием DSL-маршрутизатора. Компактное устройство для настенного монтажа. ■ Для управления установкой с помощью **Vitotrol App** через сервер Vitodata. Для настройки режимов работы, заданных значений и временных программ для макс. 3 отопительных контуров одной отопительной установки. ■ Для управления установкой с помощью **Vitodata 100** для настройки режимов работы, заданных значений и временных программ во всех отопительных контурах одной отопительной установки. Комплект поставки: ■ Vitocom 100, тип LAN1, с разъемом LAN. ■ Телекоммуникационный модуль ■ Соединительные кабели для LAN и телекоммуникационного модуля.	Z011224 **313,–**		№ заказа **евро**

Принадлежности	Варианты контроллеров		
	Vitotronic 100 тип CC1E		
Расширение функциональных возможностей			MG Y
Vitocom 300 Для удаленного контроля, дистанционного управления и регулировки отопительных установок через IP-сети (LAN). ■ Для управления установкой с помощью **Vitodata 100** через сервер Vitodata. Для настройки режимов работы, заданных значений, программы отпуска, временных программ и кривой отопления для всех отопительных контуров одной отопительной установки. ■ Для управления установкой с помощью **Vitodata 300** через сервер Vitodata. Для настройки режимов работы, заданных значений, программы отпуска, временных программ, кривой отопления и параметров конфигурации для всех отопительных контуров максимум 5 отопительных установок. Отслеживание изменения параметров во времени и интеграция счетчиков по шине M-BUS. Для монтажа в распределительном шкафу.			
Vitocom 300, тип LAN3 с телекоммуникационным модулем LON Связь через Интернет и IP-сеть (LAN) с использованием DSL-маршрутизатора. Для установки на DIN-рейке. В составе пакета: ■ Vitocom 300, тип LAN3 с LAN-подсоединением. ■ Телекоммуникационный модуль LON для установки в контроллер Vitotronic. ■ Соединительные кабели для LAN и телекоммуникационного модуля. ■ Корпус для настенного монтажа (2-рядный).	Z011399 **1.399,–**		№ заказа **евро**

Принадлежности	Варианты контроллеров	
	Vitotronic 100 Тип CC1E	
Телекоммуникационная техника		MG W
Телекоммуникационный модуль LON представляет собой электронную плату для информационного обмена с дополнительными контроллерами отопительных контуров Vitotronic 200-H	7172173 **246,–**	№ заказа **евро**
Соединительный кабель для информационного обмена между контроллерами Первый Vitotronic 200-H должен быть соединен с контроллером водогрейного котла. Дополнительный Vitotronic 200-H подсоединить к предыдущему Vitotronic 200-H. Для подсоединения мы поставляем в качестве принадлежностей при прокладке на расстояние: – до 7 м: 1 соединительный кабель LON, № для заказа 7143495 – 7 - 14 м: 2 соединительных кабеля LON, № для заказа 7143495, и 1 муфта LON № для заказа 7143496 – свыше 14 м: 1 соединительный штекер LON, № для заказа 7199251, (2 шт.) и соединение с кабелем заказчика. – свыше 14 м: 2 соединительных кабеля LON, № для заказа 7143495, штепсельные розетки LON № для заказа 7171784, (2 шт.) и соединение с кабелем заказчика.		
Соединительный кабель LON для информационного обмена между контроллерами ■ 7,0 м длиной. ■ со штекерами RJ 45.	7143495 **40,–**	№ заказа **евро**
Муфта LON (RJ 45) Для удлинения соединительного кабеля LON.	7143496 **25,–**	№ заказа **евро**
Соединительный штекер LON (RJ 45; 2 шт.) Для подключения к кабелю заказчика.	7199251 **52,–**	№ заказа **евро**
Штепсельная розетка LON (RJ 45; 2 шт.) CAT 6, для подключения кабеля заказчика	7171784 **62,–**	№ заказа **евро**
Оконечное сопротивление (2 шт.) Для оконечной нагрузки системной шины на свободных концах должно быть установлено по одному оконечному сопротивлению.	7143497 **8,50**	№ заказа **евро**

VITOPLEX 100

Принадлежности для контроллеров (многокотловые установки)

Принадлежности	Варианты контроллеров: Vitotronic 100 тип CC1E	Vitotronic 300 тип CM1E		MG W
Устройства дистанционного управления				
Vitotrol 200A (абонент шины KM-BUS) Настройка для одного отопительного контура: ■ Заданное значение температуры помещения и режим работы ■ Режим вечеринки и экономный режим ■ Дисплей для индикации значений наружной температуры и температуры помещения, а также режимов работы ■ Датчик температуры помещения для управления по температуре помещения (только для одного отопительного контура со смесителем) Если Vitotrol 200A используется для управления по температуре помещения, то устройство должно быть размещено в **основном жилом помещении** (типовом жилом помещении).	–	Z008341 **139,–**		№ заказа **евро**
Vitotrol 300A (абонент шины KM-BUS) Настройки для одного, двух или трех отопительных контуров: ■ Заданное значение температуры помещения и пониженное заданное значение температуры помещения, температура воды в контуре ГВС, режимы работы и программа отпуска, а также режим вечеринки и экономный режим. ■ Временная программа для отопительных контуров, емкостного водонагревателя и циркуляционного насоса ГВС. ■ Дисплей с подсветкой для индикации значений наружной температуры, температуры помещения, режимов работы и текстовых сообщений. ■ Датчик температуры помещения для управления по температуре помещения (только для одного отопительного контура со смесителем) Если Vitotrol 300A используется для управления по температуре помещения, то устройство должно быть размещено в **основном жилом помещении** (типовом жилом помещении). Необходимо заказать датчик температуры помещения, № заказа 7438537, если Vitotrol 300A не может быть размещен в подходящем месте для измерения температуры помещения.	–	Z008342 **260,–**		№ заказа **евро**
Датчики				
Датчик температуры помещения (NTC 10 кОм, в дополнение к Vitotrol 300A) Используется, если не удается установить Vitotrol 300A в подходящем месте для измерения температуры помещения.	–	7438537 **76,–**		№ заказа **евро**
Накладной датчик температуры (NTC 10 кОм) ■ Для измерения температуры на поверхности трубы. ■ С соединительным кабелем (длина 5,8 м) и штекером.	7426463 **72,–**			№ заказа **евро**
Погружной датчик температуры (NTC 10 кОм) ■ Для измерения температуры в погружной гильзе. ■ С соединительным кабелем (длина 5,8 м) и штекером.	7544848 **84,–**			№ заказа **евро**
Погружная гильза Длина G1/2 x 100 мм, с зажимной скобой.	7816035 **26,–**			№ заказа **евро**
Погружная гильза Длина G1/2 x 150 мм, с зажимной скобой.	7817326 **26,–**			№ заказа **евро**

5829990

Принадлежности	Варианты контроллеров			
	Vitotronic 100 тип CC1E	Vitotronic 300 тип CM1E		
Датчики				MG W
Датчик температуры уходящих газов (NTC 20 кОм) ■ Для индикации и контроля предельных значений. ■ С соединительным кабелем (длина 3,5 м) и штекером.	7452531 **145,–**	**–**		№ заказа **евро**
Модуль расширения для контроллера отопительного контура				MG W
Модуль расширения для 2-го и 3-го отопительного контура Электронная плата для установки в Vitotronic Для управления двумя отопительными контурами со смесителем. ■ С подключениями для электроприводов смесителей, датчиков температуры подачи (NTC 10 кОм) и насосов отопительного контура. ■ Штекер электропривода смесителя и насоса для каждого отопительного контура.	**–**	комплект поставки		№ заказа **евро**
Комплектующие управления отопительным контуром				MG W
Комплект привода смесителя Для одного отопительного контура со смесителем, с кабелями и штекерами. ■ Электропривод смесителя с соединительным кабелем (длина 4,0 м) для смесителей Viessmann DN 20 - 50, R ½ - 1¼ (кроме фланцевых смесителей) и штекером. ■ Датчик температуры подающей магистрали в виде накладного датчика (NTC 10 кОм), с соединительным кабелем (длина 5,8 м) и штекером. ■ Штекер для насоса отопительного контура.	**–**	7441998 **349,–**		№ заказа **евро**
Электропривод смесителя для фланцевого смесителя Кабельные соединения с контроллером выполняет заказчик. Для смесителей Viessmann DN 40 - 100. ►См. регистр 18.				
Погружной терморегулятор Термостатный ограничитель максимальной температуры для системы внутрипольного отопления. ■ С соединительным кабелем (длина 4,2 м) и штекером. ■ С погружной гильзой R ½ x 200 мм из нержавеющей стали.	**–**	7151728 **188,–**		№ заказа **евро**
Накладной терморегулятор Термостатный ограничитель максимальной температуры для системы внутрипольного отопления. С соединительным кабелем (длина 4,2 м) и штекером.	**–**	7151729 **148,–**		№ заказа **евро**
Прочее				MG W
Адаптер для внешних предохранительных устройств (абонент шины KM-BUS) Для подключения 4 дополнительных предохранительных устройств (например, устройство контроля заполненности котлового блока водой, ограничители минимального и максимального давления) (Возможны макс. 2 адаптера для 7 предохранительных устройств.)	7164404 **268,–**	**–**		№ заказа **евро**

VITOPLEX 100

Принадлежности для контроллеров (многокотловые установки)

Принадлежности	Варианты контроллеров			
	Vitotronic 100 тип CC1E	Vitotronic 300 тип CM1E		
Прочее				MG W
Вспомогательный контактор Контактор в компактном корпусе. С 4 размыкающими и 4 замыкающими контактами. С клеммной колодкой для кабеля заземления. Номинальный ток: AC1 16 A, AC3 9 A. Напряжение катушки: 230 В/50 Гц.	7814681 **156,–**			№ заказа **евро**
Ответные штекеры 41 **и** 90 Для подключения горелки заказчика **без** ответных штекеров.	7408790 **16,–**	**–**		№ заказа **евро**
Комплект для монтажа в шкафу управления Для установки панели управления Vitotronic в дверь шкафа управления, при монтаже контроллера Vitotronic в шкафу управления. ■ Монтажная рамка для установки панели управления в переднюю дверь шкафа управления. ■ Заглушка для установки в контроллер. ■ Соединительный кабель (длина 5 м). ■ Угловой штекер для соединительного кабеля.	**–**	7452236 **112,–**		№ заказа **евро**
Расширение функциональных возможностей				MG W
Модуль расширения EA1 Модуль расширения функциональных возможностей в корпусе для настенного монтажа. С помощью входов и выходов обеспечивается реализация до 5 функций: **1 аналоговый вход (0 - 10 В).** ■ Установка заданного значения температуры котловой воды. **3 цифровых входа** ■ Внешнее переключение режима работы для отопительных контуров 1 - 3 при использовании контроллера для погодозависимой теплогенерации. ■ Внешняя блокировка с общим сигналом неисправности. ■ Внешние сигналы неисправности ■ Кратковременное включение циркуляционного насоса ГВС при использовании контроллера для погодозависимой теплогенерации. **1 релейный выход (беспотенциальное реле с переключающим контактом)** ■ Управление магистральным насосом на тепловой пункт ■ Сигнализирование пониженного режима для одного отопительного контура.	**–**	7452091 **191,–**		№ заказа **евро**

Принадлежности	Варианты контроллеров		
	Vitotronic 100 тип CC1E	Vitotronic 300 тип CM1E	
Телекоммуникационная техника			MG W
Vitocom 300 Для удаленного контроля, дистанционного управления и настройки отопительных установок через IP-сети (LAN). ■ Для управления установкой с помощью **Vitodata 100** через сервер Vitodata. Для настройки режимов работы, заданных значений, программы отпуска, временных программ и кривой отопления для всех отопительных контуров одной отопительной установки. ■ Для управления установкой с помощью **Vitodata 300** через сервер Vitodata. Для настройки режимов работы, заданных значений, программы отпуска, временных программ, кривой отопления и параметров конфигурации для всех отопительных контуров максимум 5 отопительных установок. Отслеживание изменения параметров во времени и интеграция счетчиков по шине M-BUS. Для монтажа в распределительном шкафу.			
Vitocom 300, тип LAN3 Связь через Интернет и IP-сеть (LAN) с использованием DSL-маршрутизатора. Для установки на DIN-рейке. В составе пакета: ■ Vitocom 300, тип LAN3 с LAN-подсоединением. ■ Соединительные кабели для LAN и телекоммуникационного модуля. ■ Корпус для настенного монтажа (2-рядный).		Z011555 **1.153,–**	№ заказа **евро** MG Y
Соединительный кабель LON для обмена данными между контроллерами ■ Длина 7,0 м (возможность удлинения с использованием еще одного кабеля). ■ Со штекерами RJ 45.	7143495 **40,–**		№ заказа **евро**
Муфта LON, RJ 45 Для удлинения соединительного кабеля LON.	7143496 **25,–**		№ заказа **евро**
Соединительный штекер LON, RJ 45 Для подключения к кабелю заказчика **общей длиной свыше 14 м**. 2 шт.	7199251 **52,–**		№ заказа **евро**
Соединительная розетка LON, RJ 45 Для прокладки кабеля заказчика (CAT 6) под штукатуркой или в кабельном канале, при **прокладке на расстояние свыше 14 метров** (соединение розетки LON с контроллером с помощью кабеля LON). 2 шт.	7171784 **62,–**		№ заказа **евро**
Оконечное сопротивление (2 шт.) Для оконечной нагрузки системной шины на свободных концах должно быть установлено по одному оконечному сопротивлению **Входят в комплект поставки.**	7143497 **8,50**		№ заказа **евро**

► *Информацию о телекоммуникационной технике см. в регистре 18 и в инструкции по проектированию коммуникационных систем*

Vitoplex 100

Тип PV1B

Водогрейный котел для работы на жидком и газообразном топливе

Для работы в режиме с постоянной температурой котловой воды.

Допустимая температура подачи (= соответствует температуре срабатывания защитного ограничителя температуры) до 115 °C

Допустимое рабочее давление 6 бар

- Двухходовой водогрейный котел для работы на жидком и газообразном топливе с температурой подачи до 115 °C проверенного качества фирмы Viessmann.
- Нормативный КПД: 88% (H_s)/ 94% (H_i).
- Термостатический контроллер Vitotronic 100 для однокотловой установки.
- Возможность дооснащения компонентами из программы поставки контроллеров Vitotronic для работы в многокотловой установке.
- Нет ограничений по минимальному расходу теплоносителя.
- Высокая надежность и эксплуатационная безопасность за счет использования высококачественных материалов и современных методов сварки.

5/2018
5583909

Отопительная установка

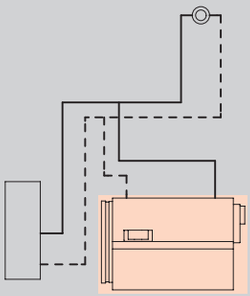

■ Однокотловая установка для режима эксплуатации с постоянной температурой котловой воды

Варианты контроллеров

Vitotronic 100
Тип CC1E, для режима работы с постоянной температурой подачи

■ Электронный контроллер котлового контура
■ Для двухступенчатой или модулируемой горелки
■ С регулировкой температуры емкостного водонагревателя
■ С кокпитом энергии

При использовании в однокотловых установках необходимо отдельно заказать датчик температуры емкостного водонагревателя:
Погружной датчик температуры (NTC 10 кОм)
№ заказа 7544848 **евро 84,– MG W**

Комплект поставки:

■ Котловой блок с теплоизоляцией
■ Контроллер котлового контура
■ Дверца котла
■ Плита горелки
■ Кабель горелки ■ Контрфланцы

Указание!
■ Максимальная достижимая температура подачи примерно на 15 K (градусов Кельвина) ниже температуры срабатывания защитного ограничителя температуры.
■ Указания по эксплуатации и проектированию гидравлической обвязки см. в техническим паспорте.

Варианты горелок Топливо	Номинальная мощность (кВт) 780	950	1120	1350	1700	2000		MG W
Водогрейный котел с дверцей для монтажа соответствующей горелки Для работы на жидком и газообразном топливе	PV1B073 **10.597,–**	PV1B074 **11.027,–**	PV1B075 **14.159,–**	PV1B076 **16.165,–**	PV1B077 **19.119,–**	PV1B078 **19.995,–**		№ заказа **евро**
Технические данные								
Длина	2147	2147	2377	2457	2649	2939		мм
Ширина	1425	1425	1425	1525	1625	1625		мм
Высота	1690	1690	1690	1920	1970	1970		мм
Масса	1375	1420	1655	2120	2525	2885		кг
Патрубок подключения дымохода	300	300	300	350	400	400		Ø мм

Отопительная установка	Контроллер

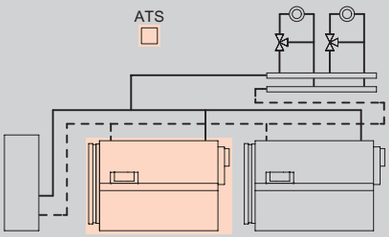

■ макс. 8 водогрейных котлов

Vitotronic 300
Тип CM1E, для режима погодозависимой теплогенерации

Vitoplex 100 с базовым оснащением для многокотловых установок.

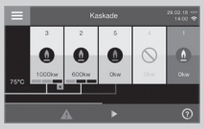

- Интегрированная функция управления каскадом до 8 котлов управление максимум 2-мя отопительными контурами со смесителем
- Раздельная настройка временных программ, кривых отопления, заданных значений температуры и режимов работы
- Регулировка температуры емкостного водонагревателя
- Информационный обмен через шину LON-BUS (телекоммуникационный модуль LON встроен в Vitotronic 300)
- Встроенная система диагностики, кокпит энергии и другие функции

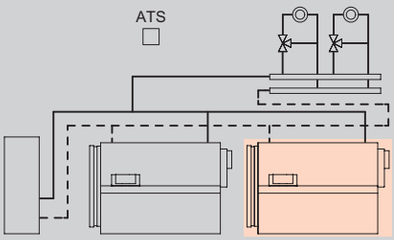

■ макс. 8 водогрейных котлов

Vitotronic 100
Тип CC1E, для режима погодозависимой теплогенерации

Для соединения с Vitotronic 300-K многокотловой установки

- Для каждого последующего водогрейного котла многокотловой установки
- Электронный контроллер котлового контура
- Для двухступенчатой или модулируемой горелки
- С кокпитом энергии
- Информационный обмен через шину LON-BUS

Телекоммуникационный модуль LON следует заказывать вместе с водогрейным котлом.
Телекоммуникационный модуль LON с соединительным кабелем
№ заказа Z003394 **286,– евро MG W**

Комплект поставки:

- Котловой блок с теплоизоляцией
- Контроллер котлового контура, с кабелем и штекером
- Дверца котла
- Плита горелки
- Кабель горелки
- Контрфланцы

Указание!
- Максимальная достижимая температура подачи примерно на 15 K (градусов Кельвина) ниже температуры срабатывания защитного ограничителя температуры.
- Указания по эксплуатации и проектированию гидравлической обвязки см. в техническим паспорте.

Варианты горелок Топливо	Номинальная мощность (кВт) 780	950	1120	1350	1700	2000	MG W
Водогрейный котел с дверцей для монтажа соответствующей горелки Для работы на жидком и газообразном топливе	PV1B085 **13.349,–**	PV1B086 **13.779,–**	PV1B087 **16.911,–**	PV1B088 **18.917,–**	PV1B089 **21.871,–**	PV1B090 **22.747,–**	№ заказа **евро**
Водогрейный котел с дверцей для монтажа соответствующей горелки Для работы на жидком и газообразном топливе	PV1B073 **10.597,–**	PV1B074 **11.027,–**	PV1B075 **14.159,–**	PV1B076 **16.165,–**	PV1B077 **19.119,–**	PV1B078 **19.995,–**	№ заказа **евро**

Технические данные							
Длина	2147	2147	2377	2457	2649	2939	мм
Ширина	1425	1425	1425	1525	1625	1625	мм
Высота	1690	1690	1690	1920	1970	1970	мм
Масса	1375	1420	1655	2120	2525	2885	кг
Патрубок подключения дымохода	300	300	300	350	400	400	Ø мм

21.1

Отдельные компоненты

Водогрейный котел Номинальная тепловая мощность водогрейного котла (кВт)	780	950	1120	1350	1700	2000	MG W
Vitoplex 100 Котловой блок, теплоизоляция и дверь котла	PV1B109 **9.711,–**	PV1B110 **10.141,–**	PV1B111 **13.273,–**	PV1B112 **15.279,–**	PV1B113 **18.233,–**	PV1B114 **19.109,–**	№ заказа **евро**

Контроллеры Номинальная тепловая мощность водогрейного котла (кВт)	780	950	1120	1350	1700	2000	MG W
Vitotronic 100, тип CC1E	Z015490 **836,–**						№ заказа **евро**
Vitotronic 200, тип CO1E	Z015491 **1.530,–**						№ заказа **евро**
Vitotronic 300, тип CM1E	Z015492 **2.811,–**						№ заказа **евро**
Телекоммуникационный модуль LON с соединительным кабелем (длина 7 м), требуется по одному для каждого Vitotronic 100 для информационного обмена с Vitotronic 300.	Z003394 **286,–**						

Указание!
Для водогрейного котла обязательно заказать дополнительно один из указанных выше контроллеров.

Указание!
Сумма отдельных цен соответствует стоимости водогрейных котлов в комплекте с контроллером.

5583909

Газовая вентиляторная горелка **Номинальная тепловая мощность водогрейного котла (кВт)**	780	950	1120	1350	1700	2000	MG V
Газовая горелка Weishaupt, Тип WM-G10/3-A, исп. ZM ■ природный газ LL ■ регулятор давления газа R3/4" давление подключения газа 270 - 300 мбар	7740123 **9.811,–**	–					№ заказа **евро**
Газовая горелка Weishaupt, Тип WM-G10/4-A, исп. ZM ■ природный газ LL ■ регулятор давления газа R1" давление подключения газа 165 - 300 мбар	–	7740124 **10.194,–**	–				№ заказа **евро**
Газовая горелка Weishaupt, Тип WM-G20/2-A, исп. ZM ■ природный газ LL ■ регулятор давления газа R1" давление подключения газа 215 - 300 мбар	–		7740127 **13.200,–**	–			№ заказа **евро**
Газовая горелка Weishaupt, Тип WM-G20/2-A, исп. ZM ■ природный газ LL ■ регулятор давления газа R1 1/2" давление подключения газа 115 - 300 мбар	–			7740128 **13.513,–**	–		№ заказа **евро**
Газовая горелка Weishaupt, Тип WM-G20/3-A, исп. ZM ■ природный газ LL ■ регулятор давления газа R1 1/2" давление подключения газа 175 - 300 мбар	–				7740130 **15.250,–**	–	№ заказа **евро**
Газовая горелка Weishaupt, Тип WM-G20/3-A, исп. ZM ■ природный газ LL ■ регулятор давления газа R2" давление подключения газа 90 - 300 мбар	–					7740131 **15.934,–**	№ заказа **евро**

VITOPLEX 100

Вентиляторные горелки
фирмы Weishaupt
780 до 2000 кВт

Горелка комбинированная Номинальная тепловая мощность водогрейного котла (кВт)	780	950	1120	1350	1700	2000	MG V
Горелка комбинированная Тип WM-GL10/3-A, исп. ZM-T	7740152 **16.270,–**	–					№ заказа **евро**
давление подключения газа	270 - 300						**мбар**
Горелка комбинированная Тип WM-GL10/4-A, исп. ZM-T	–	7740154 **17.109,–**	–				№ заказа **евро**
давление подключения газа		165 - 300					**мбар**
Горелка комбинированная Тип WM-GL20/2-A, исп. ZM-T	–		7740156 **19.280,–**	7740157 **19.608,–**	–		№ заказа **евро**
давление подключения газа			215 - 300	115 - 300			**мбар**
Горелка комбинированная Тип WM-GL30/1-A, исп. ZM-T	–				7740159 **27.268,–**	7740160 **27.990,–**	№ заказа **евро**
давление подключения газа					180 - 300	90 - 300	**мбар**

5583909

Газовая вентиляторная горелка **Номинальная тепловая мощность водогрейного котла (кВт)**	**780**	**950**	**1120**	**1350**	**1700**	**2000**	**MG V**
Газовая горелка Elco, Vectron VG5.950 DP R, KM давление подключения газа 30 - 50 мбар	ZK03294 **6.648,–**	–					№ заказа **евро**
Газовая горелка Elco, Vectron VG5.950 DP R, KM давление подключения газа 100 - 300 мбар	ZK03295 **5.031,–**	–					№ заказа **евро**
Газовая горелка Elco, Vectron VG5.1200 DP R, KM давление подключения газа 35 - 50 мбар	–	ZK03296 **6.962,–**	–				№ заказа **евро**
Газовая горелка Elco, Vectron VG5.1200 DP R, KM давление подключения газа 115 - 300 мбар	–	ZK03297 **5.345,–**	–				№ заказа **евро**
Газовая горелка Elco, Vectron VG6.1600 DP R, KN давление подключения газа 30 - 50 мбар	–		ZK03298 **7.726,–**	ZK03300 **9.284,–**	–		№ заказа **евро**
Газовая горелка Elco, Vectron VG6.1600 DP R, KN давление подключения газа 110 - 300 мбар	–		ZK03299 **6.104,–**		–		№ заказа **евро**
Газовая горелка Elco, Vectron VG6.2100 DP R, KM давление подключения газа 35 - 50 мбар	–				ZK03301 **9.888,–**	–	**№ заказа** **евро**
Газовая горелка Elco, Vectron VG6.2100 DP R, KM давление подключения газа 250 - 300 мбар	–				ZK03302 **6.708,–**	–	**№ заказа** **евро**
Газовая горелка Elco, EK-EV06.2400 G-E, KN давление подключения газа 30 - 50 мбар	–					ZK03303 **13.840,–**	**№ заказа** **евро**
Газовая горелка Elco, EK-EV06.2400 G-E, KN давление подключения газа 150 - 300 мбар	–					ZK03304 **11.747,–**	**№ заказа** **евро**

VITOPLEX 100

Вентиляторные горелки
фирмы ELCO
780 до 2000 кВт

Горелка комбинированная Номинальная тепловая мощность водогрейного котла (кВт)	780	950	1120	1350	1700	2000	MG V
Горелка комбинированная Elco Vectron VGL05.1000 DP, KM давление подключения газа 35 - 50 мбар	ZK03337 **9.122,–**	–					№ заказа **евро**
Горелка комбинированная Elco Vectron VGL05.1000 DP, KM давление подключения газа 150 - 300 мбар	ZK03338 **7.440,–**	–					№ заказа **евро**
Горелка комбинированная Elco Vectron VGL06.1600 DP, KN давление подключения газа 30 - 50 мбар	–	ZK03339 **11.319,–**		–			№ заказа **евро**
Горелка комбинированная Elco Vectron VGL06.1600 DP, KN давление подключения газа 100 - 300 мбар	–	ZK03340 **9.680,–**		–			№ заказа **евро**
Горелка комбинированная Elco Vectron VGL06.2100 DP, KN давление подключения газа 35 - 50 мбар	–			ZK03341 **13.586,–**	–		№ заказа **евро**
Горелка комбинированная Elco Vectron VGL06.2100 DP KN давление подключения газа 180 - 300 мбар	–			ZK03342 **10.340,–**	–		№ заказа **евро**
Горелка комбинированная Elco EK-EV06.2400 GL-EZ3/BT300, KN давление подключения газа 30 - 50 мбар	–				ZK03343 **18.900,–**		№ заказа **евро**
Горелка комбинированная Elco EK-EV06.2400 GL-EZ3/BT300, KN давление подключения газа 115 - 300 мба	–				ZK03344 **16.807,–**		№ заказа **евро**

Ограничитель давления Номинальная тепловая мощность водогрейного котла (кВт)	780	950	1120	1350	1700	2000	MG W
Ограничитель давления Для отключения вентиляторной горелки при проблемах с дымоходом котла *Должен быть дополнительно заказан*	ZK04015 **83,–**						N заказа **евро**

5583909

Принадлежности

Водогрейный котел Диапазон номинальной тепловой мощности (кВт)	780	950	1120	1350	1700	2000	MG V
Инструмент для чистки	7243295 **41,–**		ZK01419 **28,–**		ZK01420 **28,–**	7243297 **41,–**	№ заказа **евро** MG W
1 комплект звукопоглощающих подкладок котла	7196318 **501,–**			7196321 **692,–**	7196322 **723,–**		№ заказа **евро** MG W
Мембранный предохранительный клапан ■ Давление срабатывания **3 бар.** ■ Соединительный патрубок DN 50. ■ Отвод DN 80. ■ Без болтов и уплотнения.	9548183 **920,–**		**–**				№ заказа **евро**
Мембранный предохранительный клапан ■ Давление срабатывания **3 бар.** ■ Соединительный патрубок DN 65. ■ Отвод DN 100. ■ Без болтов и уплотнения.	**–**		9548184 **1.574,–**				№ заказа **евро**
Мембранный предохранительный клапан ■ Давление срабатывания **4 бар**. ■ Соединительный патрубок DN 50. ■ Отвод DN 80. ■ Без болтов и уплотнения.	9548193 **920,–**		**–**				№ заказа **евро**
Мембранный предохранительный клапан ■ Давление срабатывания **4 бар**. ■ Соединительный патрубок DN 65. ■ Отвод DN 100. ■ Без болтов и уплотнения.	**–**		9548194 **1.574,–**				№ заказа **евро**
Мембранный предохранительный клапан ■ Давление срабатывания **6 бар**. ■ Соединительный патрубок DN 50. ■ Отвод DN 80. ■ Без болтов и уплотнения.	9548203 **920,–**		**–**				№ заказа **евро**
Мембранный предохранительный клапан ■ Давление срабатывания **6 бар**. ■ Соединительный патрубок DN 65. ■ Отвод DN 100. ■ Без болтов и уплотнения.	**–**		9548204 **1.574,–**				№ заказа **евро**

21.1

Принадлежности

Водогрейный котел

Диапазон номинальной тепловой мощности (кВт)	780	950	1120	1350	1700	2000	MG W
Ограничитель уровня воды ■ Используется в качестве устройства контроля заполненности котлового блока водой. ■ Для монтажа в подающую магистраль отопительного контура котла вне водогрейного котла.	9529050 **452,–**						№ заказа **евро**
Ограничитель максимального давления, 0 - 6 бар В многокотловых установках требуется для каждого водогрейного котла. 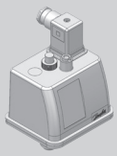	7438025 **425,–**						№ заказа **евро**
Ограничитель минимального давления, 0 - 6 бар *Требуется для каждого водогрейного котла в качестве замены устройства контроля заполненности котлового блока водой (EN 12828).* 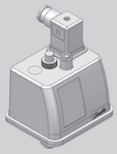	7438030 **300,–**						№ заказа **евро**
Арматурный стержень с манометром Для монтажа ограничителя максимального давления и ограничителя минимального давления (2 свободных подключения).	7188380 **297,–**						№ заказа **евро**
Комплект для замены сепаратора паровой/жидкой фазы ■ Защитный ограничитель температуры ■ Погружная гильза G ½ × 150 мм длиной ■ Защитный ограничитель давления (ограничитель максимального давления на избыточное давление от 0 до 6 бар)	Z009429 **563,–**						№ заказа **евро**

Прочее

Диапазон номинальной тепловой мощности (кВт)	780	950	1120	1350	1700	2000	MG N
Коробка для сервисной документации ■ Коробка для хранения папки с сервисной документацией установки ■ Для крепления на котле или на стене ■ Серебристого цвета	7334502 **8,90**						№ заказа **евро**

Трубы системы

Диапазон номинальной тепловой мощности (кВт)	780	950	1120	1350	1700	2000	
Труба дымохода ►№ заказа и цены см. "Трубы дымохода и принадлежности"							

5583909

Принадлежности

Смесители

Диапазон номинальной тепловой мощности (кВт)	780	950	1120	1350	1700	2000
Смесители отопительных контуров и специальные смесители для систем внутрипольного отопления ►*Исполнения, № заказа и цены см. в регистре 18*						

5583909

Принадлежности для контроллера (однокотловые установки)

Принадлежности	Варианты контроллеров	
	Vitotronic 100 Тип CC1E	
Датчики		MG W
Датчик температуры уходящих газов (NTC 20 кОм) ■ Для индикации и контроля предельных значений ■ Соединительный кабель (длина 3,5 м) и штекер.	7452531 **145,–**	№ заказа **евро**
Погружной датчик температуры (NTC 10 кОм) ■ Для измерения температуры в погружной гильзе ■ Соединительный кабель (длиной 5,8 м) и штекер	7544848 **84,–**	№ заказа **евро**
Погружная гильза из нержавеющей стали R ½, длина 200 мм. Входит в комплект поставки емкостных водонагревателей Viessmann.	7819693 **52,–**	№ заказа **евро**
Накладной датчик температуры (NTC 10 кОм) ■ Для измерения температуры на поверхности трубы ■ Соединительный кабель (длиной 5,8 м) и штекер	7426463 **72,–**	№ заказа **евро**
Погружная гильза G 1/2 x 100 мм длиной, с зажимной скобой	7816035 **26,–**	№ заказа **евро**
Погружная гильза G 1/2 x 150 мм длиной, с зажимной скобой	7817326 **26,–**	№ заказа **евро**
Прочее		MG W
Адаптер для внешних предохранительных устройств (абонент шины KM-BUS) Для подключения 4 дополнительных предохранительных устройств (например, устройство контроля заполненности котлового блока водой, ограничители минимального и максимального давления). (Возможны макс. 2 адаптера для 7 предохранительных устройств.)	7164404 **268,–**	№ заказа **евро**
Вспомогательный контактор Контактор в компактном корпусе ■ с 4 размыкающими и 4 замыкающими контактами ■ с клеммной колодкой для кабеля заземления Номинальный ток: AC1 16 A, AC3 9 A. Напряжение катушки: 230 В/50 Гц.	7814681 **156,–**	№ заказа **евро**
Ответные штекеры 41 и 90 Для подключения горелки заказчика **без** ответных штекеров.	7408790 **16,–**	

5583909

Принадлежности	Варианты контроллеров		
	Vitotronic 100 Тип CC1E		
Расширение функциональных возможностей			**MG W**
Модуль расширения EA1 Модуль расширения функциональных возможностей в корпусе для настенного монтажа. С помощью входов и выходов обеспечивается реализация до 5 функций: **1 аналоговый вход (от 0 до 10 В)** ■ Установка заданного значения температуры котловой воды **3 цифровых входа** ■ Внешнее переключение режима работы для отопительных контуров 1 - 3 при использовании контроллера для погодозависимой теплогенерации ■ Внешняя блокировка с общим сигналом неисправности ■ Внешние сигналы о неисправности ■ Кратковременный режим работы циркуляционного насоса контура ГВС при использовании контроллера для погодозависимой теплогенерации **1 переключающий выход (беспотенциальное реле с переключающим контактом)** ■ Управление магистральным насосом на тепловой пункт ■ Сигнализация пониженного режима для одного отопительного контура		7452091 **191,–**		№ заказа **евро**
Телекоммуникационная техника			**MG Y**
Vitocom 100, тип LAN1 с телекоммуникационным модулем Для дистанционного управления отопительными установками через Интернет и IP-сети (LAN) с использованием DSL-маршрутизатора. Компактное устройство для настенного монтажа. ■ Для управления установкой с помощью **Vitotrol App** через сервер Vitodata. Для настройки режимов работы, заданных значений и временных программ для макс. 3 отопительных контуров одной отопительной установки. ■ Для управления установкой с **Vitodata 100** для настройки режимов работы, заданных значений и временных программ для всех отопительных контуров в одной отопительной установке. Комплект поставки: ■ Vitocom 100, тип LAN1 с подключением LAN ■ телекоммуникационный модуль для установки в контроллер Vitotronic ■ соединительные кабели для LAN и телекоммуникационного модуля		Z011224 **313,–**		№ заказа **евро**

VITOPLEX 100

Принадлежности для контроллера (однокотловые установки)

Принадлежности	Варианты контроллеров		
	Vitotronic 100 Тип CC1E		
Телекоммуникационная техника			MG W
Vitocom 300, тип LAN3 с телекоммуникационным модулем LON Для контроля, управления и дистанционной настройки отопительных установок через IP-сети (LAN). ■ Для управления установкой с помощью **Vitodata 100** через сервер Vitodata. Для настройки режимов работы, заданных значений, программы отпуска, временных программ и кривой отопления для всех отопительных контуров отопительной установки. ■ Для управления установкой с помощью **Vitodata 300** через сервер Vitodata. Для настройки режимов работы, заданных значений, программы отпуска, временных программ, кривой отопления и параметров конфигурации для всех отопительных контуров в максимум 5 отопительных установках. Отслеживание изменения параметров во времени и привязка тепломеров по шине MBUS. Пакет, в составе которого: ■ Vitocom 300, тип LAN3 с подключением LAN ■ телекоммуникационный модуль LON для установки в контроллер Vitotronic ■ соединительные кабели для LAN и телекоммуникационного модуля ■ корпус для настенного (2-рядного) монтажа Для шинного монтажа.	Z011399 **1.399,–**		№ заказа **евро** MG Y
Соединительный кабель LON для обмена данными между контроллерами ■ Длина 7 м (с возможностью однократного удлинения) ■ Штекеры RJ 45	7143495 **40,–**		№ заказа **евро**
Муфта LON, RJ 45 Для удлинения соединительного кабеля LON	7143496 **25,–**		№ заказа **евро**
Соединительный штекер LON, RJ 45 (2 шт.) Для подключения к кабелю заказчика при **прокладке на расстояние свыше 14 м**	7199251 **52,–**		№ заказа **евро**

5583909

Принадлежности	Варианты контроллеров		
	Vitotronic 100 Тип CC1E		
Телекоммуникационная техника			MG W
Розетка LON, RJ 45 (2 шт.) Для прокладки кабеля заказчика (CAT 6) под штукатуркой или в кабельном канале, при **прокладке на расстояние свыше 14 м** (подключение розетки LON к контроллеру посредством соединительного кабеля LON)	7171784 **62,–**		№ заказа **евро**
Телекоммуникационный модуль LON Электронная плата для установки в контроллер для обмена данными через системную шину LON фирмы Viessmann.	7172173 **246,–**		№ заказа **евро**
Оконечное сопротивление (2 шт.) Для оконечной нагрузки системной шины на свободных концах должно быть установлено по одному оконечному сопротивлению.	7143497 **8,50**		№ заказа **евро**

VITOPLEX 100

Принадлежности контроллеров (многокотловые установки)

Принадлежности	Варианты контроллеров			
	Vitotronic 100 Тип CC1E	Vitotronic 300 тип CM1E		
Модуль расширения контроллера отопительного контура				MG W
Расширение для 2-го и 3-го отопительного контура Электронная плата для установки в Vitotronic Для управления двумя отопительными контурами со смесителем. ■ С подключениями для электроприводов смесителей, датчиков температуры подачи (NTC 10 кОм) и насосов отопительного контура. ■ Штекер для моторов смесителей и насосов для каждого отопительного контура..	–	комплект поставки		№ заказа **евро**
Принадлежности для управления отопительными контурами				MG W
Комплект привода смесителя Для одного отопительного контура со смесителем, с кабелем и штекером ■ Электропривод смесителя с соединительным кабелем (длина 4 м) для смесителей Viessmann DN 20 - 50, R ½ - 1¼ (кроме фланцевых смесителей) и штекером ■ Датчик температуры подачи в виде накладного датчика температуры (NTC 10 кОм) с соединительным кабелем (длина 5,8 м) и штекером ■ Штекер для насоса отопительного контура	–	7441998 **349,–**		№ заказа **евро**
Электропривод смесителя для фланцевого смесителя ■ Для обеспечиваемого заказчиком кабельного соединения с контроллером ■ Для смесителей Viessmann DN 40 - 100 ►см. регистр 18				
Погружной терморегулятор Термостатный ограничитель максимальной температуры для системы внутрипольного отопления ■ Соединительный кабель (длина 4,2 м) и штекер ■ Погружная гильза R ½ x 200 мм из нержавеющей стали	–	7151728 **188,–**		№ заказа **евро**
Накладной терморегулятор Термостатный ограничитель максимальной температуры для системы внутрипольного отопления ■ Соединительный кабель (длина 4,2 м) и штекер	–	7151729 **148,–**		№ заказа **евро**
Датчики				MG W
Накладной датчик температуры (NTC 10 кОм) ■ Для измерения температуры на поверхности трубы ■ Соединительный кабель (длиной 5,8 м) и штекер		7426463 **72,–**		№ заказа **евро**
Погружной датчик температуры (NTC 10 кОм) ■ Для измерения температуры в погружной гильзе ■ Соединительный кабель (длиной 5,8 м) и штекер		7544848 **84,–**		№ заказа **евро**
Погружная гильза G 1/2 x 100 мм длиной, с зажимной скобой		7816035 **26,–**		№ заказа **евро**
Погружная гильза G 1/2 x 150 мм длиной, с зажимной скобой		7817326 **26,–**		№ заказа **евро**
Датчик температуры уходящих газов (NTC 20 кОм) ■ Для индикации и контроля предельных значений ■ Соединительный кабель (длина 3,5 м) и штекер.		7452531 **145,–**	–	№ заказа **евро**

5583909

Принадлежности	Варианты контроллеров			
	Vitotronic 100 Тип CC1E	Vitotronic 300 тип CM1E		
Устройства дистанционного управления				MG W
Датчик температуры помещения (NTC 10 кОм) В корпусе для настенного монтажа *В качестве дополнения к Vitotrol 300A* *Используется, если не удается установить Vitotrol 300A в подходящем месте для измерения температуры помещения.*	–	7438537 **76,–**		№ заказа **евро**
Vitotrol 200A (абонент шины KM-BUS) Для настройки одного отопительного контура: ■ Заданное значение температуры помещения и режим работы ■ Режим вечеринки и экономный режим ■ Дисплей для индикации значений наружной температуры и температуры помещения, а также режимов работы ■ Датчик температуры помещения для управления по температуре помещения (только для одного отопительного контура со смесителем) Если Vitotrol 200A используется для управления по температуре помещения, то устройство должно быть размещено в **основном жилом помещении** (типовом помещении).	–	Z008341 **139,–**		№ заказа **евро**
Vitotrol 300A (абонент шины KM-BUS) Настройки для одного, двух или трех отопительных контуров: ■ Заданное значение температуры помещения и пониженное заданное значение температуры помещения, температура воды в контуре ГВС, режимы работы и программа отпуска, а также режим вечеринки и экономный режим ■ Временная программа для отопительных контуров, емкостного водонагревателя и циркуляционного насоса контура ГВС ■ Дисплей с подсветкой для индикации значений наружной температуры, температуры помещения, режимов работы и текстовых сообщений ■ Датчик температуры помещения для управления по температуре помещения (только для одного отопительного контура со смесителем) Если Vitotrol 300A используется для управления по температуре помещения, то устройство должно быть размещено в **основном жилом помещении** (типовом помещении). Необходимо заказать датчик температуры помещения, № заказа 7438537, если Vitotrol 300A не может быть размещен в подходящем месте для измерения температуры помещения.	–	Z008342 **260,–**		№ заказа **евро**

Принадлежности	Варианты контроллеров			
	Vitotronic 100 Тип CC1E	Vitotronic 300 тип CM1E		
Прочее				MG W
Адаптер для внешних предохранительных устройств (абонент шины KM-BUS) Для подключения 4 дополнительных предохранительных устройств (например, устройство контроля заполненности котлового блока водой, ограничители минимального и максимального давления). (Возможны макс. 2 адаптера для 7 предохранительных устройств.)	7164404 **268,–**	**–**		№ заказа **евро**
Вспомогательный контактор Контактор в компактном корпусе ■ с 4 размыкающими и 4 замыкающими контактами ■ с клеммной колодкой для кабеля заземления Номинальный ток: AC1 16 A, AC3 9 A. Напряжение катушки: 230 В/50 Гц.	7814681 **156,–**			№ заказа **евро**
Ответные штекеры 41 и 90 Для подключения горелки заказчика **без** ответных штекеров.	7408790 **16,–**	**–**		№ заказа **евро**

Принадлежности	Варианты контроллеров			
	Vitotronic 100 Тип CC1E	Vitotronic 300 тип CM1E		
Расширение функциональных возможностей				MG W
Модуль расширения EA1 Модуль расширения функциональных возможностей в корпусе для настенного монтажа. С помощью входов и выходов обеспечивается реализация до 5 функций: **1 аналоговый вход (от 0 до 10 В)** ■ Установка заданного значения температуры котловой воды **3 цифровых входа** ■ Внешнее переключение режима работы для отопительных контуров 1 - 3 при использовании контроллера для погодозависимой теплогенерации ■ Внешняя блокировка с общим сигналом неисправности ■ Внешние сигналы о неисправности ■ Кратковременный режим работы циркуляционного насоса контура ГВС при использовании контроллера для погодозависимой теплогенерации **1 переключающий выход (беспотенциальное реле с переключающим контактом)** ■ Управление магистральным насосом на тепловой пункт ■ Сигнализация пониженного режима для одного отопительного контура	–	7452091 **191,–**		№ заказа **евро**
Телекоммуникационная техника				MG W
Vitocom 300, тип LAN3 Для контроля, управления и дистанционной настройки отопительных установок через IP-сети (LAN). ■ Для управления установкой с помощью **Vitodata 100** через сервер Vitodata. Для настройки режимов работы, заданных значений, программы отпуска, временных программ и кривой отопления для всех отопительных контуров отопительной установки. ■ Для управления установкой с помощью **Vitodata 300** через сервер Vitodata. Для настройки режимов работы, заданных значений, программы отпуска, временных программ, кривой отопления и параметров конфигурации для всех отопительных контуров в максимум 5 отопительных установках. Отслеживание изменения параметров во времени и привязка тепломеров по шине MBUS. Пакет, в составе которого: ■ Vitocom 300, тип LAN3 с подключением LAN ■ соединительные кабели для LAN и телекоммуникационного модуля ■ корпус для настенного (2-рядного) монтажа Для шинного монтажа.	Z011555 **1.153,–**			№ заказа **евро** MG Y
Соединительный кабель LON для обмена данными между контроллерами ■ Длина 7 м (с возможностью однократного удлинения) ■ Штекеры RJ 45	7143495 **40,–**			№ заказа **евро**
Муфта LON, RJ 45 Для удлинения соединительного кабеля LON	7143496 **25,–**			№ заказа **евро**
Соединительный штекер LON, RJ 45 (2 шт.) Для подключения к кабелю заказчика при **прокладке на расстояние свыше 14 м**	7199251 **52,–**			№ заказа **евро**

5583909

VITOPLEX 100

Принадлежности контроллеров (многокотловые установки)

Принадлежности	Варианты контроллеров		
	Vitotronic 100 Тип CC1E	Vitotronic 300 тип CM1E	
Телекоммуникационная техника			MG W
Розетка LON, RJ 45 (2 шт.) Для прокладки кабеля заказчика (CAT 6) под штукатуркой или в кабельном канале, при **прокладке на расстояние свыше 14 м** (подключение розетки LON к контроллеру посредством соединительного кабеля LON)	7171784 **62,–**		№ заказа **евро**
Оконечное сопротивление (2 шт.) для подключения системной шины на свободных концах должно быть установлено по одному оконечному сопротивлению **Входят в комплект поставки.**			

5583909

Vitoplex 200

Тип SX2A

Низкотемпературный водогрейный котел, работающий на жидком или газообразном топливе

Для работы с переменной температурой теплоносителя.

Допустимое рабочее давление 4 бар

Допустимая температура подачи 115 °C

- Экономичный и экологичный режим работы с переменной температурой теплоносителя.
- Нормативный КПД при работе на жидком топливе: 89 % (H_s)/95 % (H_i).
- Опциональный теплообменник уходящих газов/воды из нержавеющей стали обеспечивает высокий КПД благодаря использованию теплоты конденсации.
- Котел с низкой теплонапряженностью камеры сгорания гарантирует низкий уровень выбросов вредных веществ при сгорании топлива.
- Интегрированная пусковая схема "Therm-Control" упрощает гидравлическую стыковку котла с системой, что позволяет отказаться как от подмешивающего насоса, так и от комплекта повышения температуры обратной магистрали.
- При мощности до 300 кВт устройство контроля заполненности котлового блока водой не требуется.
- Благодаря компактной конструкции облегчается подача котла на место установки и обеспечивается экономия места при монтаже, что является важным фактором при модернизации.
- В программе поставок имеются жидкотопливные/газовые вентиляторные горелки Vitoflame 100 мощностью до 270 кВт.
- Простой в использовании контроллер Vitotronic с графической и текстовой индикацией.

5829991 5/2018

Отопительная установка	Контроллер
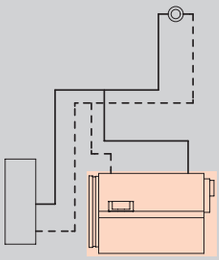 ■ Однокотловая установка для режима эксплуатации с постоянной температурой теплоносителя	**Vitotronic 100** **Тип CC1E, для режима с постоянной температурой подачи** ■ для двухступенчатой или модулируемой горелки ■ с регулировкой температуры емкостного водонагревателя ■ с кокпитом энергии При использовании в однокотловых установках необходимо отдельно заказать датчик температуры емкостного водонагревателя. **Погружной датчик температуры (NTC 10 кОм)** № заказа 7544848 **84,– евро MG W**
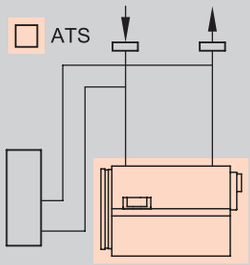 ■ Однокотловая установка для режима эксплуатации с переменной температурой теплоносителя ■ Однокотловая установка и 1 или 2 отопительных контура со смесителем	**Vitotronic 200** **Тип CO1E, для режима погодозависимой теплогенерации** **Для управления макс. двумя отопительными контурами со смесителем.** ■ погодозависимое цифровое программное управление котловым и отопительным контурами ■ цифровой таймер с суточными и недельными режимами работы ■ для двухступенчатой или модулируемой горелки ■ раздельная настройка временных программ, кривых отопления, заданных значений температуры и режимов работы ■ регулировка температуры воды по датчику температуры емкостного водонагревателя ■ интегрированная система диагностики, кокпит энергии и другие функции ■ возможность обмена данными через LON-BUS Для отопительных контуров со смесителем необходим модуль расширения для 2-го и 3-го отопительного контура (электронная плата для установки в контроллер) **Модуль расширения для 2-го и 3-го отопительного контура** № заказа 7164403 **447,– евро MG W** Для каждого **отопительного контура со смесителем** требуется модуль расширения. **Комплект привода смесителя** № заказа 7441998 **349,– евро MG W** Для информационного обмена необходим телекоммуникационный модуль LON **Телекоммуникационный модуль LON** № заказа Z003394 **286,– евро MG W**

Комплект поставки:

- Котловой блок с теплоизоляцией
- Контроллер котлового контура
- Дверь котла с плитой горелки
- Контрфланцы с болтами и уплотнениями
- Приспособление для чистки
- Патрубок подключения для предохранительных устройств – дополнительной проставки подающей магистрали не требуется

Указание!

- Допустимая максимальная температура подачи примерно на 15 K (кельвинов) ниже температуры срабатывания защитного ограничителя температуры.
- Условия эксплуатации содержатся в техническом паспорте.
- Указания по гидравлической обвязке см. в инструкции по проектированию.

Варианты горелок Наименование горелки	Номинальная тепловая мощность (кВт)								MG W
	90	120	150	200	270	350	440	560	
Водогрейный котел с дверцей котла для монтажа подходящей горелки	SX2AD38 **4.925,–**	SX2AD39 **5.261,–**	SX2AD40 **5.964,–**	SX2AD41 **7.021,–**	SX2AD42 **8.602,–**	SX2AD43 **9.898,–**	SX2AD14 **11.271,–**	SX2AD15 **12.062,–**	№ заказа **евро**
Водогрейный котел с дверцей котла для монтажа подходящей горелки	SX2AD44 **5.703,–**	SX2AD45 **6.039,–**	SX2AD46 **6.742,–**	SX2AD47 **7.799,–**	SX2AD48 **9.380,–**	SX2AD49 **10.676,–**	SX2AD22 **12.049,–**	SX2AD23 **12.840,–**	№ заказа **евро**
Технич. данные									
Длина	1260	1460	1445	1640	1660	1860	1885	2030	мм
Ширина	755	755	825	825	905	905	1040	1040	мм
Высота	1315	1315	1350	1350	1460	1460	1625	1625	мм
Масса	360	410	465	510	635	760	960	1170	кг
Подключение системы удаления продуктов сгорания	180	180	200	200	200	200	250	250	Ø мм

Указание!
Для котлов мощностью от 150 кВт для монтажа горелки, присоединительные размеры которой не соответствуют присоединительным размерам на котле (см. технический паспорт), необходимо использовать входящую в комплект поставки плиту горелки (без выполненных отверстий).

21.2

Отопительная установка	Контроллер
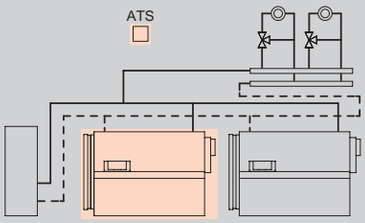 ■ Макс. 8 водогрейных котлов	**Vitotronic 300** **Тип CM1E, для режима погодозависимой теплогенерации** **Vitoplex 200 с базовым оснащением для многокотловых установок** ■ интегрированная функция управления каскадом до 8 котлов ■ управление максимум 2-мя отопительными контурами со смесителем ■ раздельная настройка временных программ, кривых отопления, заданных значений температуры и режимов работы ■ регулировка температуры воды по датчику температуры емкостного водонагревателя ■ коммуникация через шину LON (телекоммуникационный модуль LON встроен в Vitotronic 300) ■ интегрированная система диагностики, кокпит энергии и другие функции 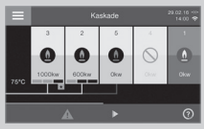
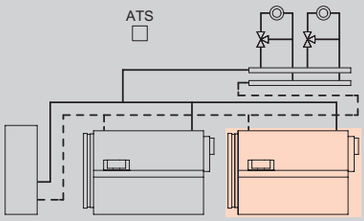 ■ Макс. 8 водогрейных котлов	**Vitotronic 100** **Тип CC1E, для режима погодозависимой теплогенерации** **Для соединения с Vitotronic 300 многокотловой установки** ■ для каждого последующего **водогрейного котла многокотловой установки** ■ для двухступенчатой или модулируемой горелки ■ с кокпитом энергии ■ коммуникация через шину LON Телекоммуникационный модуль LON следует заказывать вместе с водогрейным котлом. **Телекоммуникационный модуль LON с соединительным кабелем** № заказа Z003394 **286,– евро MG W**

Комплект поставки:

- Котловой блок с теплоизоляцией
- Контроллер котлового контура
- Дверь котла с плитой горелки
- Контрфланцы с болтами и уплотнениями
- Приспособление для чистки
- Патрубок подключения для предохранительных устройств (110 °C – температура срабатывания) – дополнительной проставки подающей магистрали не требуется

Указание!

- Допустимая максимальная температура подачи примерно на 15 K (кельвинов) ниже температуры срабатывания защитного ограничителя температуры.
- Условия эксплуатации содержатся в техническом паспорте.
- Указания по гидравлической обвязке см. в инструкции по проектированию.

Варианты горелок Наименование горелки	Номинальная тепловая мощность (кВт)								MG W
	90	120	150	200	270	350	440	560	
Водогрейный котел с дверцей котла для монтажа подходящей горелки	SX2AD50 **7.677,–**	SX2AD51 **8.013,–**	SX2AD52 **8.716,–**	SX2AD53 **9.773,–**	SX2AD54 **11.354,–**	SX2AD55 **12.650,–**	SX2AD30 **14.023,–**	SX2AD31 **14.814,–**	№ заказа **евро**
Водогрейный котел с дверцей котла для монтажа подходящей горелки	SX2AD38 **4.925,–**	SX2AD39 **5.261,–**	SX2AD40 **5.964,–**	SX2AD41 **7.021,–**	SX2AD42 **8.602,–**	SX2AD43 **9.898,–**	SX2AD14 **11.271,–**	SX2AD15 **12.062,–**	№ заказа **евро**
Технич. данные									
Длина	1260	1460	1445	1640	1660	1860	1885	2030	мм
Ширина	755	755	825	825	905	905	1040	1040	мм
Высота	1315	1315	1350	1350	1460	1460	1625	1625	мм
Масса	360	410	465	510	635	760	960	1170	кг
Подключение системы удаления продуктов сгорания	180	180	200	200	200	200	250	250	Ø мм

Указание!
Для котлов мощностью от 150 кВт для монтажа горелки, присоединительные размеры которой не соответствуют присоединительным размерам на котле (см. технический паспорт), необходимо использовать входящую в комплект поставки плиту горелки (без выполненных отверстий).

VITOPLEX 200

Вентиляторные горелки
фирмы Weishaupt
90 до 560 кВт

Газовая вентиляторная горелка Номинальная тепловая мощность водогрейного котла (кВт)	90	120	150	200	270	350	440	560	MG V
Газовая горелка Weishaupt, Тип WG 10 N/1-D, исп. Z-LN ■ природный газ LL ■ газовая арматура 3/4" давление подключения газа 15 - 150 мбар	7740116 **3.118,–**	–							№ заказа **евро**
Газовая горелка Weishaupt, Тип WG 20 N/1-C, исп. Z-LN ■ природный газ LL ■ газовая арматура R1" давление подключения газа 20 - 150 мбар	–	7740117 **3.781,–**		–					№ заказа **евро**
Газовая горелка Weishaupt, Тип WG 30 N/1-C, исп. ZM-LN ■ природный газ LL ■ газовая арматура R1" давление подключения газа 25 - 150 мбар	–			7740119 **4.982,–**		–			№ заказа **евро**
Газовая горелка Weishaupt, Тип WG 40 N/1-A, исп. ZM-LN ■ природный газ LL ■ газовая арматура R1" давление подключения газа 35 - 150 мбар	–					7740120 **5.580,–**		–	№ заказа **евро**
Газовая горелка Weishaupt, Тип WM-G 10/3-A, исп. ZM ■ природный газ LL ■ регулятор давления газа R3/4" давление подключения газа 220 - 300 мбар	–							7740122 **9.576,–**	№ заказа **евро**

5829991

Горелка комбинированная Номинальная тепловая мощность водогрейного котла (кВт)	90	120	150	200	270	350	440	560	MG V
Горелка комбинированная Тип WGL 30/1-C, исп. ZM	7740133 **8.936,–**	–							№ заказа **евро**
давление подключения газа	20 - 150								**мбар**
Горелка комбинированная Тип WGL 30 N/1-C, исп. ZM	–	7740136 **9.286,–**	7740139 **9.284,–**	7740140 **9.284,–**	7740144 **9.284,–**	–			№ заказа **евро**
давление подключения газа		20 - 150	20 - 150	25 - 150	25 - 150				**мбар**
Горелка комбинированная Тип WGL 40N/1-A, исп. ZM	–					7740146 **9.904,–**	7740149 **9.904,–**	–	№ заказа **евро**
давление подключения газа						35 - 150	45 - 150		**мбар**
Горелка комбинированная Тип WM-GL10/3-A, исп. ZM-T	–							7740151 **15.906,–**	№ заказа **евро**
давление подключения газа								145 - 300	**мбар**

VITOPLEX 200

Вентиляторные горелки
фирмы ELCO
90 до 560 кВт

Горелка комбинированная Номинальная тепловая мощность водогрейного котла (кВт)	90	120	150	200	270	350	440	560	MG V
Горелка комбинированная Vectron VGL05.700 DP, KN давление подключения газа 25 - 100 мбар	–							ZK03345 **7.252,–**	№ заказа **евро**
Горелка комбинированная Vectron VGL05.700 DP, KN давление подключения газа 160 - 300 мбар	–							ZK03346 **6.800,–**	№ заказа **евро**

5829991

Газовая вентиляторная горелка Номинальная тепловая мощность водогрейного котла (кВт)	90	120	150	200	270	350	440	560	MG V
Газовая горелка Elco, Vectron VG2.120 DP, KN давление подключения газа 20 - 100 мбар	ZK03305 **2.158,–**	–							№ заказа **евро**
Газовая горелка Elco, Vectron VG2.120 DP, KN давление подключения газа 100 - 300 мбар	ZK03306 **1.972,–**	–							№ заказа **евро**
Газовая горелка Elco, Vectron VG2.160 DP, KN давление подключения газа 20 - 100 мбар	–	ZK03307 **2.197,–**		–					№ заказа **евро**
Газовая горелка Elco, Vectron VG2.160 DP, KN давление подключения газа 100 - 300 мбар	–	ZK03308 **2.008,–**		–					№ заказа **евро**
Газовая горелка Elco, Vectron VG3.290 DP, KN давление подключения газа 20 - 100 мбар	–			ZK03309 **2.705,–**	–				№ заказа **евро**
Газовая горелка Elco, Vectron VG3.290 DP, KN давление подключения газа 100 - 300 мбар	–			ZK03310 **2.529,–**	–				№ заказа **евро**
Газовая горелка Elco, Vectron VG3.360 DP, KN давление подключения газа 20 - 100 мбар	–				ZK03311 **2.829,–**	–			№ заказа **евро**
Газовая горелка Elco, Vectron VG3.360 DP, KN давление подключения газа 100 - 300 мбар	–				ZK03312 **2.653,–**	–			№ заказа **евро**
Газовая горелка Elco, Vectron VG4.460 DP, KN давление подключения газа 20 - 100 мбар	–					ZK03313 **3.175,–**	–		№ заказа **евро**
Газовая горелка Elco, Vectron VG4.460 DP, KN давление подключения газа 100 - 300 мбар	–					ZK03314 **2.999,–**	–		№ заказа **евро**
Газовая горелка Elco, Vectron VG4.610 DP, KN давление подключения газа 25 - 100 мбар	–						ZK03315 **3.367,–**	–	№ заказа **евро**
Газовая горелка Elco, Vectron VG4.610 DP, KN давление подключения газа 125 - 300 мбар	–						ZK03316 **3.191,–**	–	№ заказа **евро**
Газовая горелка Elco, Vectron VG5.950 DP R, KN давление подключения газа 20 - 100 мбар	–							ZK03317 **5.129,–**	№ заказа **евро**
Газовая горелка Elco, Vectron VG5.950 DP R, KN давление подключения газа 155 - 300 мбар	–							ZK03318 **4.677,–**	№ заказа **евро**

21.2

Принадлежности

Водогрейный котел Номинальная тепловая мощность водогрейного котла (кВт)	90	120	150	200	270	350	440	560	MG W
Звукопоглощающие регулируемые опоры (4 шт.)	7205721 **50,–**								№ заказа **евро**
1 комплект звукопоглощающих подкладок котла	**–**					7196317 **440,–**		**–**	№ заказа **евро**
1 комплект звукопоглощающих подкладок котла	**–**							7196318 **501,–**	№ заказа **евро**
Теплообменник уходящих газов/воды Для использования теплоты конденсации. ►См. регистр 23.									
Ограничитель максимального давления, 0,5 - 6 бар *В многокотловых установках требуется для каждого водогрейного котла.*	**–**					7438025 **425,–**			№ заказа **евро**
Ограничитель минимального давления, 0 - 6 бар *Необходим для каждого водогрейного котла в качестве устройства контроля заполненности котлового блока водой (EN 12828).*	**–**					7438030 **300,–**			№ заказа **евро**
Арматурный стержень с манометром (3 свободных подключения) Для монтажа ограничителя максимального давления с дополнительным патрубком для подключения дополнительного защитного ограничителя давления.	**–**					7425839 **317,–**			№ заказа **евро**
Комплект для замены сепаратора паровой/жидкой фазы ■ защитный ограничитель температуры ■ погружная гильза G ½, длина 150 мм. ■ защитный ограничитель давления (ограничитель максимального давления 0,5 - 6 бар)	**–**					Z009429 **563,–**			№ заказа **евро**

5829991

Принадлежности

Водогрейный котел Номинальная тепловая мощность водогрейного котла (кВт)	90	120	150	200	270	350	440	560	MG W
Группа безопасности ■ С предохранительным клапаном (3 бар), манометром и воздухоотводчиком. ■ С теплоизоляцией.	7143783 **163,–**				—				№ заказа **евро**
Мембранный предохранительный клапан Давление срабатывания **3 бар**	—				G 1¼ G 1½ 9572991 **77,–**		G 1½ G 2 9572992 **165,–**		Подключение Сброс № заказа **евро** MG V
Мембранный предохранительный клапан Давление срабатывания **4 бар**	G 1¼ G 1½ 7452612 **161,–**						G 1½ G 2 7437805 **354,–**		Подключение Сброс № заказа **евро**

Горелка Номинальная тепловая мощность водогрейного котла (кВт)	90	120	150	200	270	350	440	560	MG W
Прибор контроля герметичности газового клапана Для монтажа на комбинированную арматуру газовой вентиляторной горелки.	7218864 **800,–**								№ заказа **евро**

21.2

Принадлежности

Прочее Номинальная тепловая мощность водогрейного котла (кВт)	90	120	150	200	270	350	440	560	MG N
Коробка для сервисной документации Коробка для хранения папки сервисной документации. Для крепления на котле или на стене. Цвет серебристый.	7334502 **8,90**								№ заказа **евро**

Комплект повышения температуры обратной магистрали Номинальная тепловая мощность водогрейного котла (кВт)	90	120	150	200	270	350	440	560	MG W
Комплект повышения температуры обратной магистрали ■ Для установки на патрубки подающей и обратной магистрали. ■ С проставкой подающей и обратной магистрали и соединительными трубами. ■ С обратным клапаном. ■ С подмешивающим насосом с теплоизоляцией. ■ С накладным датчиком температуры для измерения температуры обратной магистрали. ■ С подмешивающим насосом Wilo.	ZK00905 **659,–**	ZK00906 **659,–**		ZK00907 **659,–**	ZK00908 **1.244,–**	ZK00909 **1.365,–**	ZK00910 **1.409,–**	ZK00911 **1.454,–**	№ заказа **евро**

5829991

Принадлежности

Комплект повышения температуры обратной магистрали Номинальная тепловая мощность водогрейного котла (кВт)	90	120	150	200	270	350	440	560	MG W
Комплект повышения температуры обратной магистрали ■ Для установки на патрубки подающей и обратной магистрали. ■ С проставкой подающей и обратной магистрали и соединительными трубами. ■ С обратным клапаном. ■ С подмешивающим насосом с теплоизоляцией. ■ С накладным датчиком температуры для измерения температуры обратной магистрали. ■ С подмешивающим насосом Grundfos.	ZK00912 **712,–**	ZK00913 **712,–**		ZK00914 **712,–**	–	–	–	–	№ заказа **евро**

21.2

Отопительный контур

Насосная группа отопительного контура Divicon

		MG W
■ для однокотловых установок мощностью до 270 кВт ■ для 1 - 4 отопительных контуров ■ с теплоизоляцией ■ Насосные группы отопительных контуров с необходимой арматурой подбираются индивидуально. Следующие элементы должны быть заказаны отдельно в требуемом количестве.		
Распределительные гребенки подающей и обратной магистралей Номинальный диаметр DN 65 (патрубок подключения котла). ■ воздухоотводчик ■ вентиль опорожнения ■ глухие фланцы ■ штуцеры для подключения емкостного водонагревателя 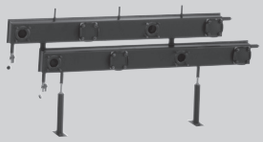	Z001785 **1.418,–**	№ заказа **евро**
Распределительные гребенки подающей и обратной магистралей Номинальный диаметр DN 80 (патрубок подключения котла). ■ воздухоотводчик ■ вентиль опорожнения ■ глухие фланцы ■ штуцеры для подключения емкостного водонагревателя	Z001786 **1.538,–**	№ заказа **евро**
Настенное крепление Для номинального диаметра DN 65. ■ консоли ■ фланцы и уплотнения	7308930 **483,–**	№ заказа **евро**
Настенное крепление Для номинального диаметра DN 80. ■ консоли ■ фланцы и уплотнения	7308931 **497,–**	№ заказа **евро**
Регулируемые опоры Для распределительных гребенок подающей и обратной магистралей, если не используется настенное крепление.	Z000782 **98,–**	№ заказа **евро**
Контрфланец DN 65 ■ С уплотнением. Необходимы 2 шт., если не заказано настенное крепление.	7813601 **28,–**	№ заказа **евро**
Контрфланец DN 80 ■ С уплотнением. Необходимы 2 шт., если не заказано настенное крепление.	7812136 **32,–**	№ заказа **евро**

Насосная группа отопительного контура Divicon

Изготовитель насоса отопительного контура	Wilo	Grundfos	MG W
Насосная группа отопительного контура В комплекте: ■ соединительные трубы с фланцами ■ энергоэффективный насос (по выбору пр-ва Wilo или Grundfos) ■ по выбору 3-ходовой смеситель ■ шаровые краны ■ обратный клапан ■ термометры			
Насосная группа отопительного контура со смесителем ■ энергоэффективный насос отопительного контура ■ номинальный диаметр DN 25 ■ передаваемая тепловая мощность до 40 кВт	ZK00319 **1.621,–**	Z007634 **1.581,–**	№ заказа **евро**

5829991

Отопительный контур

Насосная группа отопительного контура Divicon

Изготовитель насоса отопительного контура	Wilo	Grundfos	MG W
Насосная группа отопительного контура со смесителем ■ энергоэффективный насос отопительного контура ■ номинальный диаметр DN 32 ■ передаваемая тепловая мощность до 70 кВт	ZK00320 **1.795,–**	Z007635 **1.749,–**	№ заказа **евро**
Насосная группа отопительного контура со смесителем ■ энергоэффективный насос отопительного контура ■ номинальный диаметр DN 40 ■ передаваемая тепловая мощность до 140 кВт	Z002568 **3.700,–**	**–**	№ заказа **евро**
Насосная группа отопительного контура со смесителем ■ энергоэффективный насос отопительного контура ■ номинальный диаметр DN 50 ■ передаваемая тепловая мощность до 170 кВт	Z002569 **4.540,–**	**–**	№ заказа **евро**
Насосная группа отопительного контура без смесителя ■ энергоэффективный насос отопительного контура ■ номинальный диаметр DN 25 ■ передаваемая тепловая мощность до 40 кВт	ZK00321 **1.443,–**	Z007636 **1.403,–**	№ заказа **евро**
Насосная группа отопительного контура без смесителя ■ энергоэффективный насос отопительного контура ■ номинальный диаметр DN 32 ■ передаваемая тепловая мощность до 70 кВт	ZK00322 **1.600,–**	Z007637 **1.554,–**	№ заказа **евро**
Насосная группа отопительного контура без смесителя ■ энергоэффективный насос отопительного контура ■ номинальный диаметр DN 40 ■ передаваемая тепловая мощность до 140 кВт	Z002570 **3.481,–**	**–**	№ заказа **евро**
Насосная группа отопительного контура без смесителя ■ энергоэффективный насос отопительного контура ■ номинальный диаметр DN 50 ■ передаваемая тепловая мощность до 170 кВт	Z002571 **4.296,–**	**–**	№ заказа **евро**

Распределительные гребенки Divicon

	90	120	150	200	270	350	440	560	MG W
Контрфланцы DN 50/32 (2 шт.) Необходимы, если не заказываются насосные группы.	7811468 **32,–**						**–**		№ заказа **евро**
Контрфланцы DN 50/40 (2 шт.) Необходимы, если не заказываются насосные группы.	7811469 **32,–**						**–**		№ заказа **евро**
Контрфланцы DN 50/50 (2 шт.) Необходимы, если не заказываются насосные группы.	7811470 **32,–**						**–**		№ заказа **евро**
Шкаф управления Vitocontrol для насосной группы отопительного контура Divicon ►по запросу									

21.2

Отопительный контур

Прочее

	90	120	150	200	270	350	440	560	MG W
Вспомогательный контактор Контактор в компактном корпусе. С 4 размыкающими и 4 замыкающими контактами. С клеммной колодкой для кабеля заземления. Номинальный ток: AC1 16 A, AC3 9 A. Напряжение катушки: 230 В/50 Гц.	7814681 **156,–**								№ заказа **евро**

Смесители

	90	120	150	200	270	350	440	560
Смесители отопительных контуров и специальные смесители для систем внутрипольного отопления ►*Исполнения, № заказа и цены см. в регистре 18.*								

Указание!
При подборе насосной группы отопительного контура Divicon следует учитывать документацию по проектированию.

Принадлежности	Варианты контроллеров			
	Vitotronic 100 Тип CC1E	Vitotronic 200 Тип CO1E		
Устройства дистанционного управления				MG W
Vitotrol 200A (абонент шины KM-BUS) Настройка для одного отопительного контура: ■ Заданное значение температуры помещения и режим работы ■ Режим вечеринки и экономный режим ■ Дисплей для индикации значений наружной температуры и температуры помещения, а также режимов работы ■ Датчик температуры помещения для управления по температуре помещения (только для одного отопительного контура со смесителем) Если Vitotrol 200A используется для управления по температуре помещения, то устройство должно быть размещено в **основном жилом помещении** (типовом жилом помещении).	–	Z008341 **139,–**		№ заказа **евро**
Vitotrol 300A (абонент шины KM-BUS) Настройки для одного, двух или трех отопительных контуров: ■ Заданное значение температуры помещения и пониженное заданное значение температуры помещения, температура воды в контуре ГВС, режимы работы и программа отпуска, а также режим вечеринки и экономный режим. ■ Временная программа для отопительных контуров, емкостного водонагревателя и циркуляционного насоса ГВС. ■ Дисплей с подсветкой для индикации значений наружной температуры, температуры помещения, режимов работы и текстовых сообщений. ■ Датчик температуры помещения для управления по температуре помещения (только для одного отопительного контура со смесителем) Если Vitotrol 300A используется для управления по температуре помещения, то устройство должно быть размещено в **основном жилом помещении** (типовом жилом помещении). Необходимо заказать датчик температуры помещения, № заказа 7438537, если Vitotrol 300A не может быть размещен в подходящем месте для измерения температуры помещения.	–	Z008342 **260,–**		№ заказа **евро**
Датчики				MG W
Датчик температуры помещения (NTC 10 кОм, в дополнение к Vitotrol 300A) Используется, если не удается установить Vitotrol 300A в подходящем месте для измерения температуры помещения.	–	7438537 **76,–**		№ заказа **евро**
Накладной датчик температуры (NTC 10 кОм) ■ Для измерения температуры на поверхности трубы. ■ С соединительным кабелем (длина 5,8 м) и штекером.		7426463 **72,–**		№ заказа **евро**
Погружной датчик температуры (NTC 10 кОм) ■ Для измерения температуры в погружной гильзе. ■ С соединительным кабелем (длина 5,8 м) и штекером.		7544848 **84,–**		№ заказа **евро**
Погружная гильза Длина G1/2 x 100 мм, с зажимной скобой.		7816035 **26,–**		№ заказа **евро**
Погружная гильза Длина G1/2 x 150 мм, с зажимной скобой.		7817326 **26,–**		№ заказа **евро**

VITOPLEX 200

Принадлежности для контроллеров (однокотловые установки)

Принадлежности	Варианты контроллеров			
	Vitotronic 100 тип CC1E	Vitotronic 200 тип CO1E		
Датчики				MG W
Погружная гильза из нержавеющей стали R ½, длина 200 мм. Входит в комплект поставки емкостных водонагревателей Viessmann.	7819693 **52,–**			№ заказа **евро**
Датчик температуры уходящих газов (NTC 20 кОм) ■ Для индикации и контроля предельных значений. ■ С соединительным кабелем (длина 3,5 м) и штекером.	7452531 **145,–**			№ заказа **евро**
Модуль расширения контроллера отопительного контура				MG W
Расширение для 2-го и 3-го отопительного контура Электронная плата для установки в Vitotronic Для управления двумя отопительными контурами со смесителем. ■ С подключениями для электроприводов смесителей, датчиков температуры подачи (NTC 10 кОм) и насосов отопительного контура. ■ Штекер для моторов смесителей и насосов для каждого отопительного контура..	–	7164403 **447,–**		№ заказа **евро**
Комплектующие управления отопительным контуром				MG W
Комплект привода смесителя Для одного отопительного контура со смесителем, с кабелями и штекерами. ■ Электропривод смесителя с соединительным кабелем (длина 4,0 м) для смесителей Viessmann DN 20 - 50, R ½ - 1¼ (кроме фланцевых смесителей) и штекером. ■ Датчик температуры подающей магистрали в виде накладного датчика (NTC 10 кОм), с соединительным кабелем (длина 5,8 м) и штекером. ■ Штекер для насоса отопительного контура.	–	7441998 **349,–**		№ заказа **евро**
Электропривод смесителя для фланцевого смесителя Кабельные соединения с контроллером выполняет заказчик. Для смесителей Viessmann DN 40 - 100. ►См. регистр 18.				
Погружной терморегулятор Термостатный ограничитель максимальной температуры для системы внутрипольного отопления. ■ С соединительным кабелем (длина 4,2 м) и штекером. ■ С погружной гильзой R ½ x 200 мм из нержавеющей стали.	–	7151728 **188,–**		№ заказа **евро**
Накладной терморегулятор Термостатный ограничитель максимальной температуры для системы внутрипольного отопления. С соединительным кабелем (длина 4,2 м) и штекером.	–	7151729 **148,–**		№ заказа **евро**

►*Информацию о управлении дополнительными отопительными контурами и соединениях Vitotronic водогрейного котла с контроллером отопительного контура см. в регистре 18.*

Прочее				MG W
Адаптер для внешних предохранительных устройств (абонент шины KM-BUS) Для подключения 4 дополнительных предохранительных устройств (например, устройство контроля заполненности котлового блока водой, ограничители минимального и максимального давления) (Возможны макс. 2 адаптера для 7 предохранительных устройств.)	7164404 **268,–**			№ заказа **евро**

5829991

Принадлежности	Варианты контроллеров		
	Vitotronic 100 тип CC1E	Vitotronic 200 тип CO1E	
Прочее			MG W
Вспомогательный контактор Контактор в компактном корпусе. С 4 размыкающими и 4 замыкающими контактами. С клеммной колодкой для кабеля заземления. Номинальный ток: AC1 16 A, AC3 9 A. Напряжение катушки: 230 В/50 Гц.	7814681 **156,–**		№ заказа **евро**
Ответные штекеры 41 **и** 90 Для подключения горелки заказчика **без** ответных штекеров.	7408790 **16,–**		№ заказа **евро**
Расширение функциональных возможностей			MG W
Модуль расширения EA1 Модуль расширения функциональных возможностей в корпусе для настенного монтажа. С помощью входов и выходов обеспечивается реализация до 5 функций: **1 аналоговый вход (0 - 10 В).** ■ Установка заданного значения температуры котловой воды. **3 цифровых входа** ■ Внешнее переключение режима работы для отопительных контуров 1 - 3 при использовании контроллера для погодозависимой теплогенерации. ■ Внешняя блокировка с общим сигналом неисправности. ■ Внешние сигналы неисправности ■ Кратковременное включение циркуляционного насоса ГВС при использовании контроллера для погодозависимой теплогенерации. **1 релейный выход (беспотенциальное реле с переключающим контактом)** ■ Управление магистральным насосом на тепловой пункт ■ Сигнализирование пониженного режима для одного отопительного контура.	7452091 **191,–**		№ заказа **евро**

VITOPLEX 200

Принадлежности для контроллеров (однокотловые установки)

Принадлежности	Варианты контроллеров			
	Vitotronic 100 тип CC1E	Vitotronic 200 тип CO1E		
Телекоммуникационная техника				MG Y
Vitocom 100, тип LAN1, с телекоммуникационным модулем Для дистанционного управления отопительными установками через Интернет IP-сети (LAN) с использованием DSL-маршрутизатора. Компактное устройство для настенного монтажа. ■ Для управления установкой с помощью **Vitodata 100** через сервер Vitodata. Для настройки режимов работы, заданных значений, программы отпуска, временных программ и кривой отопления для всех отопительных контуров одной отопительной установки. ■ Для управления установкой с помощью **Vitotrol App** через сервер Vitodata. Для настройки режимов работы, заданных значений и временных программ для макс. 3 отопительных контуров одной отопительной установки. Комплект поставки: ■ Vitocom 100, тип LAN1, с разъемом LAN. ■ Телекоммуникационный модуль ■ Соединительные кабели для LAN и телекоммуникационного модуля.	**–**	Z011224 **313,–**		№ заказа **евро**
Телекоммуникационная техника				MG W
Соединительный кабель LON для обмена данными между контроллерами ■ Длина 7,0 м (возможность удлинения с использованием еще одного кабеля). ■ Со штекерами RJ 45.	7143495 **40,–**			№ заказа **евро**
Муфта LON, RJ 45 Для удлинения соединительного кабеля LON.	7143496 **25,–**			№ заказа **евро**
Соединительный штекер LON, RJ 45 Для подключения к кабелю заказчика **общей длиной свыше 14 м**. 2 шт.	7199251 **52,–**			№ заказа **евро**

5829991

Принадлежности	Варианты контроллеров		
	Vitotronic 100 тип CC1E	Vitotronic 200 тип CO1E	
Телекоммуникационная техника			MG Y
Vitocom 300 Для удаленного контроля, дистанционного управления и регулировки отопительных установок через IP-сети (LAN). ■ Для управления установкой с помощью **Vitodata 100** через сервер Vitodata. Для настройки режимов работы, заданных значений, программы отпуска, временных программ и кривой отопления для всех отопительных контуров одной отопительной установки. ■ Для управления установкой с помощью **Vitodata 300** через сервер Vitodata. Для настройки режимов работы, заданных значений, программы отпуска, временных программ, кривой отопления и параметров конфигурации для всех отопительных контуров максимум 5 отопительных установок. Отслеживание изменения параметров во времени и интеграция счетчиков по шине M-BUS. Для монтажа в распределительном шкафу.			
Vitocom 300, тип LAN3 с телекоммуникационным модулем LON Связь через Интернет и IP-сеть (LAN) с использованием DSL-маршрутизатора. Для установки на DIN-рейке. В составе пакета: ■ Vitocom 300, тип LAN3 с LAN-подсоединением. ■ Телекоммуникационный модуль LON для установки в контроллер Vitotronic. ■ Соединительные кабели для LAN и телекоммуникационного модуля. ■ Корпус для настенного монтажа (2-рядный).	Z011399 **1.399,–**		№ заказа **евро**

Принадлежности	Варианты контроллеров		
	Vitotronic 100 тип CC1E	Vitotronic 200 тип CO1E	
Телекоммуникационная техника			MG W
Соединительная розетка LON, RJ 45 Для прокладки кабеля заказчика (CAT 6) под штукатуркой или в кабельном канале, при **прокладке на расстояние свыше 14 метров** (соединение розетки LON с контроллером с помощью кабеля LON). 2 шт.	7171784 **62,–**		№ заказа **евро**
Оконечное сопротивление Для оконечной нагрузки системной шины на свободных концах должно быть установлено по одному оконечному сопротивлению. 2 шт.	7143497 **8,50**		№ заказа **евро**
Телекоммуникационный модуль LON Электронная плата для установки в контроллер для обмена данными в LON.	7172173 **246,–**		№ заказа **евро**

► *Информацию о телекоммуникационной технике см. в регистре 18 и в инструкции по проектированию коммуникационных систем.*

Принадлежности	Варианты контроллеров			
	Vitotronic 100 тип CC1E	Vitotronic 300-K тип CM1E		
Устройства дистанционного управления				MG W
Vitotrol 200A (абонент шины KM-BUS) Настройка для одного отопительного контура: ■ Заданное значение температуры помещения и режим работы ■ Режим вечеринки и экономный режим ■ Дисплей для индикации значений наружной температуры и температуры помещения, а также режимов работы ■ Датчик температуры помещения для управления по температуре помещения (только для одного отопительного контура со смесителем) Если Vitotrol 200A используется для управления по температуре помещения, то устройство должно быть размещено в **основном жилом помещении** (типовом жилом помещении).	–	Z008341 **139,–**		№ заказа **евро**
Vitotrol 300A (абонент шины KM-BUS) Настройки для одного, двух или трех отопительных контуров: ■ Заданное значение температуры помещения и пониженное заданное значение температуры помещения, температура воды в контуре ГВС, режимы работы и программа отпуска, а также режим вечеринки и экономный режим. ■ Временная программа для отопительных контуров, емкостного водонагревателя и циркуляционного насоса ГВС. ■ Дисплей с подсветкой для индикации значений наружной температуры, температуры помещения, режимов работы и текстовых сообщений. ■ Датчик температуры помещения для управления по температуре помещения (только для одного отопительного контура со смесителем) Если Vitotrol 300A используется для управления по температуре помещения, то устройство должно быть размещено в **основном жилом помещении** (типовом жилом помещении). Необходимо заказать датчик температуры помещения, № заказа 7438537, если Vitotrol 300A не может быть размещен в подходящем месте для измерения температуры помещения.	–	Z008342 **260,–**		№ заказа **евро**
Датчики				MG W
Датчик температуры помещения (NTC 10 кОм, в дополнение к Vitotrol 300A) Используется, если не удается установить Vitotrol 300A в подходящем месте для измерения температуры помещения.	–	7438537 **76,–**		№ заказа **евро**
Накладной датчик температуры (NTC 10 кОм) ■ Для измерения температуры на поверхности трубы. ■ С соединительным кабелем (длина 5,8 м) и штекером.		7426463 **72,–**		№ заказа **евро**
Погружной датчик температуры (NTC 10 кОм) ■ Для измерения температуры в погружной гильзе. ■ С соединительным кабелем (длина 5,8 м) и штекером.		7544848 **84,–**		№ заказа **евро**
Погружная гильза Длина G1/2 x 100 мм, с зажимной скобой.		7816035 **26,–**		№ заказа **евро**
Погружная гильза Длина G1/2 x 150 мм, с зажимной скобой.		7817326 **26,–**		№ заказа **евро**

VITOPLEX 200

Принадлежности для контроллеров (многокотловые установки)

Принадлежности	Варианты контроллеров			
	Vitotronic 100 тип CC1E	Vitotronic 300 тип CM1E		
Датчики				MG W
Датчик температуры уходящих газов (NTC 20 кОм) ■ Для индикации и контроля предельных значений. ■ С соединительным кабелем (длина 3,5 м) и штекером.	7452531 **145,–**	**–**		№ заказа **евро**
Модуль расширения контроллера отопительного контура				MG W
Расширение для 2-го и 3-го отопительного контура Электронная плата для установки в Vitotronic Для управления двумя отопительными контурами со смесителем. ■ С подключениями для электроприводов смесителей, датчиков температуры подачи (NTC 10 кОм) и насосов отопительного контура. ■ Штекер для моторов смесителей и насосов для каждого отопительного контура..	**–**	комплект поставки		№ заказа **евро**
Комплектующие управления отопительным контуром				MG W
Комплект привода смесителя Для одного отопительного контура со смесителем, с кабелями и штекерами. ■ Электропривод смесителя с соединительным кабелем (длина 4,0 м) для смесителей Viessmann DN 20 - 50, R ½ - 1¼ (кроме фланцевых смесителей) и штекером. ■ Датчик температуры подающей магистрали в виде накладного датчика (NTC 10 кОм), с соединительным кабелем (длина 5,8 м) и штекером. ■ Штекер для насоса отопительного контура.	**–**	7441998 **349,–**		№ заказа **евро**
Электропривод смесителя для фланцевого смесителя Кабельные соединения с контроллером выполняет заказчик. Для смесителей Viessmann DN 40 - 100. ►См. регистр 18.				
Погружной терморегулятор Термостатный ограничитель максимальной температуры для системы внутрипольного отопления. ■ С соединительным кабелем (длина 4,2 м) и штекером. ■ С погружной гильзой R ½ x 200 мм из нержавеющей стали.	**–**	7151728 **188,–**		№ заказа **евро**
Накладной терморегулятор Термостатный ограничитель максимальной температуры для системы внутрипольного отопления. С соединительным кабелем (длина 4,2 м) и штекером.	**–**	7151729 **148,–**		№ заказа **евро**
Прочее				MG W
Адаптер для внешних предохранительных устройств (абонент шины KM-BUS) Для подключения 4 дополнительных предохранительных устройств (например, устройство контроля заполненности котлового блока водой, ограничители минимального и максимального давления) (Возможны макс. 2 адаптера для 7 предохранительных устройств.)	7164404 **268,–**	**–**		№ заказа **евро**
Вспомогательный контактор Контактор в компактном корпусе. С 4 размыкающими и 4 замыкающими контактами. С клеммной колодкой для кабеля заземления. Номинальный ток: AC1 16 A, AC3 9 A. Напряжение катушки: 230 В/50 Гц.	7814681 **156,–**			№ заказа **евро**

5829991

Принадлежности	Варианты контроллеров			
	Vitotronic 100 тип CC1E	Vitotronic 300 тип CM1E		
Прочее				MG W
Ответные штекеры 41 **и** 90 Для подключения горелки заказчика **без** ответных штекеров.	7408790 **16,–**	**–**		№ заказа **евро**
Комплект для монтажа в шкафу управления Для установки панели управления Vitotronic в дверь шкафа управления, при монтаже контроллера Vitotronic в шкафу управления. ■ Монтажная рамка для установки панели управления в переднюю дверь шкафа управления. ■ Заглушка для установки в контроллер. ■ Соединительный кабель (длина 5 м). ■ Угловой штекер для соединительного кабеля.	**–**	7452236 **112,–**		№ заказа **евро**
Расширение функциональных возможностей				MG W
Модуль расширения EA1 Модуль расширения функциональных возможностей в корпусе для настенного монтажа. С помощью входов и выходов обеспечивается реализация до 5 функций: **1 аналоговый вход (0 - 10 В).** ■ Установка заданного значения температуры котловой воды. **3 цифровых входа** ■ Внешнее переключение режима работы для отопительных контуров 1 - 3 при использовании контроллера для погодозависимой теплогенерации. ■ Внешняя блокировка с общим сигналом неисправности. ■ Внешние сигналы неисправности ■ Кратковременное включение циркуляционного насоса ГВС при использовании контроллера для погодозависимой теплогенерации. **1 релейный выход (беспотенциальное реле с переключающим контактом)** ■ Управление магистральным насосом на тепловой пункт ■ Сигнализирование пониженного режима для одного отопительного контура.	**–**	7452091 **191,–**		№ заказа **евро**

Принадлежности	Варианты контроллеров			
	Vitotronic 100 тип CC1E	Vitotronic 300 тип CM1E		
Телекоммуникационная техника				MG W
Vitocom 300 Для удаленного контроля, дистанционного управления и регулировки отопительных установок через IP-сети (LAN). ■ Для управления установкой с помощью **Vitodata 100** через сервер Vitodata. Для настройки режимов работы, заданных значений, программы отпуска, временных программ и кривой отопления для всех отопительных контуров одной отопительной установки. ■ Для управления установкой с помощью **Vitodata 300** через сервер Vitodata. Для настройки режимов работы, заданных значений, программы отпуска, временных программ, кривой отопления и параметров конфигурации для всех отопительных контуров максимум 5 отопительных установок. Отслеживание изменения параметров во времени и интеграция счетчиков по шине M-BUS. Для монтажа в распределительном шкафу.				
Vitocom 300, тип LAN3 Связь через Интернет и IP-сеть (LAN) с использованием DSL-маршрутизатора. Для установки на DIN-рейке. В составе пакета: ■ Vitocom 300, тип LAN3 с LAN-подсоединением. ■ Соединительные кабели для LAN и телекоммуникационного модуля. ■ Корпус для настенного монтажа (2-рядный).	–	Z011555 **1.153,–**		№ заказа **евро** MG Y
Соединительный кабель LON для обмена данными между контроллерами ■ Длина 7,0 м (возможность удлинения с использованием еще одного кабеля). ■ Со штекерами RJ 45.	7143495 **40,–**			№ заказа **евро**
Муфта LON, RJ 45 Для удлинения соединительного кабеля LON.	7143496 **25,–**			№ заказа **евро**
Соединительный штекер LON, RJ 45 Для подключения к кабелю заказчика **общей длиной свыше 14 м**. 2 шт.	7199251 **52,–**			№ заказа **евро**
Соединительная розетка LON, RJ 45 Для прокладки кабеля заказчика (CAT 6) под штукатуркой или в кабельном канале, при **прокладке на расстояние свыше 14 метров** (соединение розетки LON с контроллером с помощью кабеля LON). 2 шт.	7171784 **62,–**			№ заказа **евро**
Оконечное сопротивление (2 шт.) Для оконечной нагрузки системной шины на свободных концах должно быть установлено по одному оконечному сопротивлению **Входят в комплект поставки.**				

► *Информацию о телекоммуникационной технике см. в регистре 18 и в инструкции по проектированию коммуникационных систем.*

5829991

Vitoplex 200

Тип SX2A

Низкотемпературный водогрейный котел, работающий на жидком или газообразном топливе

Трехходовой котел

Для работы с переменной температурой теплоносителя.

Допустимое рабочее давление 6 бар

Допустимая температура подачи 115 °C

- Экономичный и экологичный режим работы с переменной температурой теплоносителя.
- Нормативный КПД при работе на жидком топливе: 89 % (H_s)/ 95 % (H_i).
- Опциональный теплообменник уходящих газов/воды из нержавеющей стали обеспечивает высокий КПД благодаря использованию теплоты конденсации.
- Трехходовой котел с низкой теплонапряженностью камеры сгорания гарантирует низкий уровень выбросов вредных веществ при сгорании топлива.
- Широкие проходы между жаровыми трубами и большое водонаполнение котлового блока обеспечивают эффективную естественную циркуляцию и надежную передачу тепла.
- Высокая продолжительность работы горелки и небольшое число стартов горелки благодаря большому водонаполнению котлового блока обеспечивают экологичную эксплуатацию.
- Благодаря компактной конструкции облегчается подача котла на место установки, что является важным фактором при модернизации.
- Экономичная и надежная эксплуатация отопительной установки благодаря использованию цифрового контроллера Vitotronic с коммуникационными возможностями. Стандартизированная телекоммуникационная шина LON-BUS позволяет полностью интегрировать контроллер в домовые системы диспетчерского управления.
- Простой в использовании контроллер Vitotronic с графической и текстовой индикацией.

5/2018
5829796

Отопительная установка	Контроллер

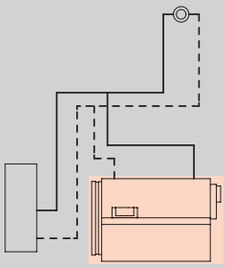

- Однокотловая установка для режима эксплуатации с постоянной температурой теплоносителя

Vitotronic 100
Тип CC1E, для режима с постоянной температурой подачи

- для двухступенчатой или модулируемой горелки
- с регулировкой температуры емкостного водонагревателя
- с кокпитом энергии

При использовании в однокотловых установках необходимо отдельно заказать датчик температуры емкостного водонагревателя.
Погружной датчик температуры (NTC 10 кОм)
№ заказа 7544848 **84,– евро MG W**

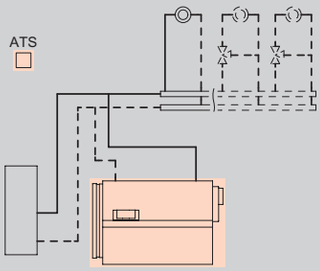

- Однокотловая установка для режима эксплуатации с переменной температурой теплоносителя
- Однокотловая установка и 1 или 2 отопительных контура со смесителем

Vitotronic 200
Тип CO1E, для режима погодозависимой теплогенерации

Для управления макс. двумя отопительными контурами со смесителем.

- погодозависимое цифровое программное управление котловым и отопительным контурами
- цифровой таймер с суточными и недельными режимами работы
- для двухступенчатой или модулируемой горелки
- раздельная настройка временных программ, кривых отопления, заданных значений температуры и режимов работы
- регулировка температуры воды по датчику температуры емкостного водонагревателя
- интегрированная система диагностики, кокпит энергии и другие функции
- возможность обмена данными через LON-BUS

Для отопительных контуров со смесителем необходим модуль расширения для 2-го и 3-го отопительного контура (электронная плата для установки в контроллер)
Модуль расширения для 2-го и 3-го отопительного контура
№ заказа 7164403 **447,– евро MG W**
Для каждого **отопительного контура со смесителем** требуется модуль расширения.
Комплект привода смесителя
№ заказа 7441998 **349,– евро MG W**
Для информационного обмена необходим телекоммуникационный модуль LON
Телекоммуникационный модуль LON
№ заказа Z003394 **286,– евро MG W**

Комплект поставки:

- Котловой блок с теплоизоляцией
- Контроллер котлового контура,
- Дверь котла с плитой горелки
- Контрфланцы с болтами и уплотнениями
- Приспособление для чистки
- Патрубок подключения для предохранительных устройств – дополнительной проставки подающей магистрали не требуется

Указание!
- Допустимая максимальная температура подачи примерно на 15 K (кельвинов) ниже температуры срабатывания защитного ограничителя температуры.
- Условия эксплуатации содержатся в техническом паспорте.
- Указания по гидравлической обвязке см. в инструкции по проектированию.

Варианты горелок	Номинальная тепловая мощность (кВт) 700	900	1100	1300	1600	1950	MG W
Водогрейный котел с дверцей котла для монтажа подходящей горелки	SX2AD16 **15.955,–**	SX2AD17 **18.318,–**	SX2AD18 **19.772,–**	SX2AD19 **23.653,–**	SX2AD20 **27.312,–**	SX2AD21 **30.244,–**	№ заказа **евро**
Водогрейный котел с дверцей котла для монтажа подходящей горелки	SX2AD24 **16.733,–**	SX2AD25 **19.096,–**	SX2AD26 **20.550,–**	SX2AD27 **24.431,–**	SX2AD28 **28.090,–**	SX2AD29 **31.022,–**	№ заказа **евро**
Технич. данные							
Длина	2280	2580	2530	2750	3175	3175	мм
Ширина	1460	1460	1555	1555	1660	1660	мм
Высота	1690	1690	1920	1920	2140	2140	мм
Масса	1725	1985	2255	2485	3180	3760	кг
Подключение системы удаления продуктов сгорания	300	300	350	350	400	400	Ø мм

Указание!
Для монтажа горелки, присоединительные размеры которой не соответствуют присоединительным размерам на котле (см. технический паспорт), необходимо использовать входящую в комплект поставки плиту горелки (без выполненных отверстий).

Отопительная установка	Контроллер

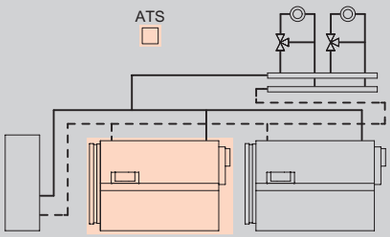

■ Макс. 8 водогрейных котлов

Vitotronic 300
Тип CM1E, для режима погодозависимой теплогенерации

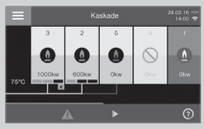

Vitoplex 200 с базовым оснащением для многокотловых установок

- интегрированная функция управления каскадом до 8 котлов
- управление максимум 2-мя отопительными контурами со смесителем
- раздельная настройка временных программ, кривых отопления, заданных значений температуры и режимов работы
- регулировка температуры воды по датчику температуры емкостного водонагревателя
- коммуникация через шину LON (телекоммуникационный модуль LON встроен в Vitotronic 300)
- интегрированная система диагностики, кокпит энергии и другие функции

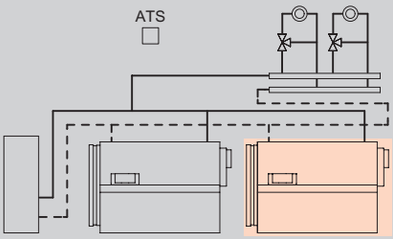

■ Макс. 8 водогрейных котлов

Vitotronic 100
Тип CC1E, для режима погодозависимой теплогенерации

Для соединения с Vitotronic 300 многокотловой установки

- для каждого последующего **водогрейного котла многокотловой установки**
- для двухступенчатой или модулируемой горелки
- с кокпитом энергии
- коммуникация через шину LON

Телекоммуникационный модуль LON следует заказывать вместе с водогрейным котлом.
Телекоммуникационный модуль LON с соединительным кабелем
№ заказа Z003394 **286,– евро MG W**

Комплект поставки:

- Котловой блок с теплоизоляцией
- Контроллер котлового контура
- Контрфланцы с болтами и уплотнениями
- Приспособление для чистки
- Патрубок подключения для предохранительных устройств – дополнительной проставки подающей магистрали не требуется

Указание!
- Допустимая максимальная температура подачи примерно на 15 K (кельвинов) ниже температуры срабатывания защитного ограничителя температуры.
- Условия эксплуатации содержатся в техническом паспорте.
- Указания по гидравлической обвязке см. в инструкции по проектированию.

5829796

Варианты горелок	Номинальная тепловая мощность (кВт) 700	900	1100	1300	1600	1950		MG W
Водогрейный котел с дверцей котла для монтажа подходящей горелки	SX2AD32 **18.707,–**	SX2AD33 **21.070,–**	SX2AD34 **22.524,–**	SX2AD35 **26.405,–**	SX2AD36 **30.064,–**	SX2AD37 **32.996,–**		№ заказа **евро**
Водогрейный котел с дверцей котла для монтажа подходящей горелки	SX2AD16 **15.955,–**	SX2AD17 **18.318,–**	SX2AD18 **19.772,–**	SX2AD19 **23.653,–**	SX2AD20 **27.312,–**	SX2AD21 **30.244,–**		№ заказа **евро**
Технич. данные								
Длина	2280	2580	2530	2750	3175	3175		мм
Ширина	1460	1460	1555	1555	1660	1660		мм
Высота	1690	1690	1920	1920	2140	2140		мм
Масса	1725	1985	2255	2485	3180	3760		кг
Подключение системы удаления продуктов сгорания	300	300	350	350	400	400		Ø мм

Указание!
Для монтажа горелки, присоединительные размеры которой не соответствуют присоединительным размерам на котле (см. технический паспорт), необходимо использовать входящую в комплект поставки плиту горелки (без выполненных отверстий).

5829796

21.2

Отдельные компоненты

Контроллеры Номинальная тепловая мощность водогрейного котла (кВт)	700	900	1100	1300	1600	1950	MG W
Vitotronic 100, тип CC1E	Z015490 **836,–**						№ заказа **евро**
Vitotronic 200, тип CO1E	Z015491 **1.530,–**						№ заказа **евро**
Vitotronic 300, тип CM1E В отопительной установке (с водогрейными котлами в количестве до 8) один из водогрейных котлов должен быть оборудован контроллером Vitotronic 300, а остальные – контроллером Vitotronic 100.	Z015492 **2.811,–**						№ заказа **евро**

Коммуникационная техника	700	900	1100	1300	1600	1950	MG W
Телекоммуникационный модуль LON с соединительным кабелем (длина 7 м), требуется по одному для каждого Vitotronic 100 для информационного обмена с Vitotronic 300.	Z003394 **286,–**						№ заказа **евро**

Указание!
Для водогрейного котла обязательно заказать дополнительно один из указанных выше контроллеров.

Указание!
Сумма отдельных цен соответствует стоимости водогрейных котлов в блочном исполнении.

5829796

Газовая вентиляторная горелка **Номинальная тепловая мощность водогрейного котла (кВт)**	700	900	1100	1300	1600	1950	MG V
Газовая горелка Weishaupt, Тип WM-G10/3-A, исп. ZM ■ природный газ LL ■ регулятор давления газа R3/4" давление подключения газа 220 - 300 мбар	7740122 **9.576,–**	–					№ заказа **евро**
Газовая горелка Weishaupt, Тип WM-G10/4-A, исп. ZM ■ природный газ LL ■ регулятор давления газа R1" давление подключения газа 150 - 300 мбар	–	7740125 **9.958,–**	–				№ заказа **евро**
Газовая горелка Weishaupt, Тип WM-G20/2-A, исп. ZM ■ природный газ LL ■ регулятор давления газа R1" давление подключения газа 205 - 300 мбар	–		7740126 **12.195,–**	–			№ заказа **евро**
Газовая горелка Weishaupt, Тип WM-G20/2-A, исп. ZM ■ природный газ LL ■ регулятор давления газа R1 1/2" давление подключения газа 160 - 300 мбар	–			7740128 **13.513,–**		–	№ заказа **евро**
Газовая горелка Weishaupt, Тип WM-G30/1-A, исп. ZM ■ природный газ LL ■ регулятор давления газа R2" давление подключения газа 90 - 300 мбар	–					7740132 **23.418,–**	№ заказа **евро**

VITOPLEX 200

Вентиляторные горелки
фирмы Weishaupt
700 до 1950 кВт

Горелка комбинированная Номинальная тепловая мощность водогрейного котла (кВт)	700	900	1100	1300	1600	1950	MG V
Горелка комбинированная Тип WM-GL10/3-A, исп. ZM-T давление подключения газа	7740151 **15.906,–** 220 - 300	–					№ заказа **евро** **мБар**
Горелка комбинированная Тип WM-GL10/4-A, исп. ZM-T давление подключения газа	–	7740153 **16.730,–** 150 - 300	–				№ заказа **евро** **мБар**
Горелка комбинированная Тип WM-GL20/2-A, исп. ZM-T давление подключения газа	–		7740155 **18.290,–** 210 - 300	7740157 **19.608,–** 110 - 300	–		№ заказа **евро** **мБар**
Горелка комбинированная Тип WM-GL20/3-A, исп. ZM-T давление подключения газа	–				7740158 **20.803,–** 160 - 300	–	№ заказа **евро** **мБар**
Горелка комбинированная Тип WM-GL30/1-A, исп. ZM-T давление подключения газа	–					7740160 **27.990,–** 90 - 300	№ заказа **евро** **мБар**

5829796

Газовая вентиляторная горелка Номинальная тепловая мощность водогрейного котла (кВт)	700	900	1100	1300	1600	1950	MG V
Газовая горелка Elco, Vectron VG5.950 DP R, KN давление подключения газа 20 - 100 мбар	ZK03317 **5.129,–**	–					№ заказа **евро**
Газовая горелка Elco, Vectron VG5.950 DP R, KN давление подключения газа 155 - 300 мбар	ZK03318 **4.677,–**	–					№ заказа **евро**
Газовая горелка Elco, Vectron VG5.950 M R, KN давление подключения газа 20 - 50 мбар	ZK03319 **6.163,–**	–					№ заказа **евро**
Газовая горелка Elco, Vectron VG5.950 M R, KN давление подключения газа 90 - 300 мбар	ZK03320 **5.144,–**	–					№ заказа **евро**
Газовая горелка Elco, Vectron VG5.1200 DP R, KN давление подключения газа 30 - 50 мбар	–	ZK03321 **6.854,–**	–				№ заказа **евро**
Газовая горелка Elco, Vectron VG5.1200 DP R, KN давление подключения газа 145 - 300 мбар	–	ZK03322 **5.237,–**	–				№ заказа **евро**
Газовая горелка Elco, Vectron VG5.1200 M R, KN давление подключения газа 30 - 50 мбар	–	ZK03323 **6.761,–**	–				№ заказа **евро**
Газовая горелка Elco, Vectron VG5.1200 M R, KN давление подключения газа 140 - 300 мбар	–	ZK03324 **5.742,–**	–				№ заказа **евро**
Газовая горелка Elco, Vectron VG6.1600 DP R, KN давление подключения газа 30 - 50 мбар	–		ZK03325 **7.726,–**		–		№ заказа **евро**
Газовая горелка Elco, Vectron VG6.1600 DP R, KN давление подключения газа 100 - 300 мбар	–		ZK03326 **6.104,–**		–		№ заказа **евро**
Газовая горелка Elco, Vectron VG6.1600 M R, KN давление подключения газа 25 - 50 мбар	–		ZK03327 **7.505,–**		–		№ заказа **евро**
Газовая горелка Elco, Vectron VG6.1600 M R, KN давление подключения газа 50 - 300 мбар	–		ZK03328 **7.031,–**		–		№ заказа **евро**
Газовая горелка Elco, Vectron VG6.2100 DP R, KN давление подключения газа 30 - 50 мбар	–				ZK03329 **9.783,–**	–	№ заказа **евро**
Газовая горелка Elco, Vectron VG6.2100 DP R, KN давление подключения газа 165 - 300 мбар	–				ZK03330 **6.603,–**	–	№ заказа **евро**

5829796

Вентиляторные горелки
фирмы ELCO
700 до 1950 кВт

Газовая вентиляторная горелка Номинальная тепловая мощность водогрейного котла (кВт)	700	900	1100	1300	1600	1950	MG V
Газовая горелка Elco, Vectron VG6.2100 M R, KN давление подключения газа 30 - 50 мбар	–				ZK03331 **10.033,–**	–	№ заказа **евро**
Газовая горелка Elco, Vectron VG6.2100 M R, KN давление подключения газа 165 - 300 мбар	–				ZK03332 **7.846,–**	–	№ заказа **евро**
Газовая горелка Elco, Vectron EK-EV06.2400 G-E, KN давление подключения газа 30 - 50 мбар	–					ZK03333 **13.840,–**	№ заказа **евро**
Газовая горелка Elco, Vectron EK-EV06.2400 G-E, KN давление подключения газа 140 - 300 мбар	–					ZK03334 **11.747,–**	№ заказа **евро**

5829796

Горелка комбинированная Номинальная тепловая мощность водогрейного котла (кВт)	700	900	1100	1300	1600	1950	MG V
Горелка комбинированная Elco Vectron VGL05.1000 DP, KN давление подключения газа 20 - 50 мбар	ZK03347 **9.062,–**		–				№ заказа **евро**
Горелка комбинированная Elco Vectron VGL05.1000 DP, KN давление подключения газа 100 - 300 мбар	ZK03348 **7.380,–**		–				№ заказа **евро**
Горелка комбинированная Elco Vectron VGL06.1600 DP, KN давление подключения газа 30 - 50 мбар	–		ZK03349 **11.319,–**		–		№ заказа **евро**
Горелка комбинированная Elco Vectron VGL06.1600 DP, KN давление подключения газа 100 - 300 мбар	–		ZK03350 **9.680,–**		–		№ заказа **евро**
Горелка комбинированная Elco Vectron VGL06.2100 DP, KN давление подключения газа 30 - 50 мбар	–				ZK03351 **13.586,–**	–	№ заказа **евро**
Горелка комбинированная Elco Vectron VGL06.2100 DP, KN давление подключения газа 200 - 300 мбар	–				ZK03352 **10.340,–**	–	№ заказа **евро**
Горелка комбинированная Elco EK-EV 06.2400 GL-EZ3, KN давление подключения газа 36 - 50 мбар	–					ZK03353 **18.900,–**	
Горелка комбинированная Elco EK-EV 06.2400 GL-EZ3, KN давление подключения газа 145 - 300 мбар	–					ZK03354 **16.807,–**	

5829796

21.2

Принадлежности

Водогрейный котел Номинальная тепловая мощность водогрейного котла (кВт)	700	900	1100	1300	1600	1950	MG V
Патрубок аварийной линии на водогрейном котле	DN 50	DN 50	DN 65	DN 65	DN 65	DN 65	PN 16
Мембранный предохранительный клапан (без болтов и уплотнения) Давление срабатывания **3 бар**	DN 50 DN 80 9548183 **920,–**		DN 65 DN 100 9548184 **1.574,–**				подключение отвод № заказа **евро**
Мембранный предохранительный клапан (без болтов и уплотнения) Давление срабатывания **4 бар**	DN 50 DN 80 9548193 **920,–**		DN 65 DN 100 9548194 **1.574,–**				подключение отвод № заказа **евро**
Мембранный предохранительный клапан (без болтов и уплотнения) Давление срабатывания **6 бар**	DN 50 DN 80 9548203 **920,–**		DN 65 DN 100 9548204 **1.574,–**				подключение отвод № заказа **евро**

5829796

Принадлежности

Водогрейный котел Номинальная тепловая мощность водогрейного котла (кВт)	700	900	1100	1300	1600	1950	MG W
1 комплект звукопоглощающих подкладок котла	7196318 **501,–**	7196320 **549,–**	7196321 **692,–**		7196322 **723,–**	7196324 **737,–**	№ заказа **евро**
Теплообменник уходящих газов/воды Для использования теплоты конденсации. ►См. регистр 23.							
Ограничитель максимального давления, 0,5 - 6 бар *В многокотловых установках требуется для каждого водогрейного котла.*	7438025 **425,–**						№ заказа **евро**
Ограничитель минимального давления, 0 - 6 бар *Необходим для каждого водогрейного котла в качестве устройства контроля заполненности котлового блока водой (EN 12828).*	7438030 **300,–**						№ заказа **евро**
Арматурный стержень с манометром (3 свободных подключения) Для монтажа ограничителя максимального давления и дополнительным патрубком для подключения дополнительного защитного ограничителя давления.	7425839 **317,–**						№ заказа **евро**
Комплект для замены сепаратора паровой/жидкой фазы ■ защитный ограничитель температуры ■ погружная гильза G ½, длина 150 мм. ■ защитный ограничитель давления (ограничитель максимального давления 0,5 - 6 бар)	Z009429 **563,–**						№ заказа **евро**

Смесители Номинальная тепловая мощность водогрейного котла (кВт)	700	900	1100	1300	1600	1950
Смесители отопительных контуров и специальные смесители для систем внутрипольного отопления ►*Исполнения, № заказа и цены см. в регистре 18.*						

Прочее Номинальная тепловая мощность водогрейного котла (кВт)	700	900	1100	1300	1600	1950	MG N
Коробка для сервисной документации Коробка для хранения папки сервисной документации. Для крепления на котле или на стене. Цвет серебристый.	7334502 **8,90**						№ заказа **евро**

5829796

VITOPLEX 200

Принадлежности для контроллеров (однокотловые установки)

Принадлежности	Варианты контроллеров			
	Vitotronic 100 тип CC1E	Vitotronic 200 тип CO1E		
Устройства дистанционного управления				MG W
Vitotrol 200A (абонент шины KM-BUS) Настройка для одного отопительного контура: ■ Заданное значение температуры помещения и режим работы ■ Режим вечеринки и экономный режим ■ Дисплей для индикации значений наружной температуры и температуры помещения, а также режимов работы ■ Датчик температуры помещения для управления по температуре помещения (только для одного отопительного контура со смесителем) Если Vitotrol 200A используется для управления по температуре помещения, то устройство должно быть размещено в **основном жилом помещении** (типовом жилом помещении).	–	Z008341 **139,–**		№ заказа **евро**
Vitotrol 300A (абонент шины KM-BUS) Настройки для одного, двух или трех отопительных контуров: ■ Заданное значение температуры помещения и пониженное заданное значение температуры помещения, температура воды в контуре ГВС, режимы работы и программа отпуска, а также режим вечеринки и экономный режим. ■ Временная программа для отопительных контуров, емкостного водонагревателя и циркуляционного насоса ГВС. ■ Дисплей с подсветкой для индикации значений наружной температуры, температуры помещения, режимов работы и текстовых сообщений. ■ Датчик температуры помещения для управления по температуре помещения (только для одного отопительного контура со смесителем) Если Vitotrol 300A используется для управления по температуре помещения, то устройство должно быть размещено в **основном жилом помещении** (типовом жилом помещении). Необходимо заказать датчик температуры помещения, № заказа 7438537, если Vitotrol 300A не может быть размещен в подходящем месте для измерения температуры помещения.	–	Z008342 **260,–**		№ заказа **евро**
Датчики				MG W
Датчик температуры помещения (NTC 10 кОм, в дополнение к Vitotrol 300A) Используется, если не удается установить Vitotrol 300A в подходящем месте для измерения температуры помещения.	–	7438537 **76,–**		№ заказа **евро**
Накладной датчик температуры (NTC 10 кОм) ■ Для измерения температуры на поверхности трубы. ■ С соединительным кабелем (длина 5,8 м) и штекером.		7426463 **72,–**		№ заказа **евро**
Погружной датчик температуры (NTC 10 кОм) ■ Для измерения температуры в погружной гильзе. ■ С соединительным кабелем (длина 5,8 м) и штекером.		7544848 **84,–**		№ заказа **евро**
Погружная гильза Длина G1/2 x 100 мм, с зажимной скобой.		7816035 **26,–**		№ заказа **евро**
Погружная гильза Длина G1/2 x 150 мм, с зажимной скобой.		7817326 **26,–**		№ заказа **евро**

5829796

Принадлежности	Варианты контроллеров			
	Vitotronic 100 тип CC1E	Vitotronic 200 тип CO1E		
Датчики				MG W
Погружная гильза из нержавеющей стали R ½, длина 200 мм. Входит в комплект поставки емкостных водонагревателей Viessmann.	7819693 **52,–**			№ заказа **евро**
Датчик температуры уходящих газов (NTC 20 кОм) ■ Для индикации и контроля предельных значений. ■ С соединительным кабелем (длина 3,5 м) и штекером.	7452531 **145,–**			№ заказа **евро**
Модуль расширения контроллера отопительного контура				MG W
Расширение для 2-го и 3-го отопительного контура Электронная плата для установки в Vitotronic Для управления двумя отопительными контурами со смесителем. ■ С подключениями для электроприводов смесителей, датчиков температуры подачи (NTC 10 кОм) и насосов отопительного контура. ■ Штекер для моторов смесителей и насосов для каждого отопительного контура..	–	7164403 **447,–**		№ заказа **евро**
Комплектующие управления отопительным контуром				MG W
Комплект привода смесителя Для одного отопительного контура со смесителем, с кабелями и штекерами. ■ Электропривод смесителя с соединительным кабелем (длина 4,0 м) для смесителей Viessmann DN 20 - 50, R ½ - 1¼ (кроме фланцевых смесителей) и штекером. ■ Датчик температуры подающей магистрали в виде накладного датчика (NTC 10 кОм), с соединительным кабелем (длина 5,8 м) и штекером. ■ Штекер для насоса отопительного контура.	–	7441998 **349,–**		№ заказа **евро**
Электропривод смесителя для фланцевого смесителя Кабельные соединения с контроллером выполняет заказчик. Для смесителей Viessmann DN 40 - 100. ►См. регистр 18.				
Погружной терморегулятор Термостатный ограничитель максимальной температуры для системы внутрипольного отопления. ■ С соединительным кабелем (длина 4,2 м) и штекером. ■ С погружной гильзой R ½ x 200 мм из нержавеющей стали.	–	7151728 **188,–**		№ заказа **евро**
Накладной терморегулятор Термостатный ограничитель максимальной температуры для системы внутрипольного отопления. С соединительным кабелем (длина 4,2 м) и штекером.	–	7151729 **148,–**		№ заказа **евро**

►*Информацию о управлении дополнительными отопительными контурами и соединениях Vitotronic водогрейного котла с контроллером отопительного контура см. в регистре 18.*

VITOPLEX 200

Принадлежности для контроллеров (однокотловые установки)

Принадлежности	Варианты контроллеров		
	Vitotronic 100 тип CC1E	Vitotronic 200 тип CO1E	
Прочее			MG W
Адаптер для внешних предохранительных устройств (абонент шины KM-BUS) Для подключения 4 дополнительных предохранительных устройств (например, устройство контроля заполненности котлового блока водой, ограничители минимального и максимального давления) (Возможны макс. 2 адаптера для 7 предохранительных устройств.)	7164404 **268,–**		
Вспомогательный контактор Контактор в компактном корпусе. С 4 размыкающими и 4 замыкающими контактами. С клеммной колодкой для кабеля заземления. Номинальный ток: AC1 16 A, AC3 9 A. Напряжение катушки: 230 В/50 Гц.	7814681 **156,–**		№ заказа **евро**
Ответные штекеры 41 **и** 90 Для подключения горелки заказчика **без** ответных штекеров.	7408790 **16,–**		№ заказа **евро**
Расширение функциональных возможностей			MG W
Модуль расширения EA1 Модуль расширения функциональных возможностей в корпусе для настенного монтажа. С помощью входов и выходов обеспечивается реализация до 5 функций: **1 аналоговый вход (0 - 10 В).** ■ Установка заданного значения температуры котловой воды. **3 цифровых входа** ■ Внешнее переключение режима работы для отопительных контуров 1 - 3 при использовании контроллера для погодозависимой теплогенерации. ■ Внешняя блокировка с общим сигналом неисправности. ■ Внешние сигналы неисправности ■ Кратковременное включение циркуляционного насоса ГВС при использовании контроллера для погодозависимой теплогенерации. **1 релейный выход (беспотенциальное реле с переключающим контактом)** ■ Управление магистральным насосом на тепловой пункт ■ Сигнализирование пониженного режима для одного отопительного контура.	7452091 **191,–**		№ заказа **евро**

Принадлежности	Варианты контроллеров			
	Vitotronic 100 тип CC1E	Vitotronic 200 тип CO1E		
Телекоммуникационная техника				MG Y
Vitocom 100, тип LAN1, с телекоммуникационным модулем Для дистанционного управления отопительными установками через Интернет IP-сети (LAN) с использованием DSL-маршрутизатора. Компактное устройство для настенного монтажа. ■ Для управления установкой с помощью **Vitodata 100** через сервер Vitodata. Для настройки режимов работы, заданных значений, программы отпуска, временных программ и кривой отопления для всех отопительных контуров одной отопительной установки. ■ Для управления установкой с помощью **Vitotrol App** через сервер Vitodata. Для настройки режимов работы, заданных значений и временных программ для макс. 3 отопительных контуров одной отопительной установки. Комплект поставки: ■ Vitocom 100, тип LAN1, с разъемом LAN. ■ Телекоммуникационный модуль ■ Соединительные кабели для LAN и телекоммуникационного модуля.	–	Z011224 **313,–**		№ заказа **евро**

Принадлежности	Варианты контроллеров		
	Vitotronic 100 тип CC1E	Vitotronic 200 тип CO1E	
Телекоммуникационная техника			MG W
Vitocom 300 Для удаленного контроля, дистанционного управления и регулировки отопительных установок через сети сотовой связи или IP-сети (LAN). ■ Для управления установкой с помощью **Vitodata 100** через сервер Vitodata. Для настройки режимов работы, заданных значений, программы отпуска, временных программ и кривой отопления для всех отопительных контуров одной отопительной установки. ■ Для управления установкой с помощью **Vitodata 300** через сервер Vitodata. Для настройки режимов работы, заданных значений, программы отпуска, временных программ, кривой отопления и параметров конфигурации для всех отопительных контуров максимум 5 отопительных установок. Отслеживание изменения параметров во времени и интеграция счетчиков по шине M-BUS. Для монтажа в распределительном шкафу.			
Vitocom 300, тип LAN3 с телекоммуникационным модулем LON Связь через Интернет и IP-сеть (LAN) с использованием DSL-маршрутизатора. Для установки на DIN-рейке. В составе пакета: ■ Vitocom 300, тип LAN3 с LAN-подсоединением. ■ Телекоммуникационный модуль LON для установки в контроллер Vitotronic. ■ Соединительные кабели для LAN и телекоммуникационного модуля. ■ Корпус для настенного монтажа (2-рядный).	Z011399 **1.399,–**		№ заказа **евро** MG Y
Соединительный кабель LON для обмена данными между контроллерами ■ Длина 7,0 м (возможность удлинения с использованием еще одного кабеля). ■ Со штекерами RJ 45.	7143495 **40,–**		№ заказа **евро**
Муфта LON, RJ 45 Для удлинения соединительного кабеля LON.	7143496 **25,–**		№ заказа **евро**
Соединительный штекер LON, RJ 45 Для подключения к кабелю заказчика **общей длиной свыше 14 м**. 2 шт.	7199251 **52,–**		№ заказа **евро**
Соединительная розетка LON, RJ 45 Для прокладки кабеля заказчика (CAT 6) под штукатуркой или в кабельном канале, при **прокладке на расстояние свыше 14 метров** (соединение розетки LON с контроллером с помощью кабеля LON). 2 шт.	7171784 **62,–**		№ заказа **евро**
Оконечное сопротивление Для оконечной нагрузки системной шины на свободных концах должно быть установлено по одному оконечному сопротивлению. 2 шт.	7143497 **8,50**		№ заказа **евро**
Телекоммуникационный модуль LON Электронная плата для установки в контроллер для обмена данными в LON.	7172173 **246,–**		№ заказа **евро**

► *Информацию о телекоммуникационной технике для контроллеров см. в регистре 18 и в инструкции по проектированию коммуникационных систем.*

Принадлежности	Варианты контроллеров			
	Vitotronic 100 тип CC1E	Vitotronic 300 тип CM1E		
Устройства дистанционного управления				MG W
Vitotrol 200A (абонент шины KM-BUS) Настройка для одного отопительного контура: ■ Заданное значение температуры помещения и режим работы ■ Режим вечеринки и экономный режим ■ Дисплей для индикации значений наружной температуры и температуры помещения, а также режимов работы ■ Датчик температуры помещения для управления по температуре помещения (только для одного отопительного контура со смесителем) Если Vitotrol 200A используется для управления по температуре помещения, то устройство должно быть размещено в **основном жилом помещении** (типовом жилом помещении).	–	Z008341 **139,–**		№ заказа **евро**
Vitotrol 300A (абонент шины KM-BUS) Настройки для одного, двух или трех отопительных контуров: ■ Заданное значение температуры помещения и пониженное заданное значение температуры помещения, температура воды в контуре ГВС, режимы работы и программа отпуска, а также режим вечеринки и экономный режим. ■ Временная программа для отопительных контуров, емкостного водонагревателя и циркуляционного насоса ГВС. ■ Дисплей с подсветкой для индикации значений наружной температуры, температуры помещения, режимов работы и текстовых сообщений. ■ Датчик температуры помещения для управления по температуре помещения (только для одного отопительного контура со смесителем) Если Vitotrol 300A используется для управления по температуре помещения, то устройство должно быть размещено в **основном жилом помещении** (типовом жилом помещении). Необходимо заказать датчик температуры помещения, № заказа 7438537, если Vitotrol 300A не может быть размещен в подходящем месте для измерения температуры помещения.	–	Z008342 **260,–**		№ заказа **евро**
Датчики				MG W
Датчик температуры помещения (NTC 10 кОм, в дополнение к Vitotrol 300A) Используется, если не удается установить Vitotrol 300A в подходящем месте для измерения температуры помещения.	–	7438537 **76,–**		№ заказа **евро**
Накладной датчик температуры (NTC 10 кОм) ■ Для измерения температуры на поверхности трубы. ■ С соединительным кабелем (длина 5,8 м) и штекером.	7426463 **72,–**			№ заказа **евро**
Погружной датчик температуры (NTC 10 кОм) ■ Для измерения температуры в погружной гильзе. ■ С соединительным кабелем (длина 5,8 м) и штекером.	7544848 **84,–**			№ заказа **евро**
Погружная гильза Длина G1/2 x 100 мм, с зажимной скобой.	7816035 **26,–**			№ заказа **евро**
Погружная гильза Длина G1/2 x 150 мм, с зажимной скобой.	7817326 **26,–**			№ заказа **евро**

5829796

VITOPLEX 200

Принадлежности для контроллеров (многокотловые установки)

Принадлежности	Варианты контроллеров			
	Vitotronic 100 тип CC1E	Vitotronic 300 тип CM1E		
Датчики				MG W
Датчик температуры уходящих газов (NTC 20 кОм) ■ Для индикации и контроля предельных значений. ■ С соединительным кабелем (длина 3,5 м) и штекером.	7452531 **145,–**	**–**		№ заказа **евро**
Модуль расширения контроллера отопительного контура				MG W
Расширение для 2-го и 3-го отопительного контура Электронная плата для установки в Vitotronic Для управления двумя отопительными контурами со смесителем. ■ С подключениями для электроприводов смесителей, датчиков температуры подачи (NTC 10 кОм) и насосов отопительного контура. ■ Штекер для моторов смесителей и насосов для каждого отопительного контура.	**–**	комплект поставки		№ заказа **евро**
Комплектующие управления отопительным контуром				MG W
Комплект привода смесителя Для одного отопительного контура со смесителем, с кабелями и штекерами. ■ Электропривод смесителя с соединительным кабелем (длина 4,0 м) для смесителей Viessmann DN 20 - 50, R ½ - 1¼ (кроме фланцевых смесителей) и штекером. ■ Датчик температуры подающей магистрали в виде накладного датчика (NTC 10 кОм), с соединительным кабелем (длина 5,8 м) и штекером. ■ Штекер для насоса отопительного контура.	**–**	7441998 **349,–**		№ заказа **евро**
Электропривод смесителя для фланцевого смесителя Кабельные соединения с контроллером выполняет заказчик. Для смесителей Viessmann DN 40 - 100. ►См. регистр 18.				
Погружной терморегулятор Термостатный ограничитель максимальной температуры для системы внутрипольного отопления. ■ С соединительным кабелем (длина 4,2 м) и штекером. ■ С погружной гильзой R ½ x 200 мм из нержавеющей стали.	**–**	7151728 **188,–**		№ заказа **евро**
Накладной терморегулятор Термостатный ограничитель максимальной температуры для системы внутрипольного отопления. С соединительным кабелем (длина 4,2 м) и штекером.	**–**	7151729 **148,–**		№ заказа **евро**
Прочее				MG W
Адаптер для внешних предохранительных устройств (абонент шины KM-BUS) Для подключения 4 дополнительных предохранительных устройств (например, устройство контроля заполненности котлового блока водой, ограничители минимального и максимального давления) (Возможны макс. 2 адаптера для 7 предохранительных устройств.)	7164404 **268,–**	**–**		№ заказа **евро**
Вспомогательный контактор Контактор в компактном корпусе. С 4 размыкающими и 4 замыкающими контактами. С клеммной колодкой для кабеля заземления. Номинальный ток: AC1 16 A, AC3 9 A. Напряжение катушки: 230 В/50 Гц.	7814681 **156,–**			№ заказа **евро**
Ответные штекеры 41 **и** 90 Для подключения горелки заказчика **без** ответных штекеров.	7408790 **16,–**	**–**		№ заказа **евро**

5829796

Принадлежности	Варианты контроллеров			
	Vitotronic 100 тип CC1E	Vitotronic 300 тип CM1E		
Прочее				MG W
Комплект для монтажа в шкафу управления Для установки панели управления Vitotronic в дверь шкафа управления, при монтаже контроллера Vitotronic в шкафу управления. ■ Монтажная рамка для установки панели управления в переднюю дверь шкафа управления. ■ Заглушка для установки в контроллер. ■ Соединительный кабель (длина 5 м). ■ Угловой штекер для соединительного кабеля.	–	7452236 **112,–**		№ заказа **евро**
Расширение функциональных возможностей				MG W
Модуль расширения EA1 Модуль расширения функциональных возможностей в корпусе для настенного монтажа. С помощью входов и выходов обеспечивается реализация до 5 функций: **1 аналоговый вход (0 - 10 В).** ■ Установка заданного значения температуры котловой воды. **3 цифровых входа** ■ Внешнее переключение режима работы для отопительных контуров 1 - 3 при использовании контроллера для погодозависимой теплогенерации. ■ Внешняя блокировка с общим сигналом неисправности. ■ Внешние сигналы неисправности ■ Кратковременное включение циркуляционного насоса ГВС при использовании контроллера для погодозависимой теплогенерации. **1 релейный выход (беспотенциальное реле с переключающим контактом)** ■ Управление магистральным насосом на тепловой пункт ■ Сигнализирование пониженного режима для одного отопительного контура.	–	7452091 **191,–**		№ заказа **евро**
Телекоммуникационная техника				MG Y
Vitocom 300 Для удаленного контроля, дистанционного управления и регулировки отопительных установок через IP-сети (LAN). ■ Для управления установкой с помощью **Vitodata 100** через сервер Vitodata. Для настройки режимов работы, заданных значений, программы отпуска, временных программ и кривой отопления для всех отопительных контуров одной отопительной установки. ■ Для управления установкой с помощью **Vitodata 300** через сервер Vitodata. Для настройки режимов работы, заданных значений, программы отпуска, временных программ, кривой отопления и параметров конфигурации для всех отопительных контуров максимум 5 отопительных установок. Отслеживание изменения параметров во времени и интеграция счетчиков по шине M-BUS. Для монтажа в распределительном шкафу.				№ заказа **евро**
Vitocom 300, тип LAN3 Связь через Интернет и IP-сеть (LAN) с использованием DSL-маршрутизатора. Для установки на DIN-рейке. В составе пакета: ■ Vitocom 300, тип LAN3 с LAN-подсоединением. ■ Соединительные кабели для LAN и телекоммуникационного модуля. ■ Корпус для настенного монтажа (2-рядный)		Z011555 **1.153,–**		№ заказа **евро**

► *Информацию о телекоммуникационной технике см. в регистре 18 и в инструкции по проектированию коммуникационных систем.*

VITOPLEX 200

Принадлежности для контроллеров (многокотловые установки)

Принадлежности	Варианты контроллеров		
	Vitotronic 100 тип CC1E	Vitotronic 300 тип CM1E	
Телекоммуникационная техника			MG W
Соединительный кабель LON для обмена данными между контроллерами ■ Длина 7,0 м (возможность удлинения с использованием еще одного кабеля). ■ Со штекерами RJ 45.	7143495 **40,–**		№ заказа **евро**
Муфта LON, RJ 45 Для удлинения соединительного кабеля LON.	7143496 **25,–**		№ заказа **евро**
Соединительный штекер LON, RJ 45 Для подключения к кабелю заказчика **общей длиной свыше 14 м**. 2 шт.	7199251 **52,–**		№ заказа **евро**
Соединительная розетка LON, RJ 45 Для прокладки кабеля заказчика (CAT 6) под штукатуркой или в кабельном канале, при **прокладке на расстояние свыше 14 метров** (соединение розетки LON с контроллером с помощью кабеля LON). 2 шт.	7171784 **62,–**		№ заказа **евро**
Оконечное сопротивление (2 шт.) Для оконечной нагрузки системной шины на свободных концах должно быть установлено по одному оконечному сопротивлению. **Входят в комплект поставки.**			

5829796

Vitoplex 300

Тип TX3A

Низкотемпературный водогрейный котел, работающий на жидком или газообразном топливе

Трехходовой котел с **многослойными** конвективными теплообменными поверхностями

Для режима работы с переменной температурой котловой воды.

Допустимое рабочее давление 4 бар

Допустимая температура подачи 115 ºC

- Многослойные конвективные теплообменные поверхности обеспечивают высокую эксплуатационную надежность и длительный срок службы.
- Нормативный КПД при работе на жидком топливе: 90 % (H_s)/96 % (H_i).
- Опциональный теплообменник уходящих газов/воды из нержавеющей стали обеспечивает высокий КПД благодаря использованию теплоты конденсации.
- Трехходовой котел с низкой теплонапряженностью камеры сгорания гарантирует низкий уровень выбросов вредных веществ при сгорании топлива.
- Интегрированная пусковая схема "Therm-Control" заменяет подмешивающий насос или комплект повышения температуры обратной магистрали, сокращая необходимое для монтажа время, и уменьшает затраты.
- Для котлов мощностью до 300 кВт устройство контроля заполненности котлового блока водой не требуется.
- Простой в использовании контроллер Vitotronic с графической и текстовой индикацией.
- Экономичная и надежная эксплуатация отопительной установки благодаря использованию цифрового контроллера Vitotronic с коммуникационными возможностями. Стандартизированная телекоммуникационная шина LON-BUS позволяет полностью интегрировать контроллер в домовые системы диспетчерского управления.

5/2018
5829862

Отопительная установка	Контроллер

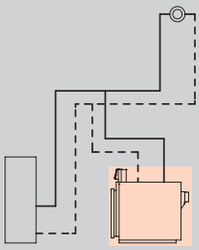

- Однокотловая установка для режима эксплуатации с постоянной температурой теплоносителя

Vitotronic 100
Тип CC1E, для режима с постоянной температурой подачи

- для двухступенчатой или модулируемой горелки
- с регулировкой температуры емкостного водонагревателя
- с кокпитом энергии

При использовании в однокотловых установках необходимо отдельно заказать датчик температуры емкостного водонагревателя.
Погружной датчик температуры (NTC 10 кОм)
№ заказа 7544848 **84,– евро MG W**

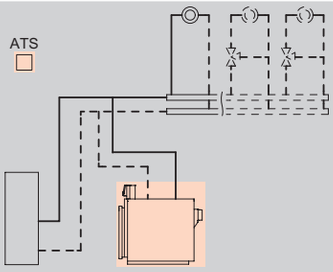

- Однокотловая установка для режима эксплуатации с переменной температурой теплоносителя
- Однокотловая установка и 1 или 2 отопительных контура со смесителем

Vitotronic 200
Тип CO1E, для режима погодозависимой теплогенерации

Для управления макс. двумя отопительными контурами со смесителем.

- погодозависимое цифровое программное управление котловым и отопительным контурами
- цифровой таймер с суточными и недельными режимами работы
- для двухступенчатой или модулируемой горелки
- раздельная настройка временных программ, кривых отопления, заданных значений температуры и режимов работы
- регулировка температуры воды по датчику температуры емкостного водонагревателя
- интегрированная система диагностики, кокпит энергии и другие функции
- возможность обмена данными через LON-BUS

Для отопительных контуров со смесителем необходим модуль расширения для 2-го и 3-го отопительного контура (электронная плата для установки в контроллер)
Модуль расширения для 2-го и 3-го отопительного контура
№ заказа 7164403 **447,– евро MG W**
Для каждого **отопительного контура со смесителем** требуется модуль расширения.
Комплект привода смесителя
№ заказа 7441998 **349,– евро MG W**
Для информационного обмена необходим телекоммуникационный модуль LON
Телекоммуникационный модуль LON с соединительным кабелем
№ заказа Z003394 **286,– евро MG W**

Комплект поставки:

- Котловой блок с теплоизоляцией
- Контроллер котлового контура
- Дверь котла с плитой горелки
- Контрфланцы с болтами и уплотнениями
- Приспособление для чистки
- Патрубок подключения для предохранительных устройств – дополнительной проставки подающей магистрали не требуется

Указание!
- Допустимая максимальная температура подачи примерно на 15 K (кельвинов) ниже температуры срабатывания защитного ограничителя температуры.
- Условия эксплуатации содержатся в техническом паспорте.
- Указания по гидравлической обвязке см. в инструкции по проектированию.

Варианты горелок Наименование горелки	Номинальная тепловая мощность (кВт)								MG W
	90	115	140	180	235	300	405	500	
Водогрейный котел с дверцей котла для монтажа подходящей горелки	TX3A931 **6.193,–**	TX3A932 **6.950,–**	TX3A933 **7.636,–**	TX3A934 **8.558,–**	TX3A935 **9.711,–**	TX3A936 **11.465,–**	TX3A907 **13.816,–**	TX3A908 **16.462,–**	№ заказа **евро**
Водогрейный котел с дверцей котла для монтажа подходящей горелки	TX3A937 **6.971,–**	TX3A938 **7.728,–**	TX3A939 **8.414,–**	TX3A940 **9.336,–**	TX3A941 **10.489,–**	TX3A942 **12.243,–**	TX3A915 **14.594,–**	TX3A916 **17.240,–**	№ заказа **евро**

Технич. данные									
Длина	1285	1485	1470	1665	1905	1905	1935	2070	мм
Ширина	755	755	825	825	905	905	1040	1040	мм
Высота	1315	1315	1350	1350	1460	1460	1625	1625	мм
Масса	395	440	510	540	710	802	1075	1295	кг
Подключение системы удаления продуктов сгорания	180	180	200	200	200	200	250	250	Ø мм

Указание!
Для котлов мощностью от 140 кВт для монтажа горелки, присоединительные размеры которой не соответствуют присоединительным размерам на котле (см. технический паспорт), необходимо использовать входящую в комплект поставки плиту горелки (без выполненных отверстий).

Отопительная установка	Контроллер
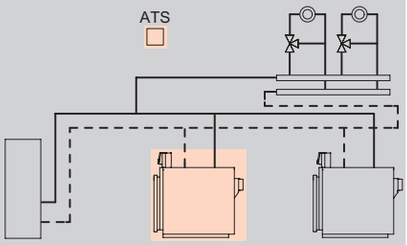 ■ Макс. 8 водогрейных котлов	**Vitotronic 300** **Тип CM1E, для режима погодозависимой теплогенерации** **Vitoplex 200 с базовым оснащением для многокотловых установок** **Интегрированная функция управления каскадом до 8 котлов управление максимум 2-мя отопительными контурами со смесителем** ■ раздельная настройка временных программ, кривых отопления, заданных значений температуры и режимов работы ■ регулировка температуры воды по датчику температуры емкостного водонагревателя ■ коммуникация через шину LON (телекоммуникационный модуль LON встроен в Vitotronic 300) ■ интегрированная система диагностики, кокпит энергии и другие функции 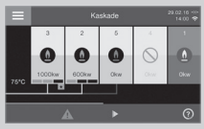
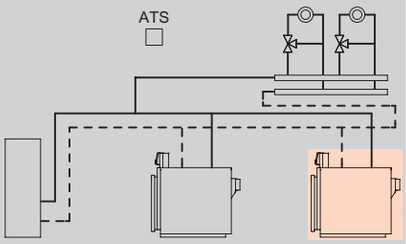 ■ Макс. 8 водогрейных котлов	**Vitotronic 100** **Тип CC1E, для режима погодозависимой теплогенерации** **Для соединения с Vitotronic 300 многокотловой установки** ■ для каждого последующего **водогрейного котла многокотловой установки** ■ для двухступенчатой или модулируемой горелки ■ с кокпитом энергии ■ коммуникация через шину LON Телекоммуникационный модуль LON следует заказывать вместе с водогрейным котлом. **Телекоммуникационный модуль LON с соединительным кабелем** № заказа Z003394 **286,– евро MG W**

Комплект поставки:

- Котловой блок с теплоизоляцией
- Контроллер котлового контура
- Дверь котла с плитой горелки или с жидкотопливной или газовой вентиляторной горелкой Vitoflame 100
- Контрфланцы с болтами и уплотнениями
- Приспособление для чистки
- Патрубок подключения для предохранительных устройств – дополнительной проставки подающей магистрали не требуется

Указание!
- Допустимая максимальная температура подачи примерно на 15 K (кельвинов) ниже температуры срабатывания защитного ограничителя температуры.
- Условия эксплуатации содержатся в техническом паспорте.
- Указания по гидравлической обвязке см. в инструкции по проектированию.

Варианты горелок Наименование горелки	Номинальная тепловая мощность (кВт)								MG W
	90	115	140	180	235	300	405	500	
Водогрейный котел с дверцей котла для монтажа подходящей горелки	TX3A943 **8.945,–**	TX3A944 **9.702,–**	TX3A945 **10.388,–**	TX3A946 **11.310,–**	TX3A947 **12.463,–**	TX3A948 **14.217,–**	TX3A923 **16.568,–**	TX3A924 **19.214,–**	№ заказа **евро**
Водогрейный котел с дверцей котла для монтажа подходящей горелки	TX3A931 **6.193,–**	TX3A932 **6.950,–**	TX3A933 **7.636,–**	TX3A934 **8.558,–**	TX3A935 **9.711,–**	TX3A936 **11.465,–**	TX3A907 **13.816,–**	TX3A908 **16.462,–**	№ заказа **евро**
Технич. данные									
Длина	1285	1485	1470	1665	1905	1905	1935	2070	мм
Ширина	755	755	825	825	905	905	1040	1040	мм
Высота	1315	1315	1350	1350	1460	1460	1625	1625	мм
Масса	395	440	510	540	710	802	1075	1295	кг
Подключение системы удаления продуктов сгорания	180	180	200	200	200	200	250	250	Ø мм

Указание!
Для монтажа горелки, присоединительные размеры которой не соответствуют присоединительным размерам на котле (см. технический паспорт), необходимо использовать входящую в комплект поставки плиту горелки (без выполненных отверстий).

Вентиляторные горелки
фирмы Weishaupt
90 до 500 кВт

Газовая вентиляторная горелка Номинальная тепловая мощность водогрейного котла (кВт)	90	115	140	180	235	300	405	500	MG V
Газовая горелка Weishaupt, Тип WG 10 N/1-D, исп. Z-LN ■ природный газ LL ■ газовая арматура 3/4" давление подключения газа 15 - 150 мбар	7740116 **3.188,–**	–							№ заказа **евро**
Газовая горелка Weishaupt, Тип WG 20 N/1-C, исп. Z-LN ■ природный газ LL ■ газовая арматура R1" давление подключения газа 20 - 150 мбар	–	7740117 **3.781,–**		–					№ заказа **евро**
Газовая горелка Weishaupt, Тип WG 30 N/1-C, исп. ZM-LN ■ природный газ LL ■ газовая арматура R1" давление подключения газа 20 - 150 мбар	–			7740119 **4.982,–**		–			№ заказа **евро**
Газовая горелка Weishaupt, Тип WG 40 N/1-A, исп. ZM-LN ■ природный газ LL ■ газовая арматура R1" давление подключения газа 30 - 150 мбар	–					7740120 **5.580,–**		–	№ заказа **евро**
Газовая горелка Weishaupt, Тип WM-G 10/3-A, исп. ZM ■ природный газ LL ■ регулятор давления газа R 3/4" давление подключения газа 220 - 300 мбар	–							7740122 **9.576,–**	№ заказа **евро**

5829862

Горелка комбинированная Номинальная тепловая мощность водогрейного котла (кВт)	90	115	140	180	235	300	405	500	MG V
Горелка комбинированная Тип WGL 30 N/1-C, исп. ZM	7740134 **9.251,–**	7740135 **9.286,–**	7740137 **9.286,–**	7740138 **9.286,–**	7740142 **9.284,–**	–			№ заказа **евро**
давление подключения газа	20 - 150	20 - 150	20 - 150	20 - 150	25 - 150				**мбар**
Горелка комбинированная Тип WGL 40 N/1-A, исп. ZM	–					7740145 **9.904,–**	7740147 **9.906,–**	–	№ заказа **евро**
давление подключения газа						30 - 150	40 - 150		**мбар**
Горелка комбинированная Тип WM-GL10/3-A, исп. ZM-T	–							7740151 **15.906,–**	№ заказа **евро**
давление подключения газа								120 - 300	**мбар**

21.3

Принадлежности

Водогрейный котел Номинальная тепловая мощность водогрейного котла (кВт)	90	115	140	180	235	300	405	500	MG W
Звукопоглощающие регулируемые опоры (4 шт.)	7205721 **50,–**								№ заказа **евро**
1 комплект звукопоглощающих подкладок котла	7196319 **640,–**				7196317 **440,–**		7196317 **440,–**	**–**	№ заказа **евро**
1 комплект звукопоглощающих подкладок котла	**–**							7196318 **501,–**	№ заказа **евро**
Теплообменник уходящих газов/воды Для использования теплоты конденсации. ►См. регистр 23.									
Ограничитель максимального давления, 0,5 - 6 бар *В многокотловых установках требуется для каждого водогрейного котла.*	**–**						7438025 **425,–**		№ заказа **евро**
Ограничитель минимального давления, 0 - 6 бар *Необходим для каждого водогрейного котла в качестве устройства контроля заполненности котлового блока водой (EN 12828).*	**–**						7438030 **300,–**		№ заказа **евро**
Арматурный стержень с манометром (3 свободных подключения) Для монтажа ограничителя максимального давления и дополнительным патрубком для подключения дополнительного защитного ограничителя давления.	**–**						7425839 **317,–**		№ заказа **евро**
Комплект для замены сепаратора паровой/жидкой фазы ■ защитный ограничитель температуры ■ погружная гильза G ½, длина 150 мм. ■ защитный ограничитель давления (ограничитель максимального давления 0,5 - 6 бар)	**–**						Z009429 **563,–**		№ заказа **евро**

5829862

Принадлежности

Водогрейный котел Номинальная тепловая мощность водогрейного котла (кВт)	90	115	140	180	235	300	405	500	MG W
Группа безопасности ■ С предохранительным клапаном (3 бар), манометром и воздухоотводчиком. ■ С теплоизоляцией.	7143783 **163,–**				—				№ заказа **евро**
Мембранный предохранительный клапан Давление срабатывания **3 бар**	—				G 1¼ G 1½ 9572991 **77,–**		G 1½ G 2 9572992 **165,–**		подключение отвод № заказа **евро** MG V
Мембранный предохранительный клапан Давление срабатывания **4 бар**	G 1¼ G 1½ 7452612 **161,–**						G 1½ G 2 7437805 **354,–**		подключение отвод № заказа **евро**

Горелка Номинальная тепловая мощность водогрейного котла (кВт)	90	115	140	180	235	300	405	500	MG W
Прибор контроля герметичности газового клапана Для монтажа на комбинированную арматуру газовой вентиляторной горелки.	7218864 **800,–**				**–**				№ заказа **евро**

Принадлежности

Прочее

Номинальная тепловая мощность водогрейного котла (кВт)	90	115	140	180	235	300	405	500	
Коробка для сервисной документации Коробка для хранения папки сервисной документации. Для крепления на котле или на стене. Цвет серебристый.	7334502 **8,90**								№ заказа **евро** MG **N**

Отопительный контур

Насосная группа отопительного контура Divicon

MG **W**

- для однокотловых установок мощностью до 300 кВт
- для 1 - 4 отопительных контуров
- с теплоизоляцией
- Насосные группы отопительных контуров с необходимой арматурой подбираются индивидуально.

Следующие элементы должны быть заказаны отдельно в требуемом количестве.

Распределительные гребенки подающей и обратной магистралей Номинальный диаметр DN 65 (патрубок подключения котла). ■ воздухоотводчик ■ вентиль опорожнения ■ глухие фланцы ■ штуцеры для подключения емкостного водонагревателя	Z001785 **1.418,–**	№ заказа **евро**
Распределительные гребенки подающей и обратной магистралей Номинальный диаметр DN 80 (патрубок подключения котла). ■ воздухоотводчик ■ вентиль опорожнения ■ глухие фланцы ■ штуцеры для подключения емкостного водонагревателя	Z001786 **1.538,–**	№ заказа **евро**
Настенное крепление Для номинального диаметра DN 65. ■ консоли ■ фланцы и уплотнения	7308930 **483,–**	№ заказа **евро**
Настенное крепление Для номинального диаметра DN 80. ■ консоли ■ фланцы и уплотнения	7308931 **497,–**	№ заказа **евро**
Регулируемые опоры Для распределительных гребенок подающей и обратной магистралей, если не используется настенное крепление.	Z000782 **98,–**	№ заказа **евро**
Контрфланец DN 65 ■ С уплотнением. Необходимы 2 шт., если не заказано настенное крепление.	7813601 **28,–**	№ заказа **евро**
Контрфланец DN 80 ■ С уплотнением. Необходимы 2 шт., если не заказано настенное крепление.	7812136 **32,–**	№ заказа **евро**

Отопительный контур

Насосная группа отопительного контура Divicon

Изготовитель насоса отопительного контура	Wilo	Grundfos	MG W
Насосная группа отопительного контура в комплекте: ■ соединительные трубы с фланцами ■ энергоэффективный насос (по выбору пр-ва Wilo или Grundfos) ■ по выбору 3-ходовой смеситель ■ шаровые краны ■ обратный клапан ■ термометры			
Насосная группа отопительного контура со смесителем ■ энергоэффективный насос отопительного контура ■ номинальный диаметр DN 25 ■ передаваемая тепловая мощность до 40 кВт	ZK00319 **1.621,–**	Z007634 **1.581,–**	№ заказа **евро**
Насосная группа отопительного контура со смесителем ■ энергоэффективный насос отопительного контура ■ номинальный диаметр DN 32 ■ передаваемая тепловая мощность до 70 кВт	ZK00320 **1.795,–**	Z007635 **1.749,–**	№ заказа **евро**
Насосная группа отопительного контура со смесителем ■ энергоэффективный насос отопительного контура ■ номинальный диаметр DN 40 ■ передаваемая тепловая мощность до 140 кВт	Z002568 **3.700,–**	**–**	№ заказа **евро**
Насосная группа отопительного контура со смесителем ■ энергоэффективный насос отопительного контура ■ номинальный диаметр DN 50 ■ передаваемая тепловая мощность до 170 кВт	Z002569 **4.540,–**	**–**	№ заказа **евро**
Насосная группа отопительного контура без смесителя ■ энергоэффективный насос отопительного контура ■ номинальный диаметр DN 25 ■ передаваемая тепловая мощность до 40 кВт	ZK00321 **1.443,–**	Z007636 **1.403,–**	№ заказа **евро**
Насосная группа отопительного контура без смесителя ■ энергоэффективный насос отопительного контура ■ номинальный диаметр DN 32 ■ передаваемая тепловая мощность до 70 кВт	ZK00322 **1.600,–**	Z007637 **1.554,–**	№ заказа **евро**
Насосная группа отопительного контура без смесителя ■ энергоэффективный насос отопительного контура ■ номинальный диаметр DN 40 ■ передаваемая тепловая мощность до 140 кВт	Z002570 **3.481,–**	**–**	№ заказа **евро**
Насосная группа отопительного контура без смесителя ■ энергоэффективный насос отопительного контура ■ номинальный диаметр DN 50 ■ передаваемая тепловая мощность до 170 кВт	Z002571 **4.296,–**	**–**	№ заказа **евро**

Насосная группа Divicon

	90	115	140	180	235	300	405	500	MG W
Контрфланцы DN 50/32 (2 шт.) Необходимы, если не заказываются насосные группы.	7811468 **32,–**								№ заказа **евро**

21.3

Отопительный контур

Насосная группа Divicon	90	115	140	180	235	300	405	500	MG W
Контрфланцы DN 50/40 (2 шт.) Необходимы, если не заказываются насосные группы.	7811469 **32,–**								№ заказа **евро**
Контрфланцы DN 50/50 (2 шт.) Необходимы, если не заказываются насосные группы.	7811470 **32,–**								№ заказа **евро**
Шкаф управления Vitocontrol для насосной группы отопительного контура Divicon ►по запросу	**–**								

Прочее	90	115	140	180	235	300	405	500	MG W
Вспомогательный контактор Контактор в компактном корпусе. С 4 размыкающими и 4 замыкающими контактами. С клеммной колодкой для кабеля заземления. Номинальный ток: AC1 16 A, AC3 9 A. Напряжение катушки: 230 В/50 Гц.	7814681 **156,–**								№ заказа **евро**

Смесители	90	115	140	180	235	300	405	500
Смесители отопительных контуров и специальные смесители для систем внутрипольного отопления ►*Исполнения, № заказа и цены см. в регистре 18.*	**–**							

Указание!
При подборе насосной группы отопительного контура Divicon следует учитывать документацию по проектированию.

5829862

Принадлежности	Варианты контроллеров			
	Vitotronic 100 тип CC1E	Vitotronic 200 тип CO1E		
Устройства дистанционного управления				MG W
Vitotrol 200A (абонент шины KM-BUS) Настройка для одного отопительного контура: ■ Заданное значение температуры помещения и режим работы ■ Режим вечеринки и экономный режим ■ Дисплей для индикации значений наружной температуры и температуры помещения, а также режимов работы ■ Датчик температуры помещения для управления по температуре помещения (только для одного отопительного контура со смесителем) Если Vitotrol 200A используется для управления по температуре помещения, то устройство должно быть размещено в **основном жилом помещении** (типовом жилом помещении).	–	Z008341 **139,–**		№ заказа **евро**
Vitotrol 300A (абонент шины KM-BUS) Настройки для одного, двух или трех отопительных контуров: ■ Заданное значение температуры помещения и пониженное заданное значение температуры помещения, температура воды в контуре ГВС, режимы работы и программа отпуска, а также режим вечеринки и экономный режим. ■ Временная программа для отопительных контуров, емкостного водонагревателя и циркуляционного насоса ГВС. ■ Дисплей с подсветкой для индикации значений наружной температуры, температуры помещения, режимов работы и текстовых сообщений. ■ Датчик температуры помещения для управления по температуре помещения (только для одного отопительного контура со смесителем) Если Vitotrol 300A используется для управления по температуре помещения, то устройство должно быть размещено в **основном жилом помещении** (типовом жилом помещении). Необходимо заказать датчик температуры помещения, № заказа 7438537, если Vitotrol 300A не может быть размещен в подходящем месте для измерения температуры помещения.	–	Z008342 **260,–**		№ заказа **евро**
Датчики				MG W
Датчик температуры помещения (NTC 10 кОм, в дополнение к Vitotrol 300A) Используется, если не удается установить Vitotrol 300A в подходящем месте для измерения температуры помещения.	–	7438537 **76,–**		№ заказа **евро**
Накладной датчик температуры (NTC 10 кОм) ■ Для измерения температуры на поверхности трубы. ■ С соединительным кабелем (длина 5,8 м) и штекером.	7426463 **72,–**			№ заказа **евро**
Погружной датчик температуры (NTC 10 кОм) ■ Для измерения температуры в погружной гильзе. ■ С соединительным кабелем (длина 5,8 м) и штекером.	7544848 **84,–**			№ заказа **евро**
Погружная гильза Длина G1/2 x 100 мм, с зажимной скобой.	7816035 **26,–**			№ заказа **евро**
Погружная гильза Длина G1/2 x 150 мм, с зажимной скобой.	7817326 **26,–**			№ заказа **евро**

VITOPLEX 300

Принадлежности для контроллеров (однокотловые установки)

Принадлежности	Варианты контроллеров			
	Vitotronic 100 тип CC1E	Vitotronic 200 тип CO1E		
Датчики				MG W
Погружная гильза из нержавеющей стали R ½, длина 200 мм. Входит в комплект поставки емкостных водонагревателей Viessmann.	7819693 **52,–**			№ заказа **евро**
Датчик температуры уходящих газов (NTC 20 кОм) ■ Для индикации и контроля предельных значений. ■ С соединительным кабелем (длина 3,5 м) и штекером.	7452531 **145,–**			№ заказа **евро**
Модуль расширения контроллера отопительного контура				MG W
Расширение для 2-го и 3-го отопительного контура Электронная плата для установки в Vitotronic Для управления двумя отопительными контурами со смесителем. ■ С подключениями для электроприводов смесителей, датчиков температуры подачи (NTC 10 кОм) и насосов отопительного контура. ■ Штекер для моторов смесителей и насосов для каждого отопительного контура..	**–**	7164403 **447,–**		№ заказа **евро**
Комплектующие управления отопительным контуром				MG W
Комплект привода смесителя Для одного отопительного контура со смесителем, с кабелями и штекерами. ■ Электропривод смесителя с соединительным кабелем (длина 4,0 м) для смесителей Viessmann DN 20 - 50, R ½ - 1¼ (кроме фланцевых смесителей) и штекером. ■ Датчик температуры подающей магистрали в виде накладного датчика (NTC 10 кОм), с соединительным кабелем (длина 5,8 м) и штекером. ■ Штекер для насоса отопительного контура.	**–**	7441998 **349,–**		№ заказа **евро**
Электропривод смесителя для фланцевого смесителя Кабельные соединения с контроллером выполняет заказчик. Для смесителей Viessmann DN 40 - 100. ►См. регистр 18.				
Погружной терморегулятор Термостатный ограничитель максимальной температуры для системы внутрипольного отопления. ■ С соединительным кабелем (длина 4,2 м) и штекером. ■ С погружной гильзой R ½ x 200 мм из нержавеющей стали.	**–**	7151728 **188,–**		№ заказа **евро**
Накладной терморегулятор Термостатный ограничитель максимальной температуры для системы внутрипольного отопления. С соединительным кабелем (длина 4,2 м) и штекером.	**–**	7151729 **148,–**		№ заказа **евро**

►*Информацию о управлении дополнительными отопительными контурами и соединениях Vitotronic водогрейного котла с контроллером отопительного контура см. в регистре 18.*

Прочее				MG W
Адаптер для внешних предохранительных устройств (абонент шины KM-BUS) Для подключения 4 дополнительных предохранительных устройств (например, устройство контроля заполненности котлового блока водой, ограничители минимального и максимального давления) (Возможны макс. 2 адаптера для 7 предохранительных устройств.)	7164404 **268,–**			№ заказа **евро**

5829862

Принадлежности	Варианты контроллеров		
	Vitotronic 100 тип CC1E	Vitotronic 200 тип CO1E	
Прочее			MG W
Вспомогательный контактор Контактор в компактном корпусе. С 4 размыкающими и 4 замыкающими контактами. С клеммной колодкой для кабеля заземления. Номинальный ток: AC1 16 A, AC3 9 A. Напряжение катушки: 230 В/50 Гц.	7814681 **156,–**		№ заказа **евро**
Ответные штекеры 41 **и** 90 Для подключения горелки заказчика **без** ответных штекеров.	7408790 **16,–**		№ заказа **евро**
Расширение функциональных возможностей			MG W
Модуль расширения EA1 Модуль расширения функциональных возможностей в корпусе для настенного монтажа. С помощью входов и выходов обеспечивается реализация до 5 функций: **1 аналоговый вход (0 - 10 В)** ■ Установка заданного значения температуры котловой воды **3 цифровых входа** ■ Внешнее переключение режима работы для отопительных контуров 1 - 3 при использовании контроллера для погодозависимой теплогенерации. ■ Внешняя блокировка с общим сигналом неисправности ■ Внешние сигналы неисправности ■ Кратковременное включение циркуляционного насоса ГВС при использовании контроллера для погодозависимой теплогенерации. **1 релейный выход (беспотенциальное реле с переключающим контактом)** ■ Управление магистральным насосом на тепловой пункт ■ Сигнализирование пониженного режима для одного отопительного контура.	7452091 **191,–**		№ заказа **евро**

Принадлежности	Варианты контроллеров			
	Vitotronic 100 тип CC1E	Vitotronic 200 тип CO1E		
Телекоммуникационная техника				MG Y
Vitocom 100, тип LAN1, с телекоммуникационным модулем Для дистанционного управления отопительными установками через Интернет IP-сети (LAN) с использованием DSL-маршрутизатора. Компактное устройство для настенного монтажа. ■ Для управления установкой с помощью **Vitodata 100** через сервер Vitodata. Для настройки режимов работы, заданных значений, программы отпуска, временных программ и кривой отопления для всех отопительных контуров одной отопительной установки. ■ Для управления установкой с помощью **Vitotrol App** через сервер Vitodata. Для настройки режимов работы, заданных значений и временных программ для макс. 3 отопительных контуров одной отопительной установки. Комплект поставки: ■ Vitocom 100, тип LAN1, с разъемом LAN. ■ Телекоммуникационный модуль ■ Соединительные кабели для LAN и телекоммуникационного модуля.	–	Z011224 **313,–**		№ заказа **евро**

► *Информацию о телекоммуникационной технике см. в регистре 18 и в инструкции по проектированию коммуникационных систем.*

Принадлежности	Варианты контроллеров		
	Vitotronic 100 тип CC1E	Vitotronic 200 тип CO1E	
Телекоммуникационная техника			MG W
Vitocom 300 Для удаленного контроля, дистанционного управления и регулировки отопительных установок через IP-сети (LAN). ■ Для управления установкой с помощью **Vitodata 100** через сервер Vitodata. Для настройки режимов работы, заданных значений, программы отпуска, временных программ и кривой отопления для всех отопительных контуров одной отопительной установки. ■ Для управления установкой с помощью **Vitodata 300** через сервер Vitodata. Для настройки режимов работы, заданных значений, программы отпуска, временных программ, кривой отопления и параметров конфигурации для всех отопительных контуров максимум 5 отопительных установок. Отслеживание изменения параметров во времени и интеграция счетчиков по шине M-BUS. Для монтажа в распределительном шкафу.			
Vitocom 300, тип LAN3 с телекоммуникационным модулем LON Связь через Интернет и IP-сеть (LAN) с использованием DSL-маршрутизатора. Для установки на DIN-рейке. В составе пакета: ■ Vitocom 300, тип LAN3 с LAN-подсоединением. ■ Телекоммуникационный модуль LON для установки в подключенный контроллер Vitotronic. ■ Соединительные кабели для LAN и телекоммуникационного модуля. ■ Корпус для настенного монтажа (2-рядный).	Z011399 **1.399,–**		№ заказа **евро** MG Y
Соединительный кабель LON для обмена данными между контроллерами ■ Длина 7,0 м (возможность удлинения с использованием еще одного кабеля). ■ Со штекерами RJ 45.	7143495 **40,–**		№ заказа **евро**
Муфта LON, RJ 45 Для удлинения соединительного кабеля LON.	7143496 **25,–**		№ заказа **евро**
Соединительный штекер LON, RJ 45 Для подключения к кабелю заказчика **общей длиной свыше 14 м**. 2 шт.	7199251 **52,–**		№ заказа **евро**
Соединительная розетка LON, RJ 45 Для прокладки кабеля заказчика (CAT 6) под штукатуркой или в кабельном канале, при **прокладке на расстояние свыше 14 метров** (соединение розетки LON с контроллером с помощью кабеля LON). 2 шт.	7171784 **62,–**		№ заказа **евро**
Оконечное сопротивление Для оконечной нагрузки системной шины на свободных концах должно быть установлено по одному оконечному сопротивлению. 2 шт.	7143497 **8,50**		№ заказа **евро**
Телекоммуникационный модуль LON Электронная плата для установки в контроллер для обмена данными в LON.	7172173 **246,–**		№ заказа **евро**

► *Информацию о телекоммуникационной технике для контроллеров см. в регистре 18 и в инструкции по проектированию коммуникационных систем.*

VITOPLEX 300

Принадлежности для контроллеров (многокотловые установки)

Принадлежности	Варианты контроллеров			
	Vitotronic 100 тип CC1E	Vitotronic 300 тип CM1E		
Устройства дистанционного управления				MG W
Vitotrol 200A (абонент шины KM-BUS) Настройка для одного отопительного контура: ■ Заданное значение температуры помещения и режим работы ■ Режим вечеринки и экономный режим ■ Дисплей для индикации значений наружной температуры и температуры помещения, а также режимов работы ■ Датчик температуры помещения для управления по температуре помещения (только для одного отопительного контура со смесителем) Если Vitotrol 200A используется для управления по температуре помещения, то устройство должно быть размещено в **основном жилом помещении** (типовом жилом помещении).	–	Z008341 **139,–**		№ заказа **евро**
Vitotrol 300A (абонент шины KM-BUS) Настройки для одного, двух или трех отопительных контуров: ■ Заданное значение температуры помещения и пониженное заданное значение температуры помещения, температура воды в контуре ГВС, режимы работы и программа отпуска, а также режим вечеринки и экономный режим. ■ Временная программа для отопительных контуров, емкостного водонагревателя и циркуляционного насоса ГВС. ■ Дисплей с подсветкой для индикации значений наружной температуры, температуры помещения, режимов работы и текстовых сообщений. ■ Датчик температуры помещения для управления по температуре помещения (только для одного отопительного контура со смесителем) Если Vitotrol 300A используется для управления по температуре помещения, то устройство должно быть размещено в **основном жилом помещении** (типовом жилом помещении). Необходимо заказать датчик температуры помещения, № заказа 7438537, если Vitotrol 300A не может быть размещен в подходящем месте для измерения температуры помещения.	–	Z008342 **260,–**		№ заказа **евро**
Датчики				MG W
Датчик температуры помещения (NTC 10 кОм, в дополнение к Vitotrol 300A) Используется, если не удается установить Vitotrol 300A в подходящем месте для измерения температуры помещения.	–	7438537 **76,–**		№ заказа **евро**
Накладной датчик температуры (NTC 10 кОм) ■ Для измерения температуры на поверхности трубы. ■ С соединительным кабелем (длина 5,8 м) и штекером.	7426463 **72,–**			№ заказа **евро**
Погружной датчик температуры (NTC 10 кОм) ■ Для измерения температуры в погружной гильзе. ■ С соединительным кабелем (длина 5,8 м) и штекером.	7544848 **84,–**			№ заказа **евро**
Погружная гильза Длина G1/2 x 100 мм, с зажимной скобой.	7816035 **26,–**			№ заказа **евро**
Погружная гильза Длина G1/2 x 150 мм, с зажимной скобой.	7817326 **26,–**			№ заказа **евро**

5829862

Принадлежности	Варианты контроллеров			
	Vitotronic 100 тип CC1E	Vitotronic 300 тип CM1E		
Датчики				MG W
Датчик температуры уходящих газов (NTC 20 кОм) ■ Для индикации и контроля предельных значений. ■ С соединительным кабелем (длина 3,5 м) и штекером.	7452531 **145,–**	**–**		№ заказа **евро**
Модуль расширения контроллера отопительного контура				MG W
Расширение для 2-го и 3-го отопительного контура Электронная плата для установки в Vitotronic Для управления двумя отопительными контурами со смесителем. ■ С подключениями для электроприводов смесителей, датчиков температуры подачи (NTC 10 кОм) и насосов отопительного контура. ■ Штекер для моторов смесителей и насосов для каждого отопительного контура..	**–**	комплект поставки		№ заказа **евро**
Комплектующие управления отопительным контуром				MG W
Комплект привода смесителя Для одного отопительного контура со смесителем, с кабелями и штекерами. ■ Электропривод смесителя с соединительным кабелем (длина 4,0 м) для смесителей Viessmann DN 20 - 50, R ½ - 1¼ (кроме фланцевых смесителей) и штекером. ■ Датчик температуры подающей магистрали в виде накладного датчика (NTC 10 кОм), с соединительным кабелем (длина 5,8 м) и штекером. ■ Штекер для насоса отопительного контура.	**–**	7441998 **349,–**		№ заказа **евро**
Электропривод смесителя для фланцевого смесителя Кабельные соединения с контроллером выполняет заказчик. Для смесителей Viessmann DN 40 - 100. ►См. регистр 18.				
Погружной терморегулятор Термостатный ограничитель максимальной температуры для системы внутрипольного отопления. ■ С соединительным кабелем (длина 4,2 м) и штекером. ■ С погружной гильзой R ½ x 200 мм из нержавеющей стали.	**–**	7151728 **188,–**		№ заказа **евро**
Накладной терморегулятор Термостатный ограничитель максимальной температуры для системы внутрипольного отопления. С соединительным кабелем (длина 4,2 м) и штекером.	**–**	7151729 **148,–**		№ заказа **евро**
Прочее				MG W
Адаптер для внешних предохранительных устройств (абонент шины KM-BUS) Для подключения 4 дополнительных предохранительных устройств (например, устройство контроля заполненности котлового блока водой, ограничители минимального и максимального давления) (Возможны макс. 2 адаптера для 7 предохранительных устройств.)	7164404 **268,–**	**–**		№ заказа **евро**

5829862

VITOPLEX 300

Принадлежности для контроллеров (многокотловые установки)

Принадлежности	Варианты контроллеров			
	Vitotronic 100 тип CC1E	Vitotronic 300 тип CM1E		
Прочее				MG W
Вспомогательный контактор Контактор в компактном корпусе. С 4 размыкающими и 4 замыкающими контактами. С клеммной колодкой для кабеля заземления. Номинальный ток: AC1 16 A, AC3 9 A. Напряжение катушки: 230 В/50 Гц.	7814681 **156,–**			
Ответные штекеры 41 **и** 90 Для подключения горелки заказчика **без** ответных штекеров.	7408790 **16,–**	**–**		
Комплект для монтажа в шкафу управления Для установки панели управления Vitotronic в дверь шкафа управления, при монтаже контроллера Vitotronic в шкафу управления. ■ Монтажная рамка для установки панели управления в переднюю дверь шкафа управления. ■ Заглушка для установки в контроллер. ■ Соединительный кабель (длина 5 м). ■ Угловой штекер для соединительного кабеля.	**–**	7452236 **112,–**		№ заказа **евро**
Расширение функциональных возможностей				MG W
Модуль расширения EA1 Модуль расширения функциональных возможностей в корпусе для настенного монтажа. С помощью входов и выходов обеспечивается реализация до 5 функций: **1 аналоговый вход (0 - 10 В)** ■ Установка заданного значения температуры котловой воды **3 цифровых входа** ■ Внешнее переключение режима работы для отопительных контуров 1 - 3 при использовании контроллера для погодозависимой теплогенерации. ■ Внешняя блокировка с общим сигналом неисправности ■ Внешние сигналы неисправности ■ Кратковременное включение циркуляционного насоса ГВС при использовании контроллера для погодозависимой теплогенерации. **1 релейный выход (беспотенциальное реле с переключающим контактом)** ■ Управление магистральным насосом на тепловой пункт ■ Сигнализирование пониженного режима для одного отопительного контура.	**–**	7452091 **191,–**		№ заказа **евро**

5829862

Принадлежности	Варианты контроллеров		
	Vitotronic 100 тип CC1E	Vitotronic 300 тип CM1E	
Телекоммуникационная техника			MG W
Vitocom 300 Для удаленного контроля, дистанционного управления и регулировки отопительных установок через IP-сети (LAN). ■ Для управления установкой с помощью **Vitodata 100** через сервер Vitodata. Для настройки режимов работы, заданных значений, программы отпуска, временных программ и кривой отопления для всех отопительных контуров одной отопительной установки. ■ Для управления установкой с помощью **Vitodata 300** через сервер Vitodata. Для настройки режимов работы, заданных значений, программы отпуска, временных программ, кривой отопления и параметров конфигурации для всех отопительных контуров максимум 5 отопительных установок. Отслеживание изменения параметров во времени и интеграция счетчиков по шине M-BUS. Для монтажа в распределительном шкафу.			№ заказа **евро**
Vitocom 300, тип LAN3 Связь через Интернет и IP-сеть (LAN) с использованием DSL-маршрутизатора. Для установки на DIN-рейке. В составе пакета: ■ Vitocom 300, тип LAN3 с LAN-подсоединением. ■ Соединительные кабели для LAN и телекоммуникационного модуля. ■ Корпус для настенного монтажа (2-рядный)		Z011555 **1.153,–**	№ заказа **евро** MG Y
Соединительный кабель LON для обмена данными между контроллерами ■ Длина 7,0 м (возможность удлинения с использованием еще одного кабеля). ■ Со штекерами RJ 45.	7143495 **40,–**		№ заказа **евро**
Муфта LON, RJ 45 Для удлинения соединительного кабеля LON.	7143496 **25,–**		№ заказа **евро**
Соединительный штекер LON, RJ 45 Для подключения к кабелю заказчика **общей длиной свыше 14 м**. 2 шт.	7199251 **52,–**		№ заказа **евро**
Соединительная розетка LON, RJ 45 Для прокладки кабеля заказчика (CAT 6) под штукатуркой или в кабельном канале, при **прокладке на расстояние свыше 14 метров** (соединение розетки LON с контроллером с помощью кабеля LON). 2 шт.	7171784 **62,–**		№ заказа **евро**
Оконечное сопротивление (2 шт.) Для оконечной нагрузки системной шины на свободных концах должно быть установлено по одному оконечному сопротивлению. **Входят в комплект поставки.**			

► *Информацию о телекоммуникационной технике см. в регистре 18 и в инструкции по проектированию коммуникационных систем.*

Vitoplex 300

Тип TX3A

Низкотемпературный водогрейный котел, работающий на жидком или газообразном топливе

Трехходовой котел с **многослойными** конвективными теплообменными поверхностями

Для режима работы с переменной температурой котловой воды.

Допустимое рабочее давление 6 бар

Допустимая температура подачи 115 ºC

- Многослойные конвективные теплообменные поверхности обеспечивают высокую эксплуатационную надежность и длительный срок службы.
- Нормативный КПД при работе на жидком топливе: 90 % (H_s)/96 % (H_i).
- Опциональный теплообменник уходящих газов/воды из нержавеющей стали обеспечивает высокий КПД благодаря использованию теплоты конденсации.
- Трехходовой котел с низкой теплонапряженностью камеры сгорания гарантирует низкий уровень выбросов вредных веществ при сгорании топлива.
- Интегрированная пусковая схема "Therm-Control" заменяет подмешивающий насос или комплект повышения температуры обратной магистрали, сокращая необходимое для монтажа время, и уменьшает затраты.
- Проходная площадка на верхней части котла облегчает монтаж и техническое обслуживание.
- Простой в использовании контроллер Vitotronic с графической и текстовой индикацией.
- Экономичная и надежная эксплуатация отопительной установки благодаря использованию цифрового контроллера Vitotronic с коммуникационными возможностями. Стандартизированная телекоммуникационная шина LON-BUS позволяет полностью интегрировать контроллер в домовые системы диспетчерского управления.

5/2018
5829863

Отопительная установка	Контроллер
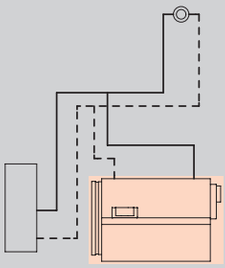 ■ Однокотловая установка для режима эксплуатации с постоянной температурой теплоносителя	**Vitotronic 100** **Тип CC1E, для режима с постоянной температурой подачи** ■ для двухступенчатой или модулируемой горелки ■ с регулировкой температуры емкостного водонагревателя ■ с кокпитом энергии При использовании в однокотловых установках необходимо отдельно заказать датчик температуры емкостного водонагревателя. **Погружной датчик температуры (NTC 10 кОм)** № заказа 7544848 **84,– евро MG W**
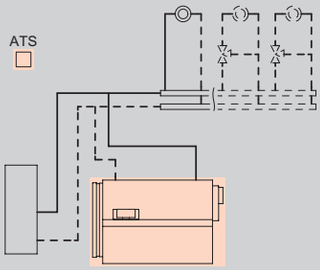 ■ Однокотловая установка для режима эксплуатации с переменной температурой теплоносителя ■ Однокотловая установка и 1 или 2 отопительных контура со смесителем	**Vitotronic 200** **Тип CO1E, для режима погодозависимой теплогенерации** **Для управления макс. двумя отопительными контурами со смесителем.** ■ погодозависимое цифровое программное управление котловым и отопительным контурами ■ цифровой таймер с суточными и недельными режимами работы ■ для двухступенчатой или модулируемой горелки ■ раздельная настройка временных программ, кривых отопления, заданных значений температуры и режимов работы ■ регулировка температуры воды по датчику температуры емкостного водонагревателя ■ интегрированная система диагностики, кокпит энергии и другие функции ■ возможность обмена данными через LON-BUS Для отопительных контуров со смесителем необходим модуль расширения для 2-го и 3-го отопительного контура (электронная плата для установки в контроллер) **Модуль расширения для 2-го и 3-го отопительного контура** № заказа 7164403 **447,– евро MG W** Для каждого **отопительного контура со смесителем** требуется модуль расширения. **Комплект привода смесителя** № заказа 7441998 **349,– евро MG W** Для информационного обмена необходим телекоммуникационный модуль LON **Телекоммуникационный модуль LON с соединительным кабелем** № заказа Z003394 **286,– евро MG W**

Комплект поставки:

- Котловой блок с теплоизоляцией
- Контроллер котлового контура
- Дверь котла с плитой горелки
- Контрфланцы с болтами и уплотнениями
- Приспособление для чистки
- Патрубок подключения для предохранительных устройств – дополнительной проставки подающей магистрали не требуется

Указание!

- Допустимая максимальная температура подачи примерно на 15 K (кельвинов) ниже температуры срабатывания защитного ограничителя температуры.
- Условия эксплуатации содержатся в техническом паспорте.
- Указания по гидравлической обвязке см. в инструкции по проектированию.

5829863

Варианты горелок	Номинальная тепловая мощность (кВт)						MG W
	620	780	1000	1250	1600	2000	
Водогрейный котел с дверцей котла для монтажа подходящей горелки	TX3A909 **19.868,–**	TX3A910 **22.659,–**	TX3A911 **26.239,–**	TX3A912 **29.819,–**	TX3A913 **33.868,–**	TX3A914 **37.365,–**	№ заказа **евро**
Водогрейный котел с дверцей котла для монтажа подходящей горелки	TX3A917 **20.646,–**	TX3A918 **23.437,–**	TX3A919 **27.017,–**	TX3A920 **30.597,–**	TX3A921 **34.646,–**	TX3A922 **38.143,–**	№ заказа **евро**
Технич. данные							
Длина	2350	2350	2600	2600	3245	3245	мм
Ширина	1285	1285	1380	1380	1485	1485	мм
Высота	1690	1690	1920	1920	2140	2140	мм
Масса	1750	1990	2705	2860	3725	4205	кг
Подключение системы удаления продуктов сгорания	300	300	350	350	400	400	Ø мм

Указание!
Для монтажа горелки, присоединительные размеры которой не соответствуют присоединительным размерам на котле (см. технический паспорт), необходимо использовать входящую в комплект поставки плиту горелки (без выполненных отверстий).

21.3

Отопительная установка	Контроллер

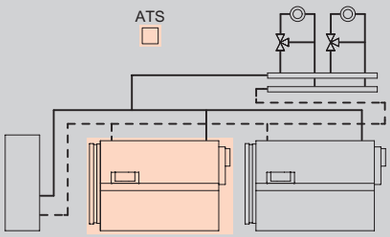

■ Макс. 8 водогрейных котлов

Vitotronic 300
Тип CM1E, для режима погодозависимой теплогенерации

Vitoplex 200 с базовым оснащением для многокотловых установок

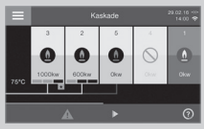

- интегрированная функция управления каскадом до 8 котлов
- управление максимум 2-мя отопительными контурами со смесителем
- раздельная настройка временных программ, кривых отопления, заданных значений температуры и режимов работы
- регулировка температуры воды по датчику температуры емкостного водонагревателя
- коммуникация через шину LON (телекоммуникационный модуль LON встроен в Vitotronic 300)
- интегрированная система диагностики, кокпит энергии и другие функции

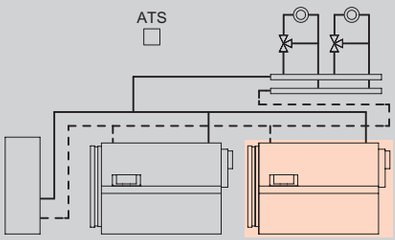

■ Макс. 8 водогрейных котлов

Vitotronic 100
Тип CC1E, для режима погодозависимой теплогенерации

Для соединения с Vitotronic 300 многокотловой установки

- для каждого последующего **водогрейного котла многокотловой установки**
- цифровой контроллер котлового контура
- для двухступенчатой или модулируемой горелки
- с кокпитом энергии
- коммуникация через шину LON

Телекоммуникационный модуль LON следует заказывать вместе с водогрейным котлом.

Телекоммуникационный модуль LON с соединительным кабелем
№ заказа Z003394 **286,– евро MG W**

Комплект поставки:

- Котловой блок с теплоизоляцией
- Контроллер котлового контура
- Дверь котла с плитой горелки
- Контрфланцы с болтами и уплотнениями
- Приспособление для чистки
- Патрубок подключения для предохранительных устройств – дополнительной проставки подающей магистрали не требуется

Указание!
- Допустимая максимальная температура подачи примерно на 15 K (кельвинов) ниже температуры срабатывания защитного ограничителя температуры.
- Условия эксплуатации содержатся в техническом паспорте.
- Указания по гидравлической обвязке см. в инструкции по проектированию.

5829863

Варианты горелок	Номинальная тепловая мощность (кВт)						MG W
	620	780	1000	1250	1600	2000	
Водогрейный котел с дверцей котла для монтажа подходящей горелки	TX3A925 **22.620,–**	TX3A926 **25.411,–**	TX3A927 **28.991,–**	TX3A928 **32.571,–**	TX3A929 **36.620,–**	TX3A930 **40.117,–**	№ заказа **евро**
Водогрейный котел с дверцей котла для монтажа подходящей горелки	TX3A909 **19.868,–**	TX3A910 **22.659,–**	TX3A911 **26.239,–**	TX3A912 **29.819,–**	TX3A913 **33.868,–**	TX3A914 **37.365,–**	№ заказа **евро**

Технич. данные							
Длина	2350	2350	2600	2600	3245	3245	мм
Ширина	1285	1285	1380	1380	1485	1485	мм
Высота	1690	1690	1920	1920	2140	2140	мм
Масса	1750	1990	2705	2860	3725	4205	кг
Подключение системы удаления продуктов сгорания	300	300	350	350	400	400	Ø мм

Указание!
Для монтажа горелки, присоединительные размеры которой не соответствуют присоединительным размерам на котле (см. технический паспорт), необходимо использовать входящую в комплект поставки плиту горелки (без выполненных отверстий).

Вентиляторные горелки
фирмы Weishaupt
620 до 2000 кВт

Газовая вентиляторная горелка Номинальная тепловая мощность водогрейного котла (кВт)	620	780	1000	1250	1600	2000	MG V
Газовая горелка Weishaupt, Тип WM-G10/3-A, исп. ZM ■ природный газ LL ■ регулятор давления газа R3/4" давление подключения газа 220 - 300 мбар	7740122 **9.576,–**		–				№ заказа **евро**
Газовая горелка Weishaupt, Тип WM-G10/4-A, исп. ZM ■ природный газ LL ■ регулятор давления газа R1" давление подключения газа 170 - 300 мбар	–		7740125 **9.958,–**	–			№ заказа **евро**
Газовая горелка Weishaupt, Тип WM-G20/2-A, исп. ZM ■ природный газ LL ■ регулятор давления газа R1 1/2" давление подключения газа 185 - 300 мбар	–			7740128 **13.513,–**	–		№ заказа **евро**
Газовая горелка Weishaupt, Тип WM-G20/3-A, исп. ZM ■ природный газ LL ■ регулятор давления газа R1 1/2" давление подключения газа 185 - 300 мбар	–				7740129 **14.900,–**	–	№ заказа **евро**
Газовая горелка Weishaupt, Тип WM-G30/1-A, исп. ZM ■ природный газ LL ■ регулятор давления газа R2" давление подключения газа 95 - 300 мбар	–					7740132 **23.418,–**	№ заказа **евро**

5829863

Горелка комбинированная **Номинальная тепловая мощность водогрейного котла (кВт)**	**620**	**780**	**1000**	**1250**	**1600**	**2000**	**MG V**
Горелка комбинированная Тип WM-GL10/3-A, исп. ZM-T	7740151 **15.906,–**	7740151 **15.906,–**	–				№ заказа **евро**
давление подключения газа	175 - 300	270 - 300					**мбар**
Горелка комбинированная Тип WM-GL10/4-A, исп. ZM-T	–		7740153 **16.730,–**	–			№ заказа **евро**
давление подключения газа			170 - 300				**мбар**
Горелка комбинированная Тип WM-GL20/2-A, исп. ZM-T	–			7740157 **19.608,–**	–		№ заказа **евро**
давление подключения газа				105 - 300			**мбар**
Горелка комбинированная Тип WM-GL30/1-A, исп. ZM-T	–				7740159 **27.268,–**	7740160 **27.990,–**	№ заказа **евро**
давление подключения газа					165 - 300	95 - 300	**мбар**

21.3

Принадлежности

Водогрейный котел							
Номинальная тепловая мощность водогрейного котла (кВт)	620	780	1000	1250	1600	2000	MG V
Патрубок аварийной линии на водогрейном котле	DN 50	DN 50	DN 65	DN 65	DN 65	DN 65	PN 16
Мембранный предохранительный клапан (без болтов и уплотнения) Давление срабатывания **3 бар**	DN 50 DN 80 9548183 **920,–**		DN 65 DN 100 9548184 **1.574,–**				подключение отвод № заказа **евро**
Мембранный предохранительный клапан (без болтов и уплотнения) Давление срабатывания **4 бар**	DN 50 DN 80 9548193 **920,–**		DN 65 DN 100 9548194 **1.574,–**				подключение отвод № заказа **евро**
Мембранный предохранительный клапан (без болтов и уплотнения) Давление срабатывания **6 бар**	DN 50 DN 80 9548203 **920,–**		DN 65 DN 100 9548204 **1.574,–**				подключение отвод № заказа **евро**

5829863

Принадлежности

Водогрейный котел Номинальная тепловая мощность водогрейного котла (кВт)	620	780	1000	1250	1600	2000	MG W
1 комплект звукопоглощающих подкладок котла	7196319 **640,–**		**–**		7196325 **754,–**		№ заказа **евро**
1 комплект звукопоглощающих подкладок котла	**–**		7196322 **723,–**		**–**		№ заказа **евро**
Теплообменник уходящих газов/воды Для использования теплоты конденсации. ►См. регистр 23.							
Ограничитель максимального давления, 0,5 - 6 бар *Во многокотловых установках требуется для каждого водогрейного котла.*	7438025 **425,–**						№ заказа **евро**
Ограничитель минимального давления, 0 - 6 бар *Необходим для каждого водогрейного котла в качестве устройства контроля заполненности котлового блока водой (EN 12828).*	7438030 **300,–**						№ заказа **евро**
Арматурный стержень с манометром (3 свободных подключения) Для монтажа ограничителя максимального давления с дополнительным патрубком для подключения дополнительного защитного ограничителя давления.	7425839 **317,–**						№ заказа **евро**
Комплект для замены сепаратора паровой/жидкой фазы ■ защитный ограничитель температуры ■ погружная гильза G ½, длина 150 мм. ■ защитный ограничитель давления (ограничитель максимального давления 0,5 - 6 бар)	Z009429 **563,–**						№ заказа **евро**

Смесители Номинальная тепловая мощность водогрейного котла (кВт)	620	780	1000	1250	1600	2000
Смесители отопительных контуров и специальные смесители для систем внутрипольного отопления ►*Исполнения, № заказа и цены см. в регистре 18.*						

5829863

21.3

Принадлежности

Прочее Номинальная тепловая мощность водогрейного котла (кВт)	620	780	1000	1250	1600	2000	MG N
Коробка для сервисной документации Коробка для хранения папки сервисной документации. Для крепления на котле или на стене. Цвет серебристый.	7334502 **8,90**						№ заказа **евро**

5829863

Принадлежности	Варианты контроллеров			
	Vitotronic 100 тип CC1E	Vitotronic 200 тип CO1E		
Устройства дистанционного управления				MG W
Vitotrol 200A (абонент шины KM-BUS) Настройка для одного отопительного контура: ■ Заданное значение температуры помещения и режим работы ■ Режим вечеринки и экономный режим ■ Дисплей для индикации значений наружной температуры и температуры помещения, а также режимов работы ■ Датчик температуры помещения для управления по температуре помещения (только для одного отопительного контура со смесителем) Если Vitotrol 200A используется для управления по температуре помещения, то устройство должно быть размещено в **основном жилом помещении** (типовом жилом помещении).	–	Z008341 **139,–**		№ заказа **евро**
Vitotrol 300A (абонент шины KM-BUS) Настройки для одного, двух или трех отопительных контуров: ■ Заданное значение температуры помещения и пониженное заданное значение температуры помещения, температура воды в контуре ГВС, режимы работы и программа отпуска, а также режим вечеринки и экономный режим. ■ Временная программа для отопительных контуров, емкостного водонагревателя и циркуляционного насоса ГВС. ■ Дисплей с подсветкой для индикации значений наружной температуры, температуры помещения, режимов работы и текстовых сообщений. ■ Датчик температуры помещения для управления по температуре помещения (только для одного отопительного контура со смесителем) Если Vitotrol 300A используется для управления по температуре помещения, то устройство должно быть размещено в **основном жилом помещении** (типовом жилом помещении). Необходимо заказать датчик температуры помещения, № заказа 7438537, если Vitotrol 300A не может быть размещен в подходящем месте для измерения температуры помещения.	–	Z008342 **260,–**		№ заказа **евро**
Датчики				MG W
Датчик температуры помещения (NTC 10 кОм, в дополнение к Vitotrol 300A) Используется, если не удается установить Vitotrol 300A в подходящем месте для измерения температуры помещения.	–	7438537 **76,–**		№ заказа **евро**
Накладной датчик температуры (NTC 10 кОм) ■ Для измерения температуры на поверхности трубы.. ■ С соединительным кабелем (длина 5,8 м) и штекером.		7426463 **72,–**		№ заказа **евро**
Погружной датчик температуры (NTC 10 кОм) ■ Для измерения температуры в погружной гильзе. ■ С соединительным кабелем (длина 5,8 м) и штекером.		7544848 **84,–**		№ заказа **евро**
Погружная гильза Длина G1/2 x 100 мм, с зажимной скобой.		7816035 **26,–**		№ заказа **евро**
Погружная гильза Длина G1/2 x 150 мм, с зажимной скобой.		7817326 **26,–**		№ заказа **евро**

5829863

VITOPLEX 300

Принадлежности для контроллеров (однокотловые установки)

Принадлежности	Варианты контроллеров			
	Vitotronic 100 тип CC1E	Vitotronic 200 тип CO1E		
Датчики				MG W
Погружная гильза из нержавеющей стали R ½, длина 200 мм. Входит в комплект поставки емкостных водонагревателей Viessmann.	7819693 **52,–**			№ заказа **евро**
Датчик температуры уходящих газов (NTC 20 кОм) ■ Для индикации и контроля предельных значений. ■ С соединительным кабелем (длина 3,5 м) и штекером.	7452531 **145,–**			№ заказа **евро**
Модуль расширения контроллера отопительного контура				MG W
Расширение для 2-го и 3-го отопительного контура Электронная плата для установки в Vitotronic Для управления двумя отопительными контурами со смесителем. ■ С подключениями для электроприводов смесителей, датчиков температуры подачи (NTC 10 кОм) и насосов отопительного контура. ■ Штекер для моторов смесителей и насосов для каждого отопительного контура..	–	7164403 **447,–**		№ заказа **евро**
Комплектующие управления отопительным контуром				MG W
Комплект привода смесителя Для одного отопительного контура со смесителем, с кабелями и штекерами. ■ Электропривод смесителя с соединительным кабелем (длина 4,0 м) для смесителей Viessmann DN 20 - 50, R ½ - 1¼ (кроме фланцевых смесителей) и штекером. ■ Датчик температуры подающей магистрали в виде накладного датчика (NTC 10 кОм), с соединительным кабелем (длина 5,8 м) и штекером. ■ Штекер для насоса отопительного контура.	–	7441998 **349,–**		№ заказа **евро**
Электропривод смесителя для фланцевого смесителя Кабельные соединения с контроллером выполняет заказчик. Для смесителей Viessmann DN 40 - 100. ►См. регистр 18.				
Погружной терморегулятор Термостатный ограничитель максимальной температуры для системы внутрипольного отопления. ■ С соединительным кабелем (длина 4,2 м) и штекером. ■ С погружной гильзой R ½ x 200 мм из нержавеющей стали.	–	7151728 **188,–**		№ заказа **евро**
Накладной терморегулятор Термостатный ограничитель максимальной температуры для системы внутрипольного отопления. С соединительным кабелем (длина 4,2 м) и штекером.	–	7151729 **148,–**		№ заказа **евро**

►*Информацию о управлении дополнительными отопительными контурами и соединениях Vitotronic водогрейного котла с контроллером отопительного контура см. в регистре 18.*

5829863

Принадлежности	Варианты контроллеров		
	Vitotronic 100 тип CC1E	Vitotronic 200 тип CO1E	
Прочее			MG W
Адаптер для внешних предохранительных устройств (абонент шины KM-BUS) Для подключения 4 дополнительных предохранительных устройств (например, устройство контроля заполненности котлового блока водой, ограничители минимального и максимального давления) (Возможны макс. 2 адаптера для 7 предохранительных устройств.)	7164404 **268,–**		№ заказа **евро**
Вспомогательный контактор Контактор в компактном корпусе. С 4 размыкающими и 4 замыкающими контактами. С клеммной колодкой для кабеля заземления. Номинальный ток: AC1 16 A, AC3 9 A. Напряжение катушки: 230 В/50 Гц.	7814681 **156,–**		№ заказа **евро**
Ответные штекеры 41 **и** 90 Для подключения горелки заказчика **без** ответных штекеров.	7408790 **16,–**		№ заказа **евро**
Расширение функциональных возможностей			MG W
Модуль расширения EA1 Модуль расширения функциональных возможностей в корпусе для настенного монтажа. С помощью входов и выходов обеспечивается реализация до 5 функций: **1 аналоговый вход (0 - 10 В)** ■ Установка заданного значения температуры котловой воды **3 цифровых входа** ■ Внешнее переключение режима работы для отопительных контуров 1 - 3 при использовании контроллера для погодозависимой теплогенерации. ■ Внешняя блокировка с общим сигналом неисправности ■ Внешние сигналы неисправности ■ Кратковременное включение циркуляционного насоса ГВС при использовании контроллера для погодозависимой теплогенерации. **1 релейный выход (беспотенциальное реле с переключающим контактом)** ■ Управление магистральным насосом на тепловой пункт ■ Сигнализирование пониженного режима для одного отопительного контура.	7452091 **191,–**		№ заказа **евро**

Принадлежности	Варианты контроллеров			
	Vitotronic 100 тип GC1B	Vitotronic 200 тип CO1E		
Телекоммуникационная техника				**MG Y**
Vitocom 100, тип LAN1, с телекоммуникационным модулем Для дистанционного управления отопительными установками через Интернет IP-сети (LAN) с использованием DSL-маршрутизатора. Компактное устройство для настенного монтажа. ■ Для управления установкой с помощью **Vitodata 100** через сервер Vitodata. Для настройки режимов работы, заданных значений, программы отпуска, временных программ и кривой отопления для всех отопительных контуров одной отопительной установки. ■ Для управления установкой с помощью **Vitotrol App** через сервер Vitodata. Для настройки режимов работы, заданных значений и временных программ для макс. 3 отопительных контуров одной отопительной установки. Комплект поставки: ■ Vitocom 100, тип LAN1, с разъемом LAN. ■ Телекоммуникационный модуль ■ Соединительные кабели для LAN и телекоммуникационного модуля.	–	Z011224 **313,–**		№ заказа **евро**

Принадлежности	Варианты контроллеров		
	Vitotronic 100 тип CC1E	Vitotronic 200 тип CO1E	
Телекоммуникационная техника			MG W
Vitocom 300 Для удаленного контроля, дистанционного управления и регулировки отопительных установок через IP-сети (LAN). ■ Для управления установкой с помощью **Vitodata 100** через сервер Vitodata. Для настройки режимов работы, заданных значений, программы отпуска, временных программ и кривой отопления для всех отопительных контуров одной отопительной установки. ■ Для управления установкой с помощью **Vitodata 300** через сервер Vitodata. Для настройки режимов работы, заданных значений, программы отпуска, временных программ, кривой отопления и параметров конфигурации для всех отопительных контуров максимум 5 отопительных установок. Отслеживание изменения параметров во времени и интеграция счетчиков по шине M-BUS. Для монтажа в распределительном шкафу.			
Vitocom 300, тип LAN3 с телекоммуникационным модулем LON Связь через Интернет и IP-сеть (LAN) с использованием DSL-маршрутизатора. Для установки на DIN-рейке. В составе пакета: ■ Vitocom 300, тип LAN3 с LAN-подсоединением. ■ Телекоммуникационный модуль LON для установки в подключенный контроллер Vitotronic. ■ Соединительные кабели для LAN и телекоммуникационного модуля. ■ Корпус для настенного монтажа (2-рядный).	Z011399 **1.399,–**		№ заказа **евро** MG Y
Соединительный кабель LON для обмена данными между контроллерами ■ Длина 7,0 м (возможность удлинения с использованием еще одного кабеля). ■ Со штекерами RJ 45.	7143495 **40,–**		№ заказа **евро**
Муфта LON, RJ 45 Для удлинения соединительного кабеля LON.	7143496 **25,–**		№ заказа **евро**
Соединительный штекер LON, RJ 45 Для подключения к кабелю заказчика **общей длиной свыше 14 м**. 2 шт.	7199251 **52,–**		№ заказа **евро**
Соединительная розетка LON, RJ 45 Для прокладки кабеля заказчика (CAT 6) под штукатуркой или в кабельном канале, при **прокладке на расстояние свыше 14 метров** (соединение розетки LON с контроллером с помощью кабеля LON). 2 шт.	7171784 **62,–**		№ заказа **евро**
Оконечное сопротивление Для оконечной нагрузки системной шины на свободных концах должно быть установлено по одному оконечному сопротивлению. 2 шт.	7143497 **8,50**		№ заказа **евро**
Телекоммуникационный модуль LON Электронная плата для установки в контроллер для обмена данными в LON.	7172173 **246,–**		№ заказа **евро**

► *Информацию о телекоммуникационной технике см. в регистре 18 и в инструкции по проектированию коммуникационных систем.*

VITOPLEX 300

Принадлежности для контроллеров (многокотловые установки)

Принадлежности	Варианты контроллеров			
	Vitotronic 100 тип CC1E	Vitotronic 300 тип CM1E		
Устройства дистанционного управления				MG W
Vitotrol 200A (абонент шины KM-BUS) Настройка для одного отопительного контура: ■ Заданное значение температуры помещения и режим работы ■ Режим вечеринки и экономный режим ■ Дисплей для индикации значений наружной температуры и температуры помещения, а также режимов работы ■ Датчик температуры помещения для управления по температуре помещения (только для одного отопительного контура со смесителем) Если Vitotrol 200A используется для управления по температуре помещения, то устройство должно быть размещено в **основном жилом помещении** (типовом жилом помещении).	–	Z008341 **139,–**		№ заказа **евро**
Vitotrol 300A (абонент шины KM-BUS) Настройки для одного, двух или трех отопительных контуров: ■ Заданное значение температуры помещения и пониженное заданное значение температуры помещения, температура воды в контуре ГВС, режимы работы и программа отпуска, а также режим вечеринки и экономный режим. ■ Временная программа для отопительных контуров, емкостного водонагревателя и циркуляционного насоса ГВС. ■ Дисплей с подсветкой для индикации значений наружной температуры, температуры помещения, режимов работы и текстовых сообщений. ■ Датчик температуры помещения для управления по температуре помещения (только для одного отопительного контура со смесителем) Если Vitotrol 300A используется для управления по температуре помещения, то устройство должно быть размещено в **основном жилом помещении** (типовом жилом помещении). Необходимо заказать датчик температуры помещения, № заказа 7438537, если Vitotrol 300A не может быть размещен в подходящем месте для измерения температуры помещения.	–	Z008342 **260,–**		№ заказа **евро**
Датчики				MG W
Датчик температуры помещения (NTC 10 кОм, в дополнение к Vitotrol 300A) Используется, если не удается установить Vitotrol 300A в подходящем месте для измерения температуры помещения.	–	7438537 **76,–**		№ заказа **евро**
Накладной датчик температуры (NTC 10 кОм) ■ Для измерения температуры на поверхности трубы. ■ С соединительным кабелем (длина 5,8 м) и штекером.		7426463 **72,–**		№ заказа **евро**
Погружной датчик температуры (NTC 10 кОм) ■ Для измерения температуры в погружной гильзе. ■ С соединительным кабелем (длина 5,8 м) и штекером.		7544848 **84,–**		№ заказа **евро**
Погружная гильза Длина G1/2 x 100 мм, с зажимной скобой.		7816035 **26,–**		№ заказа **евро**
Погружная гильза Длина G1/2 x 150 мм, с зажимной скобой.		7817326 **26,–**		№ заказа **евро**

5829863

Принадлежности	Варианты контроллеров			
	Vitotronic 100 тип CC1E	Vitotronic 300 тип CM1E		
Датчики				MG W
Датчик температуры уходящих газов (NTC 20 кОм) ■ Для индикации и контроля предельных значений. ■ С соединительным кабелем (длина 3,5 м) и штекером.	7452531 **145,–**	**–**		№ заказа **евро**
Модуль расширения контроллера отопительного контура				MG W
Расширение для 2-го и 3-го отопительного контура Электронная плата для установки в Vitotronic Для управления двумя отопительными контурами со смесителем. ■ С подключениями для электроприводов смесителей, датчиков температуры подачи (NTC 10 кОм) и насосов отопительного контура. ■ Штекер для моторов смесителей и насосов для каждого отопительного контура..	**–**	комплект поставки		№ заказа **евро**
Комплектующие управления отопительным контуром				MG W
Комплект привода смесителя Для одного отопительного контура со смесителем, с кабелями и штекерами. ■ Электропривод смесителя с соединительным кабелем (длина 4,0 м) для смесителей Viessmann DN 20 - 50, R ½ - 1¼ (кроме фланцевых смесителей) и штекером. ■ Датчик температуры подающей магистрали в виде накладного датчика (NTC 10 кОм), с соединительным кабелем (длина 5,8 м) и штекером. ■ Штекер для насоса отопительного контура.	**–**	7441998 **349,–**		№ заказа **евро**
Электропривод смесителя для фланцевого смесителя Кабельные соединения с контроллером выполняет заказчик. Для смесителей Viessmann DN 40 - 100. ►См. регистр 18.				
Погружной терморегулятор Термостатный ограничитель максимальной температуры для системы внутрипольного отопления. ■ С соединительным кабелем (длина 4,2 м) и штекером. ■ С погружной гильзой R ½ x 200 мм из нержавеющей стали.	**–**	7151728 **188,–**		№ заказа **евро**
Накладной терморегулятор Термостатный ограничитель максимальной температуры для системы внутрипольного отопления. С соединительным кабелем (длина 4,2 м) и штекером.	**–**	7151729 **148,–**		№ заказа **евро**
Прочее				MG W
Адаптер для внешних предохранительных устройств (абонент шины KM-BUS) Для подключения 4 дополнительных предохранительных устройств (например, устройство контроля заполненности котлового блока водой, ограничители минимального и максимального давления) (Возможны макс. 2 адаптера для 7 предохранительных устройств.)	7164404 **268,–**	**–**		№ заказа **евро**

VITOPLEX 300

Принадлежности для контроллеров (многокотловые установки)

Принадлежности	Варианты контроллеров			
	Vitotronic 100 тип CC1E	Vitotronic 300 тип CM1E		
Прочее				MG W
Вспомогательный контактор Контактор в компактном корпусе. С 4 размыкающими и 4 замыкающими контактами. С клеммной колодкой для кабеля заземления. Номинальный ток: AC1 16 A, AC3 9 A. Напряжение катушки: 230 В/50 Гц.	7814681 **156,–**			№ заказа **евро**
Ответные штекеры 41 **и** 90 Для подключения горелки заказчика **без** ответных штекеров.	7408790 **16,–**	**–**		№ заказа **евро**
Комплект для монтажа в шкафу управления Для установки панели управления Vitotronic в дверь шкафа управления, при монтаже контроллера Vitotronic в шкафу управления. ■ Монтажная рамка для установки панели управления в переднюю дверь шкафа управления. ■ Заглушка для установки в контроллер. ■ Соединительный кабель (длина 5 м). ■ Угловой штекер для соединительного кабеля.	**–**	7452236 **112,–**		№ заказа **евро**
Расширение функциональных возможностей				MG W
Модуль расширения EA1 Модуль расширения функциональных возможностей в корпусе для настенного монтажа. С помощью входов и выходов обеспечивается реализация до 5 функций: **1 аналоговый вход (0 - 10 В)** ■ Установка заданного значения температуры котловой воды **3 цифровых входа** ■ Внешнее переключение режима работы для отопительных контуров 1 - 3 при использовании контроллера для погодозависимой теплогенерации. ■ Внешняя блокировка с общим сигналом неисправности ■ Внешние сигналы неисправности ■ Кратковременное включение циркуляционного насоса ГВС при использовании контроллера для погодозависимой теплогенерации. **1 релейный выход (беспотенциальное реле с переключающим контактом)** ■ Управление магистральным насосом на тепловой пункт ■ Сигнализирование пониженного режима для одного отопительного контура.	**–**	7452091 **191,–**		№ заказа **евро**

Принадлежности	Варианты контроллеров			
	Vitotronic 100 тип CC1E	Vitotronic 300 тип CM1E		
Телекоммуникационная техника				MG W
Vitocom 300 Для удаленного контроля, дистанционного управления и регулировки отопительных установок через IP-сети (LAN). ■ Для управления установкой с помощью **Vitodata 100** через сервер Vitodata. Для настройки режимов работы, заданных значений, программы отпуска, временных программ и кривой отопления для всех отопительных контуров одной отопительной установки. ■ Для управления установкой с помощью **Vitodata 300** через сервер Vitodata. Для настройки режимов работы, заданных значений, программы отпуска, временных программ, кривой отопления и параметров конфигурации для всех отопительных контуров максимум 5 отопительных установок. Отслеживание изменения параметров во времени и интеграция счетчиков по шине M-BUS. Для монтажа в распределительном шкафу.				№ заказа **евро**
Vitocom 300, тип LAN3 Связь через Интернет и IP-сеть (LAN) с использованием DSL-маршрутизатора. Для установки на DIN-рейке. В составе пакета: ■ Vitocom 300, тип LAN3 с LAN-подсоединением. ■ Соединительные кабели для LAN и телекоммуникационного модуля. ■ Корпус для настенного монтажа (2-рядный)		Z011555 **1.153,–**		№ заказа **евро** MG Y
Соединительный кабель LON для обмена данными между контроллерами ■ Длина 7,0 м (возможность удлинения с использованием еще одного кабеля). ■ Со штекерами RJ 45.	7143495 **40,–**			№ заказа **евро**
Муфта LON, RJ 45 Для удлинения соединительного кабеля LON.	7143496 **25,–**			№ заказа **евро**
Соединительный штекер LON, RJ 45 Для подключения к кабелю заказчика **общей длиной свыше 14 м**. 2 шт.	7199251 **52,–**			№ заказа **евро**
Соединительная розетка LON, RJ 45 Для прокладки кабеля заказчика (CAT 6) под штукатуркой или в кабельном канале, при **прокладке на расстояние свыше 14 метров** (соединение розетки LON с контроллером с помощью кабеля LON). 2 шт.	7171784 **62,–**			№ заказа **евро**
Оконечное сопротивление (2 шт.) Для оконечной нагрузки системной шины на свободных концах должно быть установлено по одному оконечному сопротивлению. **Входят в комплект поставки.**				

► *Информацию о телекоммуникационной технике см. в регистре 18 и в инструкции по проектированию коммуникационных систем.*

Чугунный низкотемпературный водогрейный котел для работы на жидком и газообразном топливе
Номинальная тепловая мощность 80 - 100 кВт

Vitorond 100

Тип VR2B

В цельном исполнении или отдельными сегментами

Чугунный низкотемпературный водогрейный котел для работы на жидком и газообразном топливе

Для режима работы с переменной температурой теплоносителя.

Допустимое рабочее давление 3 бар

- Нормативный КПД: 89 % (H_s)/94,5 % (H_i).
- Поверхности нагрева Eutectoplex обеспечивают высокую эксплуатационную надежность и длительный срок службы.
- Литые сегменты с эластичным уплотнением для обеспечения надежной герметизации со стороны продуктов сгорания.
- Струйная система циркуляции Jetflow обеспечивает оптимальное распределение котловой воды.
- Удобный в использовании контроллер Vitotronic с текстовой и графической индикацией.
- Простое обслуживание благодаря горизонтальному расположению газоходов и извлекаемым турбулизаторам.

5/2018
5829999

Отопительная установка	Контроллер
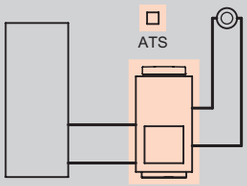 ■ 1 отопительный контур без смесителя	**Vitotronic 100** **Тип KC4B, для режима эксплуатации с постоянной температурой подачи** С регулировкой температуры емкостного водонагревателя по датчику, а также с системой диагностики Для режима управления по температуре помещения, по выбору: **Vitotrol 100 (тип UTA)** № заказа 7170149 **173,– евро MG W** **Vitotrol 100 (тип UTDB)** № заказа Z007694 **207,– евро MG W** **Vitotrol 100 (тип UTDB-RF)** № заказа Z007695 **385,– евро MG W**
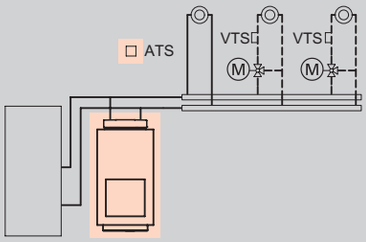 ■ 1 отопительный контур без смесителя ■ 1 или 2 отопительных контура со смесителем	**Vitotronic 200** **Тип KO2B, для режима погодозависимой теплогенерации** **С функцией управления одним отопительным контуром без смесителя и двумя отопительными контурами со смесителем.** ■ контроллер погодозависимого цифрового программного управления котловым и отопительными контурами ■ с программируемым переключением суточных и недельных режимов работы ■ с раздельной настройкой временных программ, отопительных кривых, заданных значений температуры и режимов работы ■ с регулировкой температуры емкостного водонагревателя по датчику ■ с интегрированной системой диагностики и другими функциями Для каждого **отопительного контура со смесителем** необходимы принадлежности, по выбору: **Комплект привода смесителя, с блоком управления (монтаж на смесителе)** № заказа ZK02940 **427,– евро MG W** **Блок управления электроприводом смесителя (настенный монтаж)** № заказа ZK02941 **274,– евро MG W**

► *Vitorond 100 мощностью 18 - 63 кВт см. регистр 1.1.*

Комплект поставки:

- Котел в цельном исполнении или отдельными сегментами с теплоизоляцией
- Контроллер котлового контура
- Штекерные электроподключения
- С или без жидкотопливной горелки Vitoflame 100

5829999

Котловой блок Варианты горелок Название горелки	Номинальная тепловая мощность (кВт) 80	100		MG W
В цельном исполнении Без горелки, для монтажа соответствующей горелки	VR2BB96 **3.628,–**	VR2BB97 **3.969,–**		№ заказа **евро**
Отдельными сегметами Без горелки, для монтажа соответствующей горелки	VR2BC01 **3.628,–**	VR2BC02 **3.969,–**		№ заказа **евро**
В цельном исполнении Без горелки, для монтажа соответствующей горелки	VR2BB38 **4.394,–**	VR2BB39 **4.735,–**		№ заказа **евро**
Отдельными сегметами Без горелки, для монтажа соответствующей горелки	VR2BB42 **4.394,–**	VR2BB43 **4.735,–**		№ заказа **евро**
Техн. данные				
Длина	1378	1503		мм
Ширина	565	565		мм
Высота	1110	1110		мм
Масса	386	441		кг
Подключение системы удаления продуктов сгорания	180	180		Ø мм

5829999

21.4

Принадлежности

Отопительный контур Подключение к отопительному контуру (номинальный диаметр)	DN20 - ¾"	DN25 - 1"	DN32-1¼"	MG W
Насосная группа отопительного контура Divicon со смесителем ■ Насос отопительного контура (энергоэффективный циркуляционный насос с регулировкой частоты вращения, соответствует классу энергопотребления A), с кабелем и штекером. ■ Обратный клапан. ■ 2 шаровых вентиля с термометрами. ■ Теплоизоляция. ■ Комплект привода смесителя для одного отопительного контура включая соединительный кабель (длина 3,5 м).				
Насосная группа отопительного контура Divicon в сборе С 3-ходовым смесителем и комплектом привода смесителя. С блоком управления и приводом смесителя. С насосом Wilo Yonos Para 25/6.	7521285 **1.264,–**	7521286 **1.289,–**	**–**	№ заказа **евро**
Насосная группа отопительного контура Divicon в сборе С 3-ходовым смесителем и комплектом привода смесителя. С блоком управления и приводом смесителя. С циркуляционным насосом Wilo Yonos Para Opt 25/7,5.	**–**	**–**	ZK01830 **1.347,–**	
Комплект кабелей (со штекером 40 и 145) Для замены соединительных кабелей, находящихся в комплекте поставки, для 2 отопительных контуров со смесителем для соединения блоков управления приводом смесителя.	7424960 **24,–**			№ заказа **евро**
Насосная группа отопительного контура Divicon без смесителя ■ Насос отопительного контура (энергоэффективный циркуляционный насос с регулировкой частоты вращения, соответствует классу энергопотребления A), с кабелем и штекером. ■ Обратный клапан. ■ 2 шаровых вентиля с термометрами. ■ Теплоизоляция.				
Насосная группа отопительного контура Divicon в сборе Без смесителя с циркуляционным насосом Wilo Yonos Para 25/6.	7521287 **683,–**	7521288 **708,–**	**–**	№ заказа **евро**
Насосная группа отопительного контура Divicon в сборе Без смесителя с циркуляционным насосом Wilo Yonos Para Opt 25/7,5.	**–**	**–**	ZK01831 **735,–**	
Байпасный клапан Для гидравлической балансировки отопительного контура.	7464889 **10,–**			№ заказа **евро**
Распределительный коллектор для 2 насосных групп Divicon С теплоизоляцией. Настенный монтаж (с использованием отдельно заказываемого настенного крепления).	7460638 **229,–**		7466337 **260,–**	№ заказа **евро**
Распределительный коллектор для 3 насосных групп Divicon С теплоизоляцией. Настенный монтаж (с использованием отдельно заказываемого настенного крепления).	7460643 **317,–**		7466340 **360,–**	№ заказа **евро**
Настенное крепление для отдельных модульных насосных групп Divicon (межсоединение "котел – Divicon" обеспечивается заказчиком)	7465894 **40,–**			№ заказа **евро**
Настенное крепление для распределительного коллектора (межсоединение "котел – распределительный коллектор" обеспечивается заказчиком)	7465439 **40,–**			№ заказа **евро**

Указание!
При подборе насосной группы отопительного контура Divicon следует руководствоваться инструкцией по проектированию.

5829999

Принадлежности

Отопительный контур

Подключение к отопительному контуру (номинальный диаметр)	DN20 - ¾"	DN25 - 1"	DN32-1¼"	MG W
Насосная группа отопительного контура Divicon в виде монтажного комплекта ■ Насос отопительного контура, с кабелем и штекером (поставляется в отдельной упаковке). ■ Обратный клапан. ■ 2 шаровых вентиля с термометрами. ■ Теплоизоляция. *Комплекты привода смесителя для отопительного контура со смесителем следует заказать отдельно.*				
Монтажный комплект насосной группы отопительного контура Divicon с 3-х ходовым смесителем ■ С энергоэффективным насосом с регулированием частоты вращения Wilo Yonos Para 25/6 (соответствует классу энергопотребления A) ■ С соединительным кабелем к блоку управления приводом смесителя (длина 0,8 м)	ZK00965 **722,–**	ZK00966 **743,–**	**–**	№ заказа **евро**
Монтажный комплект насосной группы отопительного контура Divicon с 3-х ходовым смесителем ■ С энергоэффективным насосом с регулированием частоты вращения Wilo Yonos Para Opt 25/7,5 (соответствует классу энергопотребления A) ■ С соединительным кабелем к блоку управления приводом смесителя (длина 0,8 м)	**–**		ZK01824 **780,–**	№ заказа **евро**
Монтажный комплект насосной группы отопительного контура Divicon с 3-х ходовым смесителем ■ С энергоэффективным насосом с регулированием частоты вращения Grundfos Alpha 2.1 25/60 (соответствует классу энергопотребления A) ■ С соединительным кабелем к блоку управления приводом смесителя (длина 0,8 м)	Z008220 **883,–**	Z008221 **904,–**	ZK01826 **952,–**	№ заказа **евро**
Монтажный комплект насосной группы отопительного контура Divicon без смесителя ■ С энергоэффективным насосом с регулированием частоты вращения Grundfos Alpha 2.1 25/60 (соответствует классу энергопотребления A) ■ С соединительным кабелем к блоку управления приводом смесителя (длиной 1,5 м)	Z008952 **758,–**	Z008953 **773,–**	ZK01828 **807,–**	№ заказа **евро**
Комплект привода смесителя, с блоком управления (монтаж на смесителе) (абонент шины KM-BUS) Для отопительного контура со смесителем, с кабелем и штекером. ■ Блок управления смесителем с электроприводом смесителя. ■ Накладной датчик температуры подающей магистрали (NTC 10 кОм) для монтажа в Divicon, с соединительным кабелем (длина 0,9 м) и штекером. ■ Штекер для насоса. ■ Кабель для подключения к сети и шине KM-BUS со штекером.	7424958 **509,–**			№ заказа **евро**

21.4

Принадлежности

отопит. контура Подключение к отопительному контуру (номинальный диаметр)	DN20 - ¾"	DN25 - 1"	DN32-1¼"	MG W
Комплект кабелей (со штекером 40 и 145) Для замены соединительных кабелей, находящихся в комплекте поставки, для 2 отопительных контуров со смесителем для соединения блоков управления приводом смесителя.	7424960 **24,–**			№ заказа **евро**
Байпасный клапан Для гидравлической балансировки отопительного контура.	7464889 **10,–**			№ заказа **евро**
Распределительный коллектор для 2 насосных групп Divicon С теплоизоляцией. Настенный монтаж (с использованием отдельно заказываемого настенного крепления).	7460638 **229,–**		7466337 **260,–**	№ заказа **евро**
Распределительный коллектор для 3 насосных групп Divicon С теплоизоляцией. Настенный монтаж (с использованием отдельно заказываемого настенного крепления).	7460643 **317,–**		7466340 **360,–**	№ заказа **евро**
Настенное крепление для отдельных модульных насосных групп Divicon (межсоединение "котел – Divicon" обеспечивается заказчиком)	7465894 **40,–**			№ заказа **евро**
Настенное крепление для распределительного коллектора (межсоединение "котел – распределительный коллектор" обеспечивается заказчиком)	7465439 **40,–**			№ заказа **евро**

Указание!
При подборе насосной группы отопительного контура Divicon следует руководствоваться инструкцией по проектированию.

Отопительный контур		MG W
Если отопительный контур или емкостный водонагреватель подключаются к отопительному котлу без системотехники Viessmann:		
Комплект соединений резьба-сварка DN 25 (2 шт.) С накидной гайкой G 1½ и уплотнением.	7307292 **31,–**	№ заказа **евро**
Комплект соединений резьба-сварка DN 32 (2 шт.) С накидной гайкой G 1½ и уплотнением.	7205805 **31,–**	№ заказа **евро**
Комплект соединений резьба-сварка DN 40 (2 шт.) С накидной гайкой G 1½ и уплотнением.	7515240 **31,–**	№ заказа **евро**
Резьбовое соединение R 1 (2 шт.) С накидной гайкой G 1½ и уплотнением.	7307293 **10,–**	№ заказа **евро**
Резьбовое соединение R 1¼ (2 шт.) С накидной гайкой G 1½ и уплотнением.	7205935 **33,–**	№ заказа **евро**

Соединительные детали		MG W
Переходник G 2 × 1½. Необходим для подающей и обратной магистрали отопительного контура, если не применяются трубные узлы для Divicon.	7517579 **34,–**	№ заказа **евро**

5829999

Принадлежности

Принадлежности		MG W
Тройник без обратного клапана G 1½ × 1¼ × 1½ (длина 85 мм)	7336644 **42,–**	№ заказа **евро**
Соединение резьба-пайка DN 28 (1 шт.)	7515785 **22,–**	№ заказа **евро**
Соединение резьба-пайка DN 35 (2 шт.)	7339921 **45,–**	№ заказа **евро**
Резьбовое соединение R 1 (1 шт.)	7515786 **28,–**	№ заказа **евро**

Смеситель отопительного контура и специальный смеситель для внутрипольного отопления
►*Исполнения, № заказа и цены см. в регистре 18 "Контроллеры отопительных контуров"*
►*Полную программу для емкостных водонагревателей см. в регистре 17.*

Блок предохранительных устройств Номинальная тепловая мощность (кВт)	80	100	MG W
Группа безопасности ■ Группа безопасности с предохранительным клапаном (3 бара). ■ Теплоизоляция.	7143780 **129,–**		№ заказа **евро**

Водогрейный котел Номинальная тепловая мощность (кВт)	80	100	MG W
Тройник G 1½ × 1¼ × 1½ (длина 110 мм) Для монтажа группы безопасности, если не используется Divicon.	7237422 **40,–**		№ заказа **евро**
Регулируемые звукопоглощающие опоры (4 шт.)	7306246 **69,–**		№ заказа **евро**
Прессовый инструмент (7141 667) ■ Для стягивания сегментов при поставке котловых блоков в виде отдельных сегментов ■ Предоставляется при новой поставке или ремонте на 2 недели При более длительном сроке взимается арендная плата. Ответственность за потерю или повреждения несет лицо, временно пользующееся продуктом.			
Плата за аренду прессового инструмента по истечении 2 недель (за неделю)	0000979 **70,–**		№ заказа **евро** **MG N**
Щетка для чистки С ручкой.	7187687 **30,–**		№ заказа **евро**
Инструмент для чистки Для подключения пылесоса.	7241920 **56,–**		№ заказа **евро**

21.4

Принадлежности

Прочее

Номинальная тепловая мощность (кВт)	80	100	MG N
Коробка для сервисной документации Коробка для хранения папки сервисной документации. Для крепления на теплогенераторе или на стене. Цвет серебристый	7334502 **8,90**		№ заказа **евро**
Приспособление для переноски Vitorond 100, 40 - 100 кВт	7181544 **34,–**		№ заказа **евро**

Горелка

Номинальная тепловая мощность (кВт)	80	100	MG V
Автоматический воздухоотводчик для однотрубной системы подачи жидкого топлива, с фильтром R ⅜ С фильтрующим элементом, тонкость фильтрации 50 мкм.	7549352 **154,–**		№ заказа **евро**
Автоматический воздухоотводчик для однотрубной системы подачи жидкого топлива, с фильтром R ⅜ С фильтрующим элементом, тонкость фильтрации 5 мкм.	7549353 **186,–**		№ заказа **евро**
Комплект резьбовых соединений для воздухоотводчика линии подачи жидкого топлива Для подключения на стороне бака Ø 6 мм.	9565630 **4,60**		№ заказа **евро**
Комплект резьбовых соединений для воздухоотводчика линии подачи жидкого топлива Для подключения на стороне бака Ø 8 мм.	9573626 **4,60**		№ заказа **евро**
Комплект резьбовых соединений для воздухоотводчика линии подачи жидкого топлива Для подключения на стороне бака Ø 10 мм.	9573627 **4,70**		№ заказа **евро**
Комплект резьбовых соединений для воздухоотводчика линии подачи жидкого топлива Для подключения на стороне бака Ø 12 мм.	9573628 **6,–**		№ заказа **евро**

Датчики

Номинальная тепловая мощность (кВт)	80	100	MG N
Датчик угарного газа Для аварийного отключения котла в случае утечки окиси углерода. Может применяться для водогрейных котлов, изготовленных после 2004 года.	Z015500 **168,–**		№ заказа **евро**

5829999

Принадлежности

	Vitotronic 100 Тип KC4B	Vitotronic 200 Тип KO2B	MG W
Контроллер для управления по температуре помещения			
Vitotrol 100 (тип UTA) ■ Регулятор температуры помещения (работа от сетевого напряжения 230 В). ■ С релейным выходом (двухточечное регулирование). ■ С аналоговым таймером. ■ С дневной программой.	7170149 **173,–**	**–**	№ заказа **евро**
Vitotrol 100 (тип UTDB) ■ Регулятор температуры помещения. ■ С релейным выходом (двухточечное регулирование). ■ Управление через текстовое меню. ■ С цифровым таймером. ■ С дневной и недельной программой. ■ С 3 предварительно настроенными временными программами, возможность индивидуальной настройки. ■ Автономное электропитание (от батарей 3 В).	Z007694 **207,–**	**–**	№ заказа **евро**
Внешний модуль расширения H4 Модуль расширения для Vitotrol 100 тип UTDB, или регуляторов температуры на 24 В для подключения с помощью низковольтного кабеля.	7197227 **88,–**	**–**	№ заказа **евро**
Vitotrol 100 (тип UTDB-RF) ■ Регулятор температуры помещения со встроенным радиопередатчиком и отдельным приемником с релейным выходом (двухточечное регулирование). ■ Управление через текстовое меню. ■ С цифровым таймером. ■ С дневной и недельной программой. ■ С 3 предварительно настроенными временными программами, возможность индивидуальной настройки. ■ Регулятор температуры помещения с питанием от батарей 3 В, приемник с питанием от сети 230 В.	Z007695 **385,–**	**–**	№ заказа **евро**
Устройства дистанционного управления			MG W
Vitotrol 200A (абонент шины KM-BUS) Настройка для одного отопительного контура: ■ Заданная температура помещения и режим работы. ■ Режим вечеринки и экономии. ■ Дисплей для индикации наружной температуры, температуры помещения и режимов работы. ■ Датчик температуры помещения для управления по температуре помещения (только для отопительного контура со смесителем). Если Vitotrol 200A используется для управления отопительным контуром по температуре помещения, то он должен быть установлен в **типовом** помещении. *Макс. 2 Vitotrol на один Vitotronic.*		Z008341 **139,–**	№ заказа **евро**
Vitotrol 300A (абонент шины KM-BUS) Настройки для одного, двух или трех отопительных контуров: ■ Заданная температура помещения и пониженная заданная температура помещения, температура горячей воды, режимы работы и программа отпуска, а также режимы вечеринки и экономии. ■ Временная программа для отопительных контуров, емкостного водонагревателя и циркуляционного насоса контура водоразбора ГВС. ■ Графический дисплей с подсветкой для индикации наружной температуры, температуры помещения, режимов работы и текстовых сообщений. ■ Датчик температуры помещения для управления по температуре помещения (только для отопительного контура со смесителем). Если Vitotrol 300A используется для управления отопительным контуром по температуре помещения, то он должен быть установлен в **типовом** помещении. Дополнительно заказать датчик температуры помещения, № заказа 7438537, если Vitotrol 300A невозможно установить в подходящем месте для измерения температуры помещения. *Макс. 2 Vitotrol на один Vitotronic.*		Z008342 **260,–**	№ заказа **евро**

21.4

Принадлежности

	Vitotronic 100 Тип KC4B	Vitotronic 200 Тип KO2B	
Датчики			MG W
Датчик угарного газа Для аварийного отключения водогрейного котла в случае утечки окиси углерода.	Z015500 **168,–**		№ заказа **евро** MG N
Датчик температуры помещения (NTC 10 кОм, как принадлежность к Vitotrol 300A) Если Vitotrol 300A невозможно установить в подходящем месте для измерения температуры помещения.	**–**	7438537 **76,–**	№ заказа **евро**
Погружной датчик температуры (NTC 10 кОм) ■ Для измерения температуры в погружной гильзе. ■ С соединительным кабелем (длина 5,8 м) и штекером.	7438702 **84,–**		№ заказа **евро**
Датчик температуры уходящих газов (NTC 20 кОм) ■ Для индикации и контроля предельных значений. ■ С соединительным кабелем (длина 3,5 м) и штекером.	7452531 **145,–**		№ заказа **евро**

5829999

Принадлежности

	Vitotronic 100 Тип KC4B	Vitotronic 200 Тип KO2B	
Прочее			MG W
Внешний модуль расширения H5 ■ Внешняя блокировка горелки водогрейного котла для работы на жидком и газообразном топливе (также и в комбинации с котлом на твердом топливе). или ■ Подключение дополнительных предохранительных устройств.	7199249 **93,–**		№ заказа **евро**
Распределитель шины KM-BUS Для подключения 2 - 9 устройств на шину KM-BUS.	7415028 **73,–**		№ заказа **евро**
Комплект привода смесителя для контроллера отопительного контура			MG W
Комплект привода смесителя, с блоком управления (монтаж на смесителе) (абонент шины KM-BUS) Для отопительного контура со смесителем, с кабелем и штекером. ■ Блок управления смесителем с электроприводом смесителя для смесителей Viessmann DN 20 - 50, R ½ - 1¼ (кроме фланцевых смесителей). ■ Накладной датчик температуры подающей магистрали (NTC 10 кОм) с соединительным кабелем (длина 2,0 м) и штекером. ■ Штекер для подключения насоса. ■ Кабель для подключения к сети и шине KM-BUS со штекером.	–	ZK02940 **427,–**	№ заказа **евро**
Блок управления приводом смесителя (настенный монтаж) (абонент шины KM-BUS) Для отопительного контура со смесителем, с кабелем и штекером. ■ Электронная система управления электроприводом смесителя. ■ Накладной датчик температуры подающей магистрали (NTC 10 кОм) с соединительным кабелем (длина 5,8 м) и штекером. ■ Штекер для насоса отопительного контура и электропривода смесителя. ■ Кабель для подключения к сети и шине KM-BUS со штекером.	–	ZK02941 **274,–**	№ заказа **евро**
Погружной терморегулятор Термостатный ограничитель максимальной температуры для внутрипольного отопления ■ С соединительным кабелем (длина 4,2 м) и штекером. ■ С погружной гильзой R ½ x 200 мм из нержавеющей стали.	–	7151728 **188,–**	№ заказа **евро**
Накладной термостат Термостатный ограничитель максимальной температуры для внутрипольного отопления С соединительным кабелем (длина 4,2 м) и штекером.	–	7151729 **148,–**	№ заказа **евро**

► *Информацию о управлении дополнительными контурами и соединениях Vitotronic водогрейного котла с контроллером отопительного контура, см. в регистре 18.*

21.4

Принадлежности

	Vitotronic 100 Тип KC4B	Vitotronic 200 Тип KO2B	
Контур приготовления горячей воды гелиоустановкой и поддержка отопления			MG W
Модуль управления гелиоустановкой, тип SM1 Модуль расширения функциональных возможностей в корпусе для настенного монтажа. Электронный контроллер с управлением по разности температур для бивалентного приготовления горячей воды и для поддержки отопления помещений гелиоколлекторами в сочетании с водогрейным котлом. ■ С расчетом баланса энергии и системой диагностики. ■ Управление и отображение данных осуществляется посредством контроллера водогрейного котла. ■ Нагрев двух потребителей посредством одной коллекторной панели. ■ Вторая регулировка по разности температур. ■ Термостатная функция для догрева или использования излишнего тепла. ■ Регулировка частоты вращения насоса контура гелиоустановки с управлением импульсными пакетами или насоса контура гелиоустановки с входом широтно-импульсного управления (пр-ва фирмы Grundfos). ■ Возможность подавления догрева емкостного водонагревателя водогрейным котлом в зависимости от энергоотдачи гелиоустановки. ■ Подавление догрева отопления водогрейным котлом при поддержке отопления ■ Задание ступени предварительного нагрева гелиоустановкой (при использовании емкостных нагревателей объемом от 400 л). Дополнительно заказать погружной датчик температуры, № заказа 7438702 , для реализации следующих функций: ■ Для переключения циркуляции в установках с 2 емкостными водонагревателями. ■ Для переключения обратной магистрали между водогрейным котлом и буферной емкостью отопительного контура. ■ Для нагрева дополнительных потребителей.	Z014470 **476,–**		№ заказа **евро**
Модули расширения функциональных возможностей			MG W
Модуль расширения EA1 Модуль расширения функциональных возможностей в корпусе для настенного монтажа. Посредством входов и выходов могут быть реализованы следующие функции (максимум 5): **1 аналоговый вход (0 - 10 В).** ■ Установка заданного значения температуры котловой воды. **3 цифровых входа.** ■ Внешнее переключение режима работы для отопительных контуров 1 - 3 при использовании контроллера для погодозависимой теплогенерации. ■ Внешняя блокировка. ■ Внешняя блокировка с общим сигналом неисправностей. ■ Запрос заданного значения минимальной температуры котловой воды. ■ Внешние сообщения о неисправности. ■ Кратковременный режим работы циркуляционного насоса контура водоразбора ГВС при использовании контроллера для погодозависимой теплогенерации. **1 релейный выход (переключающий беспотенциальный контакт).** ■ Вывод общего сигнала неисправности. ■ Управление магистральным насосом на тепловой пункт.	7452091 **191,–**		№ заказа **евро**

5829999

Принадлежности

	Vitotronic 100 Тип KC4B	Vitotronic 200 Тип KO2B	
Коммуникационная техника			MG W
Vitocom 100, тип LAN1, с телекоммуникационным модулем Для дистанционного управления отопительными установками через Интернет IP-сети (LAN) с использованием DSL-маршрутизатора. Компактное устройство для настенного монтажа. ■ Для управления установкой с помощью **Vitotrol App** через сервер **Vitodata**. Для настройки режимов работы, заданных значений и временных программ для макс. 3 отопительных контуров одной отопительной установки. Комплект поставки: ■ Vitocom 100, тип LAN1, с разъемом LAN. ■ Телекоммуникационный модуль ■ Соединительные кабели для LAN и телекоммуникационного модуля.	Z011224 **313,–**		№ заказа **евро** MG Y
Соединительный кабель LON для обмена данными между контроллерами ■ длина 7,0 м (возможность удлинения с использованием еще одного кабеля). ■ Со штекерами RJ 45.	7143495 **40,–**		№ заказа **евро**
Муфта LON (RJ 45) Для удлинения соединительного кабеля LON.	7143496 **25,–**		№ заказа **евро**

21.4

Принадлежности

	Vitotronic 100 Тип KC4B / Vitotronic 200 Тип KO2B	MG W
Коммуникационная техника		
Соединительный штекер LON (RJ 45) Для подключения к кабелю заказчика **при прокладке на расстояния свыше 14 м.** 2 шт.	7199251 **52,–**	№ заказа **евро**
Штепсельная розетка LON (RJ 45) Для прокладки кабеля заказчика (CAT 6) под штукатуркой или в кабельном канале на **расстояния свыше 14 м** (соединение розетки LON с контроллером с помощью кабеля LON). 2 шт.	7171784 **62,–**	№ заказа **евро**
Оконечное сопротивление Для оконечной нагрузки системной шины на свободных концах должно быть установлено по одному оконечному сопротивлению. 2 шт.	7143497 **8,50**	№ заказа **евро**
Телекоммуникационный модуль LON Электронная плата для установки в контроллер для обмена данными в LON.	7172173 **246,–**	№ заказа **евро**

► *Информацию о коммуникационной технике см. в регистре 18 и в инструкции по проектированию коммуникационных систем.*

5829999

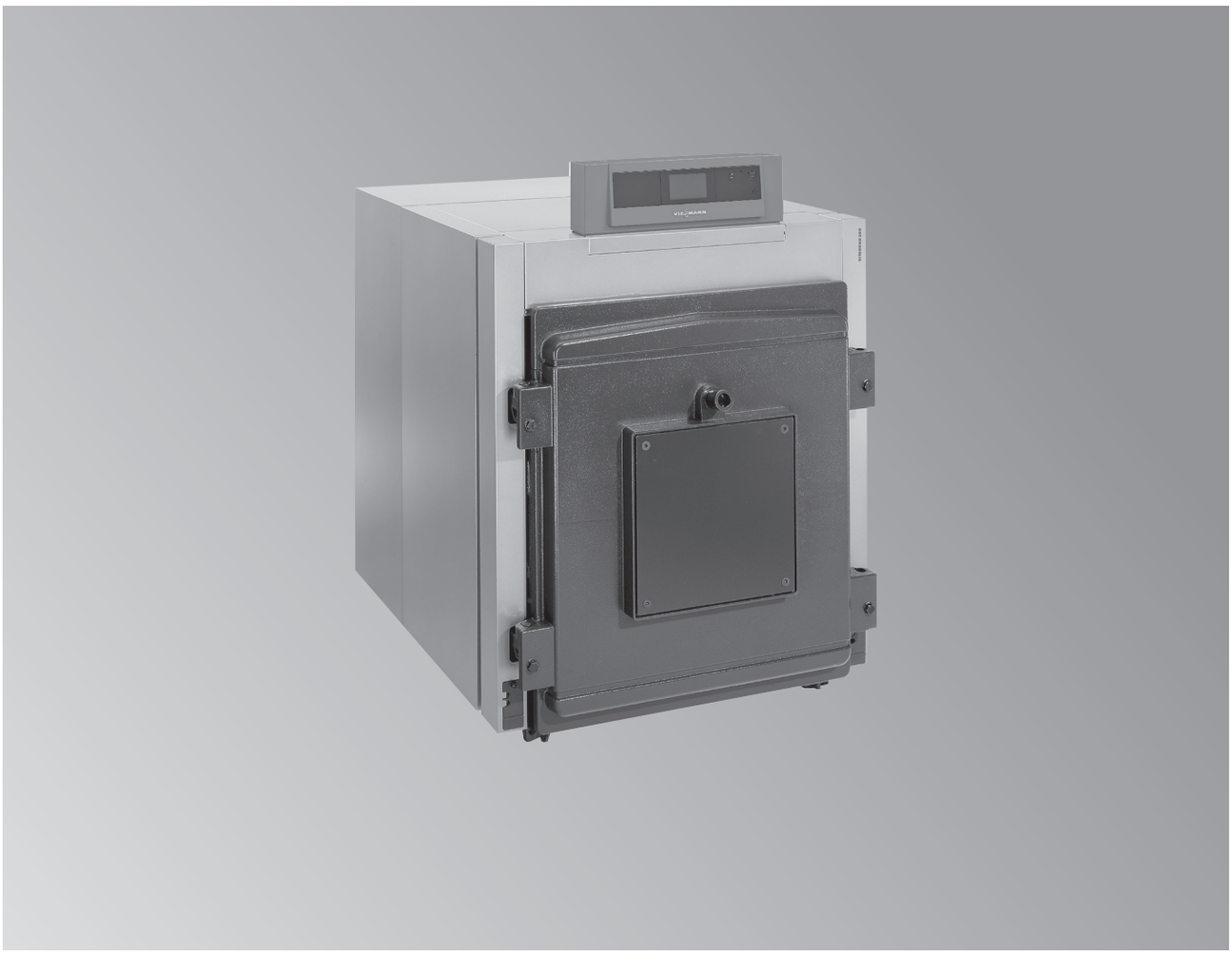

Vitorond 200

Тип VD2A; в цельном исполнении или отдельными сегментами

Низкотемпературный водогрейный котел для работы на жидком и газообразном топливе

Трехходовой чугунный котел сегментной конструкции

Для работы в режиме с переменной температурой теплоносителя.

Допустимое рабочее давление 6 бар

Допустимая температура подачи до 115 °C

- Экономичный и экологичный режим работы благодаря переменной температуре теплоносителя.
- Нормативный КПД при работе на жидком топливе: 88 % (H_s)/94 % (H_i).
- Трехходовая конструкция обеспечивает минимальный уровень выбросов окислов азота.
- Теплообменные поверхности Eutectoplex обеспечивают высокую эксплуатационную надежность и длительный срок службы. Гомогенная кристаллическая структура специального серого чугуна эвтектического типа обеспечивает однородность тепловых потоков и препятствует образованию трещин.
- Быстроразъемные соединения системы Fastfix упрощают и ускоряют монтаж.
- Простой и быстрый монтаж отдельных литых сегментов благодаря системе "шип-паз" с эластичным уплотнением для обеспечения надежной герметизации со стороны топочных газов.
- Удобный в использовании контроллер Vitotronic с графической и текстовой индикацией.
- Экономная и надежная эксплуатация отопительной установки благодаря применению цифрового контроллера Vitotronic с коммуникационными возможностями. Стандартизированная телекоммуникационная шина LON-BUS обеспечивает полную интеграцию в системы диспетчерского управления.

5/2018
5829860

21.5

Отопительная установка	Контроллер

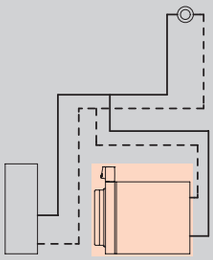

■ Однокотловая установка для режима эксплуатации с постоянной температурой котловой воды

Vitotronic 100
Тип CC1E, для режима с постоянной температурой подачи

■ для двухступенчатой или модулируемой горелки
■ с регулировкой температуры емкостного водонагревателя
■ с кокпитом энергии

При использовании в однокотловых установках необходимо отдельно заказать датчик температуры емкостного водонагревателя.
Погружной датчик температуры (NTC 10 кОм)
№ заказа 7544848 **84,– евро MG W**

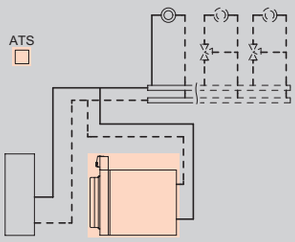

■ Однокотловая установка для режима эксплуатации с переменной температурой теплоносителя
■ Однокотловая установка и 1 или 2 отопительных контура со смесителем

Vitotronic 200
Тип CO1E, для режима погодозависимой теплогенерации

Для управления макс. двумя отопительными контурами со смесителем.

■ погодозависимое цифровое программное управление котловым и отопительным контурами
■ цифровой таймер с суточными и недельными режимами работы
■ для двухступенчатой или модулируемой горелки
■ раздельная настройка временных программ, кривых отопления, заданных значений температуры и режимов работы
■ регулировка температуры воды по датчику температуры емкостного водонагревателя
■ интегрированная система диагностики, кокпит энергии и другие функции
■ возможность обмена данными через LON-BUS

Для отопительных контуров со смесителем необходим модуль расширения для 2-го и 3-го отопительного контура (электронная плата для установки в контроллер)
Модуль расширения для 2-го и 3-го отопительного контура
№ заказа 7164403 **447,– евро MG W**
Для каждого **отопительного контура со смесителем** требуется модуль расширения.
Комплект привода смесителя
№ заказа 7441998 **349,– евро MG W**
Для информационного обмена необходим телекоммуникационный модуль LON
Телекоммуникационный модуль LON с соединительным кабелем
№ заказа Z003394 **286,– евро MG W**

Комплект поставки:

■ Котловой блок в цельном исполнении с теплоизоляцией
■ Контроллер котлового контура, штекерные электроподключения
■ Без горелки
■ Приспособление для чистки

Указание!
■ Максимальная достигаемая температура подающей магистрали приблизительно на 15 K ниже температуры срабатывания защитного ограничителя температуры.
■ Условия эксплуатации см. в техническом паспорте.
■ Указания по проектированию гидравлической обвязки, см. в инструкции по проектированию.

5829860

Варианты горелок Название горелки	Номинальная тепловая мощность (кВт)					MG W
	125	160	195	230	270	
Водогрейный котел без горелки для монтажа соответствующей горелки	VD2A814 **7.014,–**	VD2A815 **8.228,–**	VD2A816 **9.410,–**	VD2A817 **10.631,–**	VD2A818 **11.895,–**	№ заказа **евро**
Водогрейный котел без горелки для монтажа соответствующей горелки	VD2A819 **7.792,–**	VD2A820 **9.006,–**	VD2A821 **10.188,–**	VD2A822 **11.409,–**	VD2A823 **12.673,–**	№ заказа **евро**

Техн. данные						
Длина	905	1075	1240	1410	1580	мм
Ширина	860	860	860	860	860	мм
Высота	1210	1210	1210	1210	1210	мм
Масса	545	655	760	850	965	кг
Подключение системы удаления продуктов сгорания	200	200	200	200	200	Ø мм

Указание для водогрейных котлов мощностью от 160 кВт!
Для монтажа горелки другого изготовителя необходимо использовать входящую в комплект поставки плиту горелки (без выполненных отверстий).

Отопительная установка	Контроллер
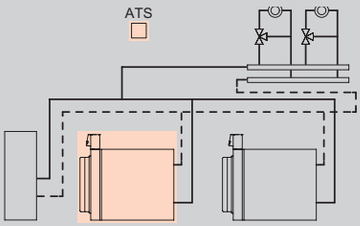 ■ макс. 8 отопительных котлов	**Vitotronic 300** **Тип CM1E, для режима погодозависимой теплогенерации** **Vitoplex 200 с базовым оснащением для многокотловых установок** ■ интегрированная функция управления каскадом до 8 котлов ■ управление максимум 2-мя отопительными контурами со смесителем ■ раздельная настройка временных программ, кривых отопления, заданных значений температуры и режимов работы ■ регулировка температуры воды по датчику температуры емкостного водонагревателя ■ коммуникация через шину LON (телекоммуникационный модуль LON встроен в Vitotronic 300) ■ интегрированная система диагностики, кокпит энергии и другие функции 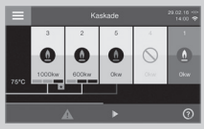
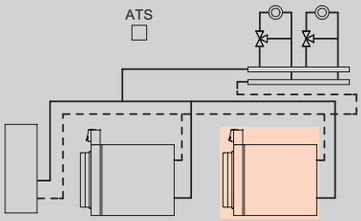 ■ макс. 8 отопительных котлов	**Vitotronic 100** **Тип CC1E, для режима погодозависимой теплогенерации** **Для соединения с Vitotronic 300 многокотловой установки** ■ для каждого последующего **водогрейного котла многокотловой установки** ■ для двухступенчатой или модулируемой горелки ■ с кокпитом энергии ■ коммуникация через шину LON Телекоммуникационный модуль LON следует заказывать вместе с водогрейным котлом. **Телекоммуникационный модуль LON с соединительным кабелем** № заказа Z003394 **286,– евро MG W**

Комплект поставки:

- Котловой блок в цельном исполнении с теплоизоляцией
- Контроллер котлового контура, штекерные электроподключения
- Без горелки
- Приспособление для чистки

Указание!

- Максимальная достигаемая температура подающей магистрали приблизительно на 15 K ниже температуры срабатывания защитного ограничителя температуры.
- Условия эксплуатации, см. технический паспорт.
- Указания по проектированию гидравлической обвязки, см. в инструкции по проектированию.

Варианты горелок Название горелки	Номинальная тепловая мощность (кВт)					MG W
	125	160	195	230	270	
Водогрейный котел без горелки для монтажа соответствующей горелки	VD2A824 **9.766,–**	VD2A825 **10.980,–**	VD2A826 **12.162,–**	VD2A827 **13.383,–**	VD2A828 **14.647,–**	№ заказа **евро**
Водогрейный котел без горелки для монтажа соответствующей горелки	VD2A814 **7.014,–**	VD2A815 **8.228,–**	VD2A816 **9.410,–**	VD2A817 **10.631,–**	VD2A818 **11.895,–**	№ заказа **евро**

Техн. данные						
Длина	905	1075	1240	1410	1580	мм
Ширина	860	860	860	860	860	мм
Высота	1210	1210	1210	1210	1210	мм
Масса	545	655	760	850	965	кг
Подключение системы удаления продуктов сгорания	200	200	200	200	200	Ø мм

Указание для водогрейных котлов мощностью от 160 кВт!
Для монтажа горелки другого изготовителя необходимо использовать входящую в комплект поставки плиту горелки (без выполненных отверстий).

21.5

Отопительная установка	Контроллер
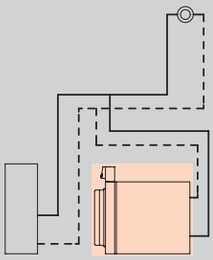 ■ Однокотловая установка для режима эксплуатации с постоянной температурой котловой воды	**Vitotronic 100** **Тип CC1E, для режима эксплуатации с постоянной температурой подачи** ■ контроллер цифрового программного управления котловым контуром ■ для двухступенчатой или модулируемой горелки ■ с регулировкой температуры емкостного водонагревателя по датчику ■ с кокпитом энергии Для применения в однокотловых установках датчик температуры емкостного водонагревателя следует заказать отдельно: **Погружной датчик температуры (NTC 10 кОм)** № заказа 7544848 **84,– евро MG W**
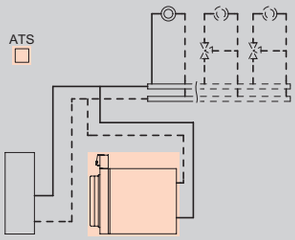 ■ Однокотловая установка для режима эксплуатации с переменной температурой теплоносителя ■ Однокотловая установка и 1 или 2 отопительных контура со смесителем	**Vitotronic 200** **Тип CO1E, для погодозависимой теплогенерации** **С возможностью управления до 2 отопительных контуров со смесителем.** ■ контроллер погодозависимого цифрового программного управления котловым и отопительными контурами ■ с программируемым переключением суточных и недельных режимов работы ■ для двухступенчатой или модулируемой горелки ■ с раздельной настройкой временных программ, отопительных кривых, заданных значений температуры и режимов работы ■ с регулировкой температуры емкостного водонагревателя по датчику ■ с интегрированной системой диагностики, кокпитом энергии и другими функциями ■ информационный обмен через шину LON-BUS Для отопительных контуров со смесителем необходим модуль расширения для 2-го и 3-го отопительного контура (электронная плата для установки в контроллер) **Модуль расширения для 2-го и 3-го отопительного контура** № заказа 7164403 **447,– евро MG W** Для каждого **отопительного контура со смесителем** требуется модуль расширения. **Комплект привода смесителя** № заказа 7441998 **349,– евро MG W** Для информационного обмена необходим телекоммуникационный модуль LON **Телекоммуникационный модуль LON с соединительным кабелем** № заказа Z003394 **286,– евро MG W**

Комплект поставки:

- Котловой блок отдельными сегментами с теплоизоляцией
- Контроллер котлового контура, штекерные электроподключения
- Без горелки
- Приспособление для чистки

Указание!

- Максимальная достигаемая температура подающей магистрали приблизительно на 15 K ниже температуры срабатывания защитного ограничителя температуры.
- Условия эксплуатации, см. технический паспорт.
- Указания по проектированию гидравлической обвязки, см. в инструкции по проектированию.

5829860

Варианты горелок Название горелки	Номинальная тепловая мощность (кВт)					MG W
	125	160	195	230	270	
Водогрейный котел без горелки для монтажа соответствующей горелки	VD2A829 **6.806,–**	VD2A830 **7.984,–**	VD2A831 **9.131,–**	VD2A832 **10.316,–**	VD2A833 **11.548,–**	№ заказа **евро**
Водогрейный котел без горелки для монтажа соответствующей горелки	VD2A834 **7.584,–**	VD2A835 **8.762,–**	VD2A836 **9.909,–**	VD2A837 **11.094,–**	VD2A838 **12.326,–**	№ заказа **евро**
Техн. данные						
Длина	905	1075	1240	1410	1580	мм
Ширина	860	860	860	860	860	мм
Высота	1210	1210	1210	1210	1210	мм
Масса	545	655	760	850	965	кг
Подключение системы удаления продуктов сгорания	200	200	200	200	200	Ø мм

Указание для водогрейных котлов мощностью от 160 кВт!
Для монтажа горелки другого изготовителя необходимо использовать входящую в комплект поставки плиту горелки (без выполненных отверстий).

21.5

Отопительная установка	Контроллер
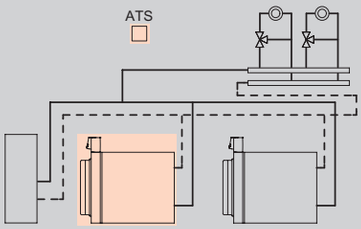 ■ макс. 8 отопительных котлов	**Vitotronic 300** **Тип CM1E, для погодозависимой теплогенерации** **Vitorond 200 с базовой комплектацией для многокотловых установок.** **Интегрированная функция управления каскадом до 8 котлов управление максимум 2-мя отопительными контурами со смесителем** ■ с программируемым переключением суточных и недельных режимов работы ■ с раздельной настройкой временных программ, отопительных кривых, заданных значений температуры и режимов работы ■ с регулировкой температуры емкостного водонагревателя по датчику ■ информационный обмен через шину LON-BUS (коммуникационный модуль LON встроен в Vitotronic 300) ■ с интегрированной системой диагностики, кокпитом энергии и другими функциями
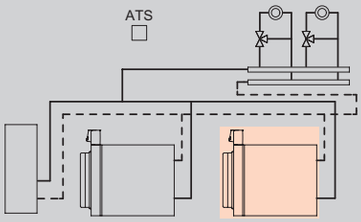 ■ макс. 8 отопительных котлов	**Vitotronic 100** **Тип CC1E, для погодозависимой теплогенерации** **Для соединения с Vitotronic 300-K многокотловой установки** ■ для каждого последующего **отопительного котла многокотловой установки** ■ контроллер цифрового программного управления котловым контуром ■ для двухступенчатой или модулируемой горелки ■ с кокпитом энергии ■ информационный обмен через шину LON-BUS Телекоммуникационный модуль LON следует заказывать вместе с водогрейным котлом. **Телекоммуникационный модуль LON с соединительным кабелем** № заказа Z003394 **286,– евро MG W**

Комплект поставки:

- Котловой блок отдельными сегментами с теплоизоляцией
- Контроллер котлового контура, штекерные электроподключения
- Без горелки
- Приспособление для чистки

Указание!

- Максимальная достигаемая температура подающей магистрали приблизительно на 15 K ниже температуры срабатывания защитного ограничителя температуры.
- Условия эксплуатации, см. технический паспорт.
- Указания по проектированию гидравлической обвязки, см. в инструкции по проектированию.

5829860

Варианты исполнения горелки Название горелки	Номинальная тепловая мощность (кВт)					MG W
	125	160	195	230	270	
Водогрейный котел без горелки для монтажа соответствующей горелки	VD2A839 **9.558,–**	VD2A840 **10.736,–**	VD2A841 **11.883,–**	VD2A842 **13.068,–**	VD2A843 **14.300,–**	№ заказа **евро**
Водогрейный котел без горелки для монтажа соответствующей горелки	VD2A829 **6.806,–**	VD2A830 **7.984,–**	VD2A831 **9.131,–**	VD2A832 **10.316,–**	VD2A833 **11.548,–**	№ заказа **евро**

Техн. данные						
Длина	905	1075	1240	1410	1580	мм
Ширина	860	860	860	860	860	мм
Высота	1210	1210	1210	1210	1210	мм
Масса	545	655	760	850	965	кг
Подключение системы удаления продуктов сгорания	200	200	200	200	200	Ø мм

Указание для водогрейных котлов мощностью от 160 кВт!
Для монтажа горелки другого изготовителя необходимо использовать входящую в комплект поставки плиту горелки (без выполненных отверстий).

21.5

Принадлежности

Водогрейный котел Номинальная тепловая мощность водогрейного котла (кВт)	125	160	195	230	270	MG W
Опорная рама 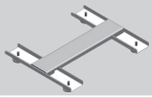	7247996 **239,–**	7247997 **245,–**	7247998 **254,–**	7247999 **269,–**	7248000 **280,–**	№ заказа **евро**
Регулируемые звукопоглощающие опоры (4 шт.)	7205721 **50,–**					№ заказа **евро**
Прессовый инструмент (7179756) ■ Для стягивания сегментов при поставке котлового блока отдельными сегментами ■ Предоставляется при новой поставке или ремонте на 2 недели При более длительном сроке пользования взимается арендная плата. Ответственность за потерю или повреждения несет лицо, временно пользующееся продуктом.						
Плата за аренду прессового инструмента по истечении 2 недель (за неделю)	0000979 **70,–**					№ заказа **евро** MG N
Теплообменник уходящих газов / воды Для использования теплоты конденсации. ►См. регистр 23						
Присоединительный комплект котла ■ Для монтажа предохранительных устройств согласно EN 12828 (например, предохранительного клапана, устройства контроля заполненности котлового блока водой, устройства ограничения давления). ■ Возможность подключения подмешивающего насоса и группы безопасности.	7248001 **401,–**					№ заказа **евро**
Комплект подмешивающей линии для монтажа на обратную магистраль и к присоединительному комплекту котла ■ Уголок с фланцами DN 65. ■ Подмешивающий насос с обратным клапаном. ■ Погружной датчик температуры.	ZK00935 **1.255,–**					№ заказа **евро**
Ограничитель уровня воды ■ Используется в качестве устройства контроля заполненности котлового блока водой. ■ Для монтажа в подающую магистраль отопительного контура котла вне водогрейного котла. ■ Также для установки в присоединительный комплект котла.	9529050 **452,–**					№ заказа **евро**

5829860

Принадлежности

Прочее

Номинальная тепловая мощность водогрейного котла (кВт)	125	160	195	230	270	
Коробка для сервисной документации Коробка для папки сервисной документации. Для крепления на теплогенераторе или на стене. Цвет серебристый			7334502 **8,90**			№ заказа **евро** **MG N**
Вспомогательный контактор Контактор в компактном корпусе. С 4 размыкающими и 4 замыкающими контактами. С клеммной колодкой для кабеля заземления. Номинальный ток: AC1 16 A, AC3 9 A. Напряжение: 230 В / 50 Гц.			7814681 **156,–**			№ заказа **евро** **MG W**

21.5

Принадлежности

Водогрейный котел Номинальная тепловая мощность водогрейного котла (кВт)	125	160	195	230	270	MG V
Группа безопасности ■ С предохранительным клапаном (3 бара), манометром и воздухоотводчиком. ■ С теплоизоляцией. ■ С уголком для монтажа на присоединительный комплект котла.	7143784 **196,–**			**–**		№ заказа **евро** MG W
Мембранный предохранительный клапан Давление срабатывания **3 бара**	**–**			DN 40 DN 65 9548182 **726,–**		Соединение Отвод № заказа **евро**
Мембранный предохранительный клапан (без болтов и уплотнения) Давление срабатывания **4 бара**	DN 40 DN 65 9548192 **726,–**					Соединение Отвод № заказа **евро**
Мембранный предохранительный клапан (без болтов и уплотнения) Давление срабатывания **6 бар**	DN 40 DN 65 9548202 **726,–**					Соединение Отвод № заказа **евро**

5829860

Принадлежности		
Насосная группа отопительного контура Divicon		MG W
■ для однокотловых установок до 270 кВт ■ для 1-4 отопительных контуров. ■ с теплоизоляцией. ■ Насосные группы отопительных контуров с необходимой арматурой подбираются индивидуально. Следующие элементы должны быть заказаны отдельно в необходимом количестве.		
Распределительные гребенки подающей и обратной магистрали Номинальный диаметр DN 65 (патрубок подключения котла). ■ С воздухоотводчиком. ■ С вентилем опорожнения. ■ С фланцевыми заглушками. ■ С резьбовыми штуцерами для подключения емкостного водонагревателя. 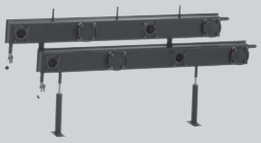	Z001785 **1.418,–**	№ заказа **евро**
Распределительные гребенки подающей и обратной магистрали Номинальный диаметр DN 80 (патрубок подключения котла). ■ С воздухоотводчиком. ■ С вентилем опорожнения. ■ С глухими фланцами. ■ С патрубком для подключения емкостного водонагревателя.	Z001786 **1.538,–**	№ заказа **евро**
Настенное крепление Для номинального диаметра DN 65. ■ С консолями. ■ С фланцами и уплотнениями.	7308930 **483,–**	№ заказа **евро**
Настенное крепление Для номинального диаметра DN 80. ■ С консолями. ■ С фланцами и уплотнениями.	7308931 **497,–**	№ заказа **евро**
Регулируемые опоры Распределительных гребенок подающей и обратной магистрали, если не используется настенное крепление.	Z000782 **98,–**	№ заказа **евро**
Контрфланец DN 65 ■ С уплотнением. Необходимы 2 шт., если не заказано настенное крепление.	7813601 **28,–**	№ заказа **евро**
Контрфланец DN 80 ■ С уплотнением. Необходимы 2 шт., если не заказано настенное крепление.	7812136 **32,–**	№ заказа **евро**
Контрфланец DN 50/32 (2 шт.) Необходимы, если не заказаны насосные группы отопительного контура.	7811468 **32,–**	№ заказа **евро**
Контрфланец DN 50/40 (2 шт.) Необходимы, если не заказаны насосные группы отопительного контура.	7811469 **32,–**	№ заказа **евро**
Контрфланец DN 50/50 (2 шт.) Необходимы, если не заказаны насосные группы отопительного контура.	7811470 **32,–**	№ заказа **евро**

21.5

Принадлежности

Смеситель

Смеситель отопительного контура и специальный смеситель для внутрипольного отопления

►*Исполнения, № заказа и цены см. в регистре 18*

Горелка

		MG W
Прибор контроля герметичности газовых клапанов Для монтажа на комбинированной газовой арматуре газовой вентиляторной горелки.	7218864 **800,–**	№ заказа **евро**

Насосная группа отопительного контура Divicon

Производитель насоса отопительного контура	Wilo	Grundfos	MG W
Насосная группа отопительного контура в составе которого: ■ Соединительные трубы с фланцами ■ Энергоэффективный насос (по выбору производства Wilo или Grundfos) ■ По выбору 3-ходовой смеситель ■ Шаровые краны ■ Обратный клапан ■ Термометры			
Насосная группа отопительного контура со смесителем ■ Энергоэффективный насос отопительного контура. ■ Номинальный диаметр DN 25. ■ Передаваемая тепловая мощность макс. 40 кВт.	ZK00319 **1.621,–**	Z007634 **1.581,–**	№ заказа **евро**
Насосная группа отопительного контура со смесителем ■ Энергоэффективный насос отопительного контура. ■ Номинальный диаметр DN 32. ■ Передаваемая тепловая мощность макс. 70 кВт.	ZK00320 **1.795,–**	Z007635 **1.749,–**	№ заказа **евро**
Насосная группа отопительного контура со смесителем ■ Энергоэффективный насос отопительного контура. ■ Номинальный диаметр DN 40. ■ Передаваемая тепловая мощность макс. 140 кВт.	Z002568 **3.700,–**	**–**	№ заказа **евро**
Насосная группа отопительного контура со смесителем ■ Энергоэффективный насос отопительного контура. ■ Номинальный диаметр DN 50. ■ Передаваемая тепловая мощность макс. 170 кВт.	Z002569 **4.540,–**	**–**	№ заказа **евро**
Насосная группа отопительного контура без смесителя ■ Энергоэффективный насос отопительного контура. ■ Номинальный диаметр DN 25. ■ Передаваемая тепловая мощность макс. 40 кВт.	ZK00321 **1.443,–**	Z007636 **1.403,–**	№ заказа **евро**
Насосная группа отопительного контура без смесителя ■ Энергоэффективный насос отопительного контура. ■ Номинальный диаметр DN 32. ■ Передаваемая тепловая мощность макс. 70 кВт.	ZK00322 **1.600,–**	Z007637 **1.554,–**	№ заказа **евро**
Насосная группа отопительного контура без смесителя ■ Энергоэффективный насос отопительного контура. ■ Номинальный диаметр DN 40. ■ Передаваемая тепловая мощность макс. 140 кВт.	Z002570 **3.481,–**	**–**	№ заказа **евро**
Насосная группа отопительного контура без смесителя ■ Энергоэффективный насос отопительного контура. ■ Номинальный диаметр DN 50. ■ Передаваемая тепловая мощность макс. 170 кВт.	Z002571 **4.296,–**	**–**	№ заказа **евро**

Указание!
При подборе насосной группы отопительного контура следует учитывать документацию по проектированию.

5829860

Принадлежности	Варианты контроллеров			
	Vitotronic 100 Тип CC1E	Vitotronic 200 Тип CO1E		
Устройства дистанционного управления				MG W
Vitotrol 200A (абонент шины KM-BUS) Настройка для отопительного контура: ■ Заданная температура помещения и режим работы. ■ Режим вечеринки и экономии. ■ Дисплей для индикации наружной температуры, температуры помещения и режимов работы. ■ Датчик температуры помещения для управления по температуре помещения (только для отопительного контура со смесителем). Если Vitotrol 200A используется ддля управления отопительным контуром по температуре помещения, то он должен быть установлен в **типовом** помещении.	–	Z008341 **139,–**		№ заказа **евро**
Vitotrol 300A (абонент шины KM-BUS) Настройка для одного, двух или трех отопительных контуров: ■ Заданная температура помещения и пониженная заданная температура помещения, температура горячей воды, режимы работы и программа отпуска, а также режим вечеринки и экономии. ■ Временная программа для отопительных контуров, емкостного водонагревателя и циркуляционного насоса контура водоразбора ГВС. ■ Графический дисплей с подсветкой для индикации наружной температуры, температуры помещения, режимов работы и текстовых сообщений. ■ Датчик температуры помещения для управления по температуре помещения (только для отопительного контура со смесителем). Если Vitotrol 300A используется для управления отопительным контуром по температуре помещения, то он должен быть установлен в **типовом** помещении. Дополнительно заказать датчик температуры помещения, № заказа 7438537, если Vitotrol 300A невозможно установить в подходящем месте для измерения температуры помещения.	–	Z008342 **260,–**		№ заказа **евро**
Датчики				MG W
Датчик температуры помещения (NTC 10 кОм, как принадлежность к Vitotrol 300A) Если Vitotrol 300A невозможно установить в подходящем месте для измерения температуры помещения.	–	7438537 **76,–**		№ заказа **евро**
Накладной датчик температуры (NTC 10 кОм) ■ Для измерения температуры на поверхности трубы. ■ С соединительным кабелем (длина 5,8 м) и штекером.		7426463 **72,–**		№ заказа **евро**
Погружной датчик температуры (NTC 10 кОм) ■ Для измерения температуры в погружной гильзе. ■ С соединительным кабелем (длина 5,8 м) и штекером.		7544848 **84,–**		№ заказа **евро**
Погружная гильза G1/2 x 100 мм длиной, с зажимной скобой.		7816035 **26,–**		№ заказа **евро**
Погружная гильза G1/2 x 150 мм длиной, с зажимной скобой.		7817326 **26,–**		№ заказа **евро**

VITOROND 200

Принадлежности контроллеров (однокотловые установки)

Принадлежности	Варианты контроллеров		
	Vitotronic 100 Тип CC1E	Vitotronic 200 Тип CO1E	
Датчики			MG W
Погружная гильза из нержавеющей стали R ½, длиной 200 мм. Входит в комплект поставки емкостных водонагревателей Viessmann.	7819693 **52,–**		№ заказа **евро**
Датчик температуры уходящих газов (NTC 20 кОм) ■ Для индикации и контроля предельных значений. ■ С соединительным кабелем (длина 3,5 м) и штекером.	7452531 **145,–**		№ заказа **евро**
Модуль расширения контроллера отопительного контура			MG W
Расширение для 2-го и 3-го отопительного контура Электронная плата для установки в Vitotronic Для управления двумя отопительными контурами со смесителем. ■ С подключениями для электроприводов смесителей, датчиков температуры подачи (NTC 10 кОм) и насосов отопительного контура. ■ Штекер для моторов смесителей и насосов для каждого отопительного контура.	**–**	7164403 **447,–**	№ заказа **евро**
Комплект привода смесителя для контроллера отопительного контура			MG W
Комплект привода смесителя Для отопительного контура со смесителем, с кабелем и штекером. ■ Сервопривод смесителя с соединительным кабелем (длиной 4,0 м) для смесителей Viessmann DN 20 - 50, R ½ - 1¼ (кроме фланцевых смесителей). ■ Накладной датчик температуры подающей магистрали (NTC 10 кОм) с соединительным кабелем (длина 5,8 м) и штекером. ■ Штекер для подключения насоса.	**–**	7441998 **349,–**	№ заказа **евро**
Электропривод для фланцевого смесителя кабель для подключения к контроллеру обеспечивается заказчиком, для смесителей Viessmann DN 40 - 100. ►см. регистр 18			
Погружной терморегулятор Термостатный ограничитель максимальной температуры для внутрипольного отопления ■ С соединительным кабелем (длина 4,2 м) и штекером. ■ С погружной гильзой R ½ x 200 мм из нержавеющей стали.	**–**	7151728 **188,–**	№ заказа **евро**
Накладной термостат Термостатный ограничитель максимальной температуры для внутрипольного отопления С соединительным кабелем (длина 4,2 м) и штекером.	**–**	7151729 **148,–**	№ заказа **евро**

►*Информацию о управлении дополнительными отопительными контурами и соединениях Vitotronic водогрейного котла с контроллером отопительного контура, см. регистр 18.*

Прочее			MG W
Адаптер внешних устройств безопасности (абонент шины KM-BUS) Для подключения 4 дополнительных предохранительных устройств (например, устройства контроля заполненности котлового блока водой, ограничителей минимального и максимального давления). (Возможность подключения макс. 2 адаптеров для 7 предохранительных устройств)	7164404 **268,–**		№ заказа **евро**

5829860

Принадлежности	Варианты контроллеров		
	Vitotronic 100 Тип CC1E	Vitotronic 200 Тип CO1E	
Прочее			MG W
Вспомогательный контактор Контактор в компактном корпусе. С 4 размыкающими и 4 замыкающими контактами. С клеммной колодкой для кабеля заземления. Номинальный ток: AC1 16 A, AC3 9 A. Напряжение: 230 В / 50 Гц.	7814681 **156,–**		№ заказа **евро**
Ответные штекеры 41 **и** 90 Для подключения горелки заказчика **без** ответного штекера.	7408790 **16,–**		№ заказа **евро**
Модули расширения функциональных возможностей			MG W
Модуль расширения EA1 Модуль расширения функциональных возможностей в корпусе для настенного монтажа. Посредством входов и выходов могут быть реализованы следующие функции (максимум 5): **1 аналоговый вход (0 - 10 В).** ■ Установка заданного значения температуры котловой воды. **3 цифровых входа.** ■ Внешнее переключение режима работы для отопительных контуров 1 - 3 при использовании контроллера для погодозависимой теплогенерации. ■ Внешняя блокировка с общим сигналом неисправности. ■ Внешние сигналы неисправности. ■ Кратковременный режим работы циркуляционного насоса контура водоразбора ГВС при использовании контроллера для погодозависимой теплогенерации. **1 релейный выход (переключающий беспотенциальный контакт).** ■ Управление магистральным насосом на тепловой пункт. ■ Сигнализация режима пониженной тепловой нагрузки для отопительного контура.	7452091 **191,–**		№ заказа **евро**

Принадлежности	Варианты контроллеров			
	Vitotronic 100 Тип CC1E	Vitotronic 200 Тип CO1E		
Коммуникационная техника				MG Y
Vitocom 100, тип LAN1, с телекоммуникационным модулем Для дистанционного управления отопительными установками через Интернет IP-сети (LAN) с использованием DSL-маршрутизатора. Компактное устройство для настенного монтажа. ■ Для управления установкой с помощью **Vitotrol App** через сервер Vitodata. Для настройки режимов работы, заданных значений и временных программ для макс. 3 отопительных контуров одной отопительной установки. ■ Для управления установкой с помощью **Vitodata 100** для настройки режимов работы, заданных значений и временных программ во всех отопительных контурах одной отопительной установки. Комплект поставки: ■ Vitocom 100, тип LAN1, с разъемом LAN. ■ Телекоммуникационный модуль ■ Соединительные кабели для LAN и телекоммуникационного модуля.	–	Z011224 **313,–**		№ заказа **евро**

Принадлежности	Варианты контроллеров		
	Vitotronic 100 Тип CC1E	Vitotronic 200 Тип CO1E	
Коммуникационная техника			MG W
Vitocom 300 Для удаленного контроля, дистанционного управления и регулировки отопительных установок через IP-сети (LAN). ■ Для управления установкой с помощью **Vitodata 100** через сервер Vitodata. Для настройки режимов работы, заданных значений, программы отпуска, временных программ и кривой отопления для всех отопительных контуров одной отопительной установки. ■ Для управления установкой с помощью **Vitodata 300** через сервер Vitodata. Для настройки режимов работы, заданных значений, программы отпуска, временных программ, кривой отопления и параметров конфигурации для всех отопительных контуров максимум 5 отопительных установок. Отслеживание изменения параметров во времени и интеграция счетчиков по шине M-BUS. Для монтажа в распределительном шкафу.			
Vitocom 300, тип LAN3 с телекоммуникационным модулем LON Связь через Интернет и IP-сеть (LAN) с использованием DSL-маршрутизатора. Для установки на DIN-рейке. В составе пакета: ■ Vitocom 300, тип LAN3 с LAN-подсоединением. ■ Телекоммуникационный модуль LON для установки в подключенный контроллер Vitotronic. ■ Соединительные кабели для LAN и телекоммуникационного модуля. ■ Корпус для настенного монтажа (2-рядный).	Z011399 **1.399,–**		№ заказа **евро** MG Y
Соединительный кабель LON для обмена данными между контроллерами ■ длина 7,0 м (возможность удлинения с использованием еще одного кабеля). ■ Со штекерами RJ 45.	7143495 **40,–**		№ заказа **евро**
Муфта LON (RJ 45) Для удлинения соединительного кабеля LON.	7143496 **25,–**		№ заказа **евро**
Соединительный штекер LON (RJ 45) Для подключения к кабелю заказчика при **прокладке на расстояния свыше 14 м.** 2 шт.	7199251 **52,–**		№ заказа **евро**
Штепсельная розетка LON (RJ 45) Для прокладки кабеля заказчика (CAT 6) под штукатуркой или в кабельном канале на **расстояния свыше 14 м** (соединение розетки LON с контроллером с помощью кабеля LON). 2 шт.	7171784 **62,–**		№ заказа **евро**
Оконечное сопротивление Для оконечной нагрузки системной шины на свободных концах должно быть установлено по одному оконечному сопротивлению. 2 шт.	7143497 **8,50**		№ заказа **евро**
Телекоммуникационный модуль LON Электронная плата для установки в контроллер для обмена данными в LON.	7172173 **246,–**		№ заказа **евро**

► *Информацию о коммуникационной технике см. в регистре 18 и в инструкции по проектированию коммуникационных систем.*

VITOROND 200

Принадлежности для контроллера (многокотловые установки)

Принадлежности	Варианты контроллеров			
	Vitotronic 100 Тип CC1E	Vitotronic 300 Тип CM1E		
Устройства дистанционного управления				MG W
Vitotrol 200A (абонент шины KM-BUS) Настройка для одного отопительного контура: ■ Заданная температура помещения и режим работы. ■ Режим вечеринки и экономии. ■ Дисплей для индикации наружной температуры, температуры помещения и режимов работы. ■ Датчик температуры помещения для управления по температуре помещения (только для отопительного контура со смесителем). Если Vitotrol 200A используется для управления отопительным контуром по температуре помещения, то он должен быть установлен в **типовом** помещении.	–	Z008341 **139,–**		№ заказа **евро**
Vitotrol 300A (абонент шины KM-BUS) Настройки для одного, двух или трех отопительных контуров: ■ Заданная температура помещения и пониженная заданная температура помещения, температура горячей воды, режимы работы и программа отпуска, а также режим вечеринки и экономии. ■ Временная программа для отопительных контуров, емкостного водонагревателя и циркуляционного насоса контура водоразбора ГВС. ■ Графический дисплей с подсветкой для индикации наружной температуры, температуры помещения, режимов работы и текстовых сообщений. ■ Датчик температуры помещения для управления по температуре помещения (только для отопительного контура со смесителем). Если Vitotrol 300A используется для управления отопительным контуром по температуре помещения, то он должен быть установлен в **типовом** помещении. Дополнительно заказать датчик температуры помещения, № заказа 7438537, если Vitotrol 300A невозможно установить в подходящем месте для измерения температуры помещения.	–	Z008342 **260,–**		№ заказа **евро**
Датчики				MG W
Датчик температуры помещения (NTC 10 кОм, как принадлежность к Vitotrol 300A) Если Vitotrol 300A невозможно установить в подходящем месте для измерения температуры помещения.	–	7438537 **76,–**		№ заказа **евро**
Накладной датчик температуры (NTC 10 кОм) ■ Для измерения температуры на поверхности трубы. ■ С соединительным кабелем (длина 5,8 м) и штекером.	7426463 **72,–**			№ заказа **евро**
Погружной датчик температуры (NTC 10 кОм) ■ Для измерения температуры в погружной гильзе. ■ С соединительным кабелем (длина 5,8 м) и штекером.	7544848 **84,–**			№ заказа **евро**
Погружная гильза G1/2 x 100 мм длиной, с зажимной скобой.	7816035 **26,–**			№ заказа **евро**
Погружная гильза G1/2 x 150 мм длиной, с зажимной скобой.	7817326 **26,–**			№ заказа **евро**

5829860

Принадлежности	Варианты контроллеров			
	Vitotronic 100 Тип CC1E	Vitotronic 300 Тип CM1E		
Датчики				MG W
Датчик температуры уходящих газов (NTC 20 кОм) ■ Для индикации и контроля предельных значений. ■ С соединительным кабелем (длина 3,5 м) и штекером.	7452531 **145,–**	**–**		№ заказа **евро**
Модуль расширения для контроллера отопительного контура				MG W
Модуль расширения для 2-го и 3-го отопительного контура Электронная плата для установки в Vitotronic Для управления двумя отопительными контурами со смесителем. ■ С подключениями для электроприводов смесителей, датчиков температуры подачи (NTC 10 кОм) и насосов отопительного контура. ■ Штекер электропривода смесителя и насоса для каждого отопительного контура.	**–**	комплект поставки		№ заказа **евро**
Комплект привода смесителя для контроллера отопительного контура				MG W
Комплект привода смесителя Для отопительного контура со смесителем, с кабелем и штекером. ■ Сервопривод смесителя с соединительным кабелем (длиной 4,0 м) для смесителей Viessmann DN 20 - 50, R ½ - 1¼ (кроме фланцевых смесителей). ■ Накладной датчик температуры подающей магистрали (NTC 10 кОм) с соединительным кабелем (длина 5,8 м) и штекером. ■ Штекер для подключения насоса.	**–**	7441998 **349,–**		№ заказа **евро**
Электропривод для фланцевого смесителя кабель для подключения к контроллеру обеспечивается заказчиком, для смесителей Viessmann DN 40 - 100. ►см. регистр 18				
Погружной терморегулятор Термостатный ограничитель максимальной температуры для внутрипольного отопления ■ С соединительным кабелем (длина 4,2 м) и штекером. ■ С погружной гильзой R ½ x 200 мм из нержавеющей стали.	**–**	7151728 **188,–**		№ заказа **евро**
Накладной термостат Термостатный ограничитель максимальной температуры для внутрипольного отопления С соединительным кабелем (длина 4,2 м) и штекером.	**–**	7151729 **148,–**		№ заказа **евро**
Прочее				MG W
Адаптер внешних устройств безопасности (абонент шины KM-BUS) Для подключения 4 дополнительных предохранительных устройств (например, устройства контроля заполненности котлового блока водой, ограничителей минимального и максимального давления). (Возможность подключения макс. 2 адаптеров для 7 предохранительных устройств)	7164404 **268,–**	**–**		№ заказа **евро**

Принадлежности	Варианты контроллеров			
	Vitotronic 100 Тип CC1E	Vitotronic 300 Тип CM1E		
Прочее				MG W
Вспомогательный контактор Контактор в компактном корпусе. С 4 размыкающими и 4 замыкающими контактами. С клеммной колодкой для кабеля заземления. Номинальный ток: AC1 16 A, AC3 9 A. Напряжение: 230 В / 50 Гц.	7814681 **156,–**			№ заказа **евро**
Ответные штекеры 41 **и** 90 Для подключения горелки заказчика **без** ответного штекера.	7408790 **16,–**	**–**		№ заказа **евро**
Комплект для монтажа в шкафу управления Для монтажа блока управления Vitotronic в дверь шкафа управления, для монтажа Vitotronic в шкаф управления. ■ Монтажная рамка для монтажа блока управления в переднюю дверь шкафа управления. ■ Заглушка для установки в контроллер. ■ Соединительный кабель (длина 5 м) ■ Угловой штекер для соединительного кабеля.	**–**	7452236 **112,–**		№ заказа **евро**
Модули расширения функциональных возможностей				MG W
Модуль расширения EA1 Модуль расширения функциональных возможностей в корпусе для настенного монтажа. Посредством входов и выходов могут быть реализованы следующие функции (максимум 5): **1 аналоговый вход (0 - 10 В).** ■ Установка заданного значения температуры котловой воды. **3 цифровых входа.** ■ Внешнее переключение режима работы для отопительных контуров 1 - 3 при использовании контроллера для погодозависимой теплогенерации. ■ Внешняя блокировка с общим сигналом неисправностей. ■ Внешние сигналы неисправности. ■ Кратковременный режим работы циркуляционного насоса контура водоразбора ГВС при использовании контроллера для погодозависимой теплогенерации. **1 релейный выход (переключающий беспотенциальный контакт).** ■ Управление магистральным насосом на тепловой пункт. ■ Сигнализация режима пониженной тепловой нагрузки для отопительного контура.	**–**	7452091 **191,–**		№ заказа **евро**

Принадлежности	Варианты контроллеров		
	Vitotronic 100 Тип CC1E	Vitotronic 300 Тип CM1E	
Коммуникационная техника			MG W
Vitocom 300 Для удаленного контроля, дистанционного управления и регулировки отопительных установок через IP-сети (LAN). ■ Для управления установкой с помощью **Vitodata 100** через сервер Vitodata. Для настройки режимов работы, заданных значений, программы отпуска, временных программ и кривой отопления для всех отопительных контуров одной отопительной установки. ■ Для управления установкой с помощью **Vitodata 300** через сервер Vitodata. Для настройки режимов работы, заданных значений, программы отпуска, временных программ, кривой отопления и параметров конфигурации для всех отопительных контуров максимум 5 отопительных установок. Отслеживание изменения параметров во времени и интеграция счетчиков по шине M-BUS. Для монтажа в распределительном шкафу.			
Vitocom 300, тип LAN3 Связь через Интернет и IP-сеть (LAN) с использованием DSL-маршрутизатора. Для установки на DIN-рейке. В составе пакета: ■ Vitocom 300, тип LAN3 с LAN-подсоединением. ■ Соединительные кабели для LAN и телекоммуникационного модуля. ■ Корпус для настенного монтажа (2-рядный)	Z011555 **1.153,–**		№ заказа **евро** MG Y
Соединительный кабель LON для обмена данными между контроллерами ■ Длина 7,0 м. ■ Со штекерами RJ 45.	7143495 **40,–**		№ заказа **евро**
Муфта LON (RJ 45) Для удлинения соединительного кабеля LON.	7143496 **25,–**		№ заказа **евро**
Соединительный штекер LON (RJ 45) Для подключения к кабелю заказчика при **прокладке на расстояния свыше 14 м.** 2 шт.	7199251 **52,–**		№ заказа **евро**
Штепсельная розетка LON (RJ 45) Для прокладки кабеля заказчика (CAT 6) под штукатуркой или в кабельном канале на **расстояния свыше 14 м** (соединение розетки LON с контроллером с помощью кабеля LON). 2 шт.	7171784 **62,–**		№ заказа **евро**
Оконечное сопротивление (2 шт.) Для оконечной нагрузки системной шины на свободных концах должно быть установлено по одному оконечному сопротивлению **Входит в комплект поставки.**			

► *Информацию о коммуникационной технике см. в регистре 18 и в инструкции по проектированию коммуникационных систем.*

Варианты контроллеров

22.0	**Vitocrossal 100, тип CI1** (80 - 318 кВт) с горелкой MatriX	– однокотловая установка – многокотловая установка
	Система удаления продуктов сгорания для Vitocrossal 100 мощностью до 318 кВт	
22.1	**Vitocrossal 200, тип CM2C** (87 - 311 кВт) с ИК-горелкой MatriX	– однокотловая установка – многокотловая установка
	Система удаления продуктов сгорания для Vitocrossal 200 мощностью до 311 кВт	
22.2	**Vitocrossal 200, тип CM2** (400 - 620 кВт) с ИК-горелкой MatriX	– однокотловая установка – многокотловая установка
	Система удаления продуктов сгорания для Vitocrossal 200 мощностью до 620 кВт	
22.4	**Vitocrossal 300, тип CT3U** (400 - 630 кВт) с цилиндрической горелкой MatriX	– однокотловая установка – многокотловая установка
	Система удаления продуктов сгорания для Vitocrossal 200 мощностью 400 - 630 кВт	
22.5	**Vitocrossal 300, тип CR3B** (787 - 1400 кВт)	– однокотловая установка – многокотловая установка

5/2018
5829922

5829922

Vitocrossal 100

Тип CIB

Газовый конденсационный котел с цилиндрической горелкой MatriX для работы на природном газе E и LL и эксплуатации в режиме отбора воздуха для горения из помещения установки и извне

Макс. допустимая рабочая температура 95 °C
Макс. допустимая температура срабатывания защитного ограничителя температуры 110 °C

Макс. допустимое рабочее давление 6 бар (0,6 МПа)

- Конденсационный котел с цилиндрической горелкой MatriX с регулятором сгорания Lambda Pro Control, от 80 до 318 кВт, имеется также в виде двухкотловой установки до 636 кВт в едином корпусе.
- Котел доступен как в блочном, полностью собранном, исполнении, так и в виде отдельных компонентов.
- Нормативный КПД до 98 % (Hs)/109 % (Hi).
- Высокая эксплуатационная надежность и длительный срок службы благодаря использованию коррозионностойких теплообменных поверхностей Integral-Spalt из специальной нержавеющей стали.
- Низкий уровень выбросов вредных веществ при сжигании топлива за счет высокоэффективного теплообменника из нержавеющей стали, и регулятора сгорания, самокалибрующегося и самоадаптирущегося к типу газа.
- Пониженный износ за счет большого диапазона модуляции и длительный срок службы горелки благодаря меньшему количеству стартов.
- Цилиндрическая горелка MatriX с регулятором сгорания Lambda Pro Control для экологичного режима работы в диапазоне модуляции от 20 до 100 %.
- Особо малошумный режим работы.
- Малогабаритный и компактный, идеален при особо сложных условиях подачи на место установки.
- Простота подачи на место установки за счет встроенных роликов и адаптированной упаковки.
- Режим эксплуатации по выбору с отбором воздуха для горения извне или из помещения установки.
- Простой в использовании контроллер Vitotronic с индикацией текста и графики.

5/2018
5796458

VITOCROSSAL 100

Однокотловая установка с контроллером для постоянной температуры подачи

22.0

Отопительная установка	Контроллер
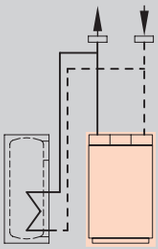 ■ Однокотловая установка для режима эксплуатации с постоянной температурой котловой воды	**Vitotronic 100,** **тип GC7B, для режима с постоянной температурой подачи** ■ Контроллер котлового контура ■ Для модулируемой горелки ■ Регулирование температуры емкостного водонагревателя При использовании однокотловых установок необходимо отдельно заказать датчик температуры емкостного водонагревателя: **Датчик температуры емкостного водонагревателя** № заказа 7179114 **евро 84,– MG W**

Указание!
Принадлежность «Адаптер внешних приборов безопасности» в сочетании с Vitotronic 100, тип GC7B и Vitotronic 200, тип GW7B не используется.

Комплект поставки:

- Котловой блок с теплоизоляцией
- Контроллер котлового контура
- Цилиндрическая горелка MatriX
- Присоединительный элемент котла (колено)

Необходимые принадлежности:
- Труба подключения газа (гибкая).
- Принадлежности для режима эксплуатации с отбором воздуха для горения извне (для отопительных котлов мощностью от 200 кВт).

Указание!
- Макс. температура срабатывания защитного ограничителя температуры составляет 110 °C.
- Максимально достигаемая температура подачи примерно на 15 K (кельвинов) ниже температуры срабатывания защитного ограничителя температуры.
- Условия эксплуатации содержатся в техническом паспорте.
- Указания по проектированию гидравлической обвязки см. в инструкции по проектированию.

5796458

Варианты горелок Топливо Котловой блок	Номинальная тепловая мощность (кВт) при температуре теплоносителя 50/30 °C или 80/60 °C							MG W
	80 74	120 110	160 146	200 184	240 220	280 258	318 291	
Цилиндрическая горелка MatriX Природный газ E (H) Блок	Z017738 **6.603,–**	Z017739 **8.016,–**	Z017740 **9.463,–**	Z017741 **11.127,–**	Z017742 **12.873,–**	Z017743 **14.393,–**	Z017744 **15.954,–**	№ заказа **евро**
Цилиндрическая горелка MatriX Природный газ E (H) Отдельные компоненты	Z017745 **6.752,–**	Z017746 **8.191,–**	Z017747 **9.658,–**	Z017748 **11.340,–**	Z017749 **13.106,–**	Z017750 **14.659,–**	Z017751 **16.261,–**	№ заказа **евро**

Технические данные								
Длина	745	875	875	980	980	1090	1090	мм
Ширина	750	750	750	750	750	750	750	мм
Высота	1500	1500	1500	1500	1500	1500	1500	мм
Масса	238	295	295	340	340	385	385	кг
Установочный размер	660	680	680	680	680	680	680	мм
Патрубок уходящих газов	200	200	200	200	200	200	200	Ø мм
Напор (Па)	70	70	70	70	70	70	70	Па
Напор (мбар)	0,7	0,7	0,7	0,7	0,7	0,7	0,7	мбар

Указание к котловому блоку!
Блок Водогрейный котел предварительно собран и поставляется в сборе со смонтированной теплоизоляцией.
Отдельные компоненты Водогрейный котел поставляется в разобранном виде (котловой блок, цилиндрическая горелка MatriX, теплоизоляция и контроллер в отдельных упаковочных единицах).
Установочный размер базируется на размерах котла без теплоизоляции

Указания!
- Напором является напор, имеющийся на патрубке системы удаления продуктов сгорания.
- Динамическое давление газа горелки составляет 20 мбар. Макс. допустимое динамическое давление газа 50 мбар.
- Для **режима эксплуатации с отбором воздуха извне** требуется принадлежность «Принадлежности для режима эксплуатации с отбором воздуха для горения извне», для режима забора воздуха из помещения - начиная с 200 кВт- "Принадлежности для режима с забором воздуха из помещения", см. принадлежности.
- В режиме эксплуатации с отбором воздуха для горения извне имеющийся напор на патрубке подключения дымохода снижается на величину сопротивления в приточном воздуховоде.

VITOCROSSAL 100

Однокотловая установка с контроллером для погодозависимой теплогенерации

22.0

Отопительная установка

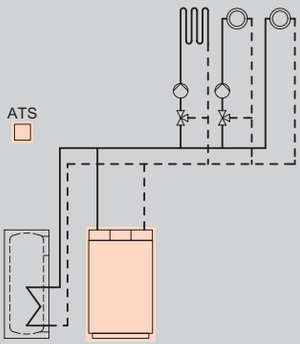

- Однокотловая установка и 1 или 2 отопительных контура со смесителем

Контроллер

Vitotronic 200
Тип GW7B, для режима погодозависимой теплогенерации

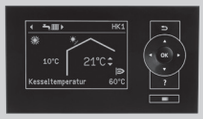

- Контроллер котлового контура
- Для модулируемой горелки
- Регулирование температуры емкостного водонагревателя
- Суточная и недельная программа
- Настройка кривых отопления, заданных значений температуры и отопительных программ
- Встроенная система диагностики
- Возможность обмена данными через шину LON-BUS

С возможностью подключения одного отопительного контура без смесителя и двух отопительных контуров со смесителем (необходимы принадлежности).
При использовании однокотловых установок необходимо отдельно заказать датчик температуры емкостного водонагревателя:
Датчик температуры емкостного водонагревателя
№ заказа 7179114 **евро 84,– MG W**
Для каждого отопительного контура со смесителем необходимы принадлежности, по выбору:
Комплект привода смесителя (монтаж на смесителе)
№ заказа ZK02940 **евро 427,– MG W**
Блок управления приводом смесителя (настенный монтаж)
№ заказа ZK02941 **евро 274,– MG W**
С циркуляционным насосом ГВС:
Внутренний модуль расширения H1
№ заказа 7498513 **евро 80,– MG W**

Указание!
Принадлежность «Адаптер внешних приборов безопасности» в сочетании с Vitotronic 100, тип GC7B и Vitotronic 200, тип GW7B не используется.

Комплект поставки:

- Котловой блок с теплоизоляцией
- Контроллер котлового контура
- Цилиндрическая горелка MatriX
- Присоединительный элемент котла (колено)

Необходимые принадлежности:
- Труба подключения газа (гибкая).
- Принадлежности для режима эксплуатации с отбором воздуха для горения извне (для отопительных котлов мощностью от 200 кВт).

Указание!
- Макс. температура срабатывания защитного ограничителя температуры составляет 110 °C.
- Максимально достигаемая температура подачи примерно на 15 K (кельвинов) ниже температуры срабатывания защитного ограничителя температуры.
- Условия эксплуатации содержатся в техническом паспорте.
- Указания по проектированию гидравлической обвязки см. в инструкции по проектированию.

5796458

Варианты горелок Топливо Котловой блок	Номинальная тепловая мощность (кВт) при температуре теплоносителя 50/30 °C или 80/60 °C							MG W
	80 74	120 110	160 146	200 184	240 220	280 258	318 291	
Цилиндрическая горелка MatriX Природный газ E (H) Блок	Z017752 **6.894,–**	Z017753 **8.307,–**	Z017754 **9.754,–**	Z017755 **11.418,–**	Z017756 **13.164,–**	Z017757 **14.684,–**	Z017758 **16.245,–**	№ заказа **евро**
Цилиндрическая горелка MatriX Природный газ E (H) Отдельные компоненты	Z017759 **7.043,–**	Z017760 **8.482,–**	Z017761 **9.949,–**	Z017762 **11.631,–**	Z017763 **13.397,–**	Z017764 **14.950,–**	Z017765 **16.552,–**	№ заказа **евро**

Технические данные								
Длина	745	875	875	980	980	1090	1090	мм
Ширина	750	750	750	750	750	750	750	мм
Высота	1500	1500	1500	1500	1500	1500	1500	мм
Масса	238	295	295	340	340	385	385	кг
Установочный размер	660	680	680	680	680	680	680	мм
Патрубок уходящих газов	200	200	200	200	200	200	200	Ø мм
Напор (Па)	70	70	70	70	70	70	70	Па
Напор (мбар)	0,7	0,7	0,7	0,7	0,7	0,7	0,7	мбар

Указание к котловому блоку!
Блок Водогрейный котел предварительно собран и поставляется в сборе со смонтированной теплоизоляцией.
Отдельные компоненты Водогрейный котел поставляется в разобранном виде (котловой блок, цилиндрическая горелка MatriX, теплоизоляция и контроллер в отдельных упаковочных единицах).
Установочный размер базируется на размерах котла без теплоизоляции

Указания!
- Напором является напор, имеющийся на патрубке системы удаления продуктов сгорания.
- Динамическое давление газа горелки составляет 20 мбар. Макс. допустимое динамическое давление газа 50 мбар.
- Для **режима эксплуатации с отбором воздуха извне** требуется принадлежность «Принадлежности для режима эксплуатации с отбором воздуха для горения извне», для режима забора воздуха из помещения - начиная с 200 кВт- "Принадлежности для режима с забором воздуха из помещения", см. принадлежности.
- В режиме эксплуатации с отбором воздуха для горения извне имеющийся напор на патрубке подключения дымохода снижается на величину сопротивления в приточном воздуховоде.

VITOCROSSAL 100

Сдвоенная котловая установка

22.0

Отопительная установка

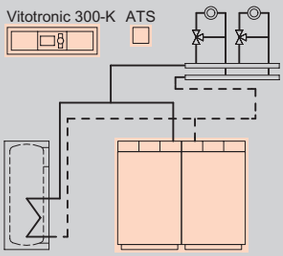

- Сдвоенный котел и 1 или 2 контура со смесителем

Контроллер

Vitotronic 300
Тип MW1B/GC7B, для режима погодозависимой теплогенерации

Vitocrossal 100 с базовым регулировочным оснащением для многокотловых установок и двух водогрейных котлов с теплоизоляцией (двойной котел).

Погодозависимое каскадное подключение двух водогрейных котлов с Vitotronic 100 и управление максимум двумя отопительными контурами со смесителем.

- Таймер с суточной и недельной программой работы
- Раздельная настройка временных программ, кривых отопления, заданных значений температуры и режимов работы
- Регулятор и датчик температуры емкостного водонагревателя
- Информационный обмен через шину LON-BUS (телекоммуникационный модуль LON встроен в 300-K, для контроллера Vitotronic 100 поставляется в отдельной упаковке)
- Встроенная система диагностики и другие функции

Указание!
Мы рекомендуем, для установок с большим количеством котлов, чем 2, или при каскадировании с другими теплогенераторами, составить установку из одиночных котлов, см. далее "Многокотловые установки".

Указание к системе дымоудаления!
При использовании сдвоенного котла с общей системой дымоудаления обязательны к применению "Комплект подключения реле давления" и "Заслонки дымохода с электроприводом" (см.принадлежности). При использовании предлагаемых в качестве принадлежности "Коллекторов продуктов сгорания" данные компоненты входят в комплект поставки.

Комплект поставки:

- 2 котловых блока с теплоизоляцией
- 2 контроллера котлового контура Vitotronic 100
- 2 цилиндрических горелки MatriX
- 2 присоединительных элемента котла (колена)
- 1 погодозависимый каскадный контроллер Vitotronic 300-K
- 2 телекоммуникационных модуля LON

Необходимые принадлежности:
- Труба подключения газа (гибкая).
- Принадлежности для режима эксплуатации с отбором воздуха для горения извне (для отопительных котлов мощностью от 200 кВт).

Указание!
- Макс. температура срабатывания защитного ограничителя температуры составляет 110 °C.
- Максимально достигаемая температура подачи примерно на 15 K (кельвинов) ниже температуры срабатывания защитного ограничителя температуры.
- Условия эксплуатации содержатся в техническом паспорте.
- Указания по проектированию гидравлической обвязки см. в инструкции по проектированию.

5796458

Варианты горелок Топливо Котловой блок	Номинальная тепловая мощность (кВт) при температуре теплоносителя 50/30 °C или 80/60 °C						MG W
	240 220	320 292	400 368	480 440	560 516	636 582	
ИК-горелка MatriX Природный газ E (H) Отдельные компоненты	Z017831 **19.749,–**	Z017832 **22.683,–**	Z017833 **26.079,–**	Z017834 **29.611,–**	Z017835 **32.761,–**	Z017836 **35.965,–**	№ заказа **евро**

Технические данные							
Длина	875	875	980	980	1090	1090	мм
Ширина	1500	1500	1500	1500	1500	1500	мм
Высота	1500	1500	1500	1500	1500	1500	мм
Масса	590	590	680	680	770	770	кг
Патрубок уходящих газов	200	200	200	200	200	200	Ø мм
Напор (Па)	70	70	70	70	70	70	Па
Напор (мбар)	0,7	0,7	0,7	0,7	0,7	0,7	мбар

Указание к котловому блоку!
Отдельные компоненты Водогрейный котел поставляется в разобранном виде (котловой блок, цилиндрическая горелка MatriX, теплоизоляция и контроллер в отдельных упаковочных единицах).

Указания!
- Напором является напор, имеющийся на патрубке системы удаления продуктов сгорания.
- Динамическое давление газа горелки составляет 20 мбар. Макс. допустимое динамическое давление газа 50 мбар.
- Для **режима эксплуатации с отбором воздуха извне** требуется принадлежность «Принадлежности для режима эксплуатации с отбором воздуха для горения извне», для режима забора воздуха из помещения - начиная с 200 кВт- "Принадлежности для режима с забором воздуха из помещения" (2 штуки для сдвоенного котла), см. принадлежности.
- В режиме эксплуатации с отбором воздуха для горения извне имеющийся напор на патрубке подключения дымохода снижается на величину сопротивления в приточном воздуховоде.

Отопительная установка	Контроллер
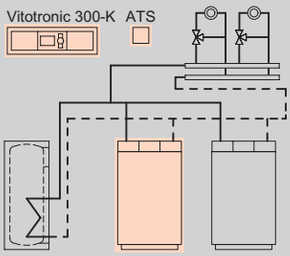 ■ макс. 4 водогрейных котла	**Vitotronic 300** **Тип MW1B/GC7B, для режима погодозависимой теплогенерации** **Vitocrossal 100 с базовым регулировочным оснащением для многокотловых установок** **Погодозависимое каскадное управление макс. 4 водогрейными котлами с Vitotronic 100 и управлением максимум двумя отопительными контурами со смесителем** ■ Таймер с суточной и недельной программой работы ■ Раздельная настройка временных программ, кривых отопления, заданных значений температуры и режимов работы ■ Регулятор и датчик температуры емкостного водонагревателя ■ Информационный обмен через шину LON-BUS (телекоммуникационный модуль LON встроен в 300-K, для контроллера Vitotronic 100 поставляется в отдельной упаковке) ■ Встроенная система диагностики и другие функции
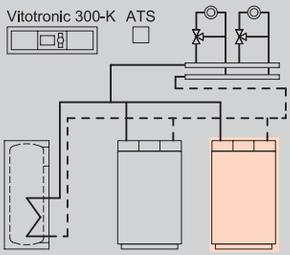 ■ макс. 4 водогрейных котла	**Vitotronic 100,** **Тип GC7B, для режима погодозависимой теплогенерации** **В сочетании с Vitotronic 300-K многокотловой установки** ■ Для второго **водогрейного котла многокотловой установки** ■ Контроллер котлового контура ■ Для модулируемой горелки ■ Информационный обмен через шину LON-BUS (посредством телекоммуникационного модуля LON; поставляется в отдельной упаковке)

Указание!
Для всех многокотловых установок с общей системой дымоудаления требуются заслонки дымохода с электроприводом (см.принадлежности). Дополнительно, в зависимости от типа многокотловой установки требуются следующие принадлежности:
- Комплект подключения реле давления для двухкотловой установки из Vitocrossal 100, CIB одинаковой мощности или
- Блок реле и комплект подключения блока реле для двухкотловой установки из Vitocrossal 100, CIB разной мощности или двухкотловой установки в комбинации с другим типом котлов или для установки с количеством котлов более 2.

Комплект поставки:

- Котловой блок с теплоизоляцией
- Контроллер котлового контура
- Цилиндрическая горелка MatriX
- Присоединительный элемент котла (колено)

Необходимые принадлежности:
- Труба подключения газа (гибкая).
- Принадлежности для режима эксплуатации с отбором воздуха для горения извне (для отопительных котлов мощностью от 200 кВт).

Указание!
- Макс. температура срабатывания защитного ограничителя температуры составляет 110 °C.
- Максимально достигаемая температура подачи примерно на 15 K (кельвинов) ниже температуры срабатывания защитного ограничителя температуры.
- Условия эксплуатации содержатся в техническом паспорте.
- Указания по проектированию гидравлической обвязки см. в инструкции по проектированию.

5796458

Варианты горелок Топливо Котловой блок	Номинальная тепловая мощность (кВт) при температуре теплоносителя 50/30 °C или 80/60 °C							MG W
	80 74	120 110	160 146	200 184	240 220	280 258	318 291	
Цилиндрическая горелка MatriX Природный газ E (H) Блок	Z017772 **9.562,–**	Z017773 **10.975,–**	Z017774 **12.422,–**	Z017775 **14.086,–**	Z017776 **15.832,–**	Z017777 **17.352,–**	Z017778 **18.913,–**	№ заказа **евро**
Цилиндрическая горелка MatriX Природный газ E (H) Отдельные компоненты	Z017779 **9.711,–**	Z017780 **11.150,–**	Z017781 **12.617,–**	Z017782 **14.299,–**	Z017783 **16.065,–**	Z017784 **17.618,–**	Z017785 **19.220,–**	№ заказа **евро**
Цилиндрическая горелка MatriX Природный газ E (H) Блок	Z017786 **6.889,–**	Z017787 **8.302,–**	Z017788 **9.749,–**	Z017789 **11.413,–**	Z017790 **13.159,–**	Z017791 **14.679,–**	Z017792 **16.240,–**	№ заказа **евро**
Цилиндрическая горелка MatriX Природный газ E (H) Отдельные компоненты	Z017793 **7.038,–**	Z017794 **8.477,–**	Z017795 **9.944,–**	Z017796 **11.626,–**	Z017797 **13.392,–**	Z017798 **14.945,–**	Z017799 **16.547,–**	№ заказа **евро**

Технические данные								
Длина	745	875	875	980	980	1090	1090	мм
Ширина	750	750	750	750	750	750	750	мм
Высота	1500	1500	1500	1500	1500	1500	1500	мм
Масса	238	295	295	340	340	385	385	кг
Установочный размер	660	680	680	680	680	680	680	Ø мм
Патрубок уходящих газов	200	200	200	200	200	200	200	Ø мм
Напор (Па)	70	70	70	70	70	70	70	Па
Напор (мбар)	0,7	0,7	0,7	0,7	0,7	0,7	0,7	мбар

Указание к котловому блоку!
Блок Водогрейный котел предварительно собран и поставляется в сборе со смонтированной теплоизоляцией.
Отдельные компоненты Водогрейный котел поставляется в разобранном виде (котловой блок, цилиндрическая горелка MatriX, теплоизоляция и контроллер в отдельных упаковочных единицах).
Установочный размер базируется на размерах котла без теплоизоляции

Указания!
- Напором является напор, имеющийся на патрубке системы удаления продуктов сгорания.
- Динамическое давление газа горелки составляет 20 мбар. Макс. допустимое динамическое давление газа 50 мбар.
- Для **режима эксплуатации с отбором воздуха извне** требуется принадлежность «Принадлежности для режима эксплуатации с отбором воздуха для горения извне», для режима забора воздуха из помещения - начиная с 200 кВт- "Принадлежности для режима с забором воздуха из помещения", см. принадлежности.
- В режиме эксплуатации с отбором воздуха для горения извне имеющийся напор на патрубке подключения дымохода снижается на величину сопротивления в приточном воздуховоде.

22.0

Принадлежности

Водогрейный котел	Номинальная тепловая мощность водогрейного котла (кВт)							MG W
	80	120	160	200	240	280	318	
Присоединительный патрубок водогрейного котла	R 1 1¼							
Мембранный предохранительный клапан 3 бар	7501950 **104,–**							№ заказа **евро**
Вход	G 1¼							
Выход	G 1½							
Уголок G 1¼	ZK03155 **22,–**							№ заказа **евро**
Мембранный предохранительный клапан 4 бар	7452612 **161,–**							№ заказа **евро**
Вход	G 1¼							
Выход	G 1½							
Уголок G 1¼	ZK03155 **22,–**							№ заказа **евро**
Мембранный предохранительный клапан 6 бар	7452613 **161,–**							№ заказа **евро**
Вход	G 1¼							
Выход	G 1½							
Ответный фланец (1 шт.) С винтами и уплотнением. *Для каждого подключения одновременно должен быть заказан один ответный фланец.*								
Для подающей и обратной магистрали отопительного контура DN 50 PN 6		ZK04589 **40,–**						№ заказа **евро**
Для подающей и обратной магистрали отопительного контура DN 65 PN 6				ZK04590 **46,–**				№ заказа **евро**

Горелка	Номинальная тепловая мощность водогрейного котла (кВт)							MG W
	80	120	160	200	240	280	318	
Труба подключения газа (гибкая) DN 25	ZK03148 **181,–**	**–**						№ заказа **евро**
Труба подключения газа (гибкая) DN 32	**–**	ZK03149 **201,–**		ZK03150 **206,–**		ZK03151 **211,–**		№ заказа **евро**
Принадлежность для режима эксплуатации с отбором воздуха для горения извне	ZK03152 **300,–**	ZK03153 **480,–**		ZK03154 **472,–**				№ заказа **евро**
Принадлежность для режима эксплуатации с отбором воздуха из помещения установки должна быть заказана дополнительно	**–**			ZK03279 **120,–**				№ заказа **евро**

Газовые краны	Номинальная тепловая мощность водогрейного котла (кВт)							MG W
	80	120	160	200	240	280	318	
Шаровой газовый кран R 1	ZK03157 **32,–**	**–**						№ заказа **евро**
Шаровой газовый кран R 1¼	**–**	ZK03158 **52,–**						№ заказа **евро**
Термическое запорное устройство R 1	ZK03159 **44,–**	**–**						№ заказа **евро**
Термическое запорное устройство R 1¼	**–**	ZK03160 **228,–**						№ заказа **евро**

5796458

Принадлежности

Установки нейтрализации конденсата	Номинальная тепловая мощность водогрейного котла (кВт)							MG W
	80	120	160	200	240	280	318	
Устройство нейтрализации конденсата ■ Для конденсационных котлов мощностью от 50 до 500 кВт. ■ С гранулированным заполнителем (8 кг).	7441823 **290,–**							№ заказа **евро**
Устройство нейтрализации конденсата ■ Для конденсационных котлов мощностью от 500 до 1500 кВт. ■ С гранулированным заполнителем (25 кг). ■ Для многокотловых установок соответствующей мощности.	7437829 **820,–**							№ заказа **евро**
Реле сигнализации переполнения	7453157 **244,–**							№ заказа **евро**
Блок задержки аварийного отключения (регулируемый)	7514684 **555,–**							№ заказа **евро**
Устройство подъема конденсата SI1800 Автоматическая установка для подъема конденсата с макс. высотой подъема 5 м вод. столба ■ Центробежный насос 230 В / 70 Вт ■ Сборный резервуар объемом 2 л ■ Напорный шланг 5 м ■ Обратный клапан ■ Аварийный контакт: переключающий контакт (без потенциала) 250 В/4 А (омическая нагрузка)	ZK02486 **200,–**							№ заказа **евро**

Прочее	Номинальная тепловая мощность водогрейного котла (кВт)	MG W
Коробка для сервисной документации ■ Коробка для хранения папки сервисной документации ■ Для крепления на теплогенераторе или на стене ■ Цвет серебристый	7334502 **8,90**	№ заказа **евро** **MG N**
Вспомогательный контактор Контактор в компактном корпусе ■ с 4 размыкающими и 4 замыкающими контактами ■ с клеммной колодкой для кабеля заземления Номинальный ток: AC1 16 A, AC3 9 A. Напряжение катушки: 230 В/ 50 Гц.	7814681 **156,–**	№ заказа **евро**

Указание!
Определение параметров предохранительных устройств на основании номинальной тепловой мощности при температуре в системе 80/60 °C (EN 12828).
При определенных условиях монтажа, например, в чердачных котельных или при отсутствии статического водяного столба, следует предусмотреть ограничитель уровня воды вместо реле контроля минимального давления.

Реле давления Принадлежности для сдвоенного котла	240,0	320,0	400,0	480,0	560,0	636,0	MG W
Комплект подключения реле давления 2 реле давления воздуха и материал для подключения *Необходимо заказать, если сдвоенный котел или состоящая из 2 водогрейных котлов многокотловая установка должны эксплуатироваться с одной общей системой отвода уходящих газов.*	ZK04301 **280,–**		ZK04302 **280,–**				№ для заказа **евро**

Принадлежности

Комплект гидравлической обвязки

		MG W
Комплект гидравлической обвязки для сдвоенного котла Для сдвоенных котлов мощностью 240 и 320 кВт Номинальный диаметр DN 50/80 ■ Коллектор подающей и обратной магистрали ① ■ Дроссельные заслонки с электроприводом, с кабелями и штекерами (2 шт.) ② ■ Контрфланец с уплотнениями ③ Комплект поставки	ZK02862 **2.401,–**	№ заказа **евро**
Комплект гидравлической обвязки для сдвоенного котла Для сдвоенных котлов мощностью 400, 480, 560 и 636 кВт Номинальный диаметр DN 65/100 ■ Коллектор подающей и обратной магистрали ① ■ Дроссельные заслонки с электроприводом, с кабелями и штекерами (2 шт.) ② ■ Контрфланец с уплотнениями ③ Комплект поставки	ZK02863 **2.538,–**	№ заказа **евро**

Блок реле

	Номинальная тепловая мощность водогрейного котла (кВт)							MG N
	80	120	160	200	240	280	318	
Блок реле Для многокотловых установок (до 4 водогрейных котлов) с общей системой отвода уходящих газов. **Указание!** Также необходима для двухкотловых установок, состоящих из Vitocrossal, тип CIB, с различными значениями номинальной тепловой мощности или для двух- или многокотловых установок в сочетании с другими водогрейными котлами. *Необходим заказ **одного блока реле для каждой многокотловой установки**.*	ZK04487 **94,–**							№ для заказа **евро**
Комплект подключения блока реле Для соединения блока реле с водогрейным котлом. ■ Соединительные линии ■ Реле давления *Необходим заказ **одного комплекта для каждого Vitocrossal, тип CIB**.*	ZK04488 **73,–**			ZK04489 **73,–**				№ для заказа **евро**

Принадлежности

Системные трубы

		MG W
Коллектор продуктов сгорания для сдвоенного котла, из нержавеющей стали Для сдвоенных котлов мощностью 240 и 320 кВт Патрубок системы удаления продуктов сгорания Ø 150/200 мм. ■ Переходник ① ■ Герметично закрывающаяся заслонка дымохода с электроприводом ②. ■ Дымоходный коллектор с конденсатоотводчиком ③ ■ Компенсационный удлиняющий элемент ④ ■ Инспекционная крышка ⑤ ■ Комплект подключения реле давления	ZK02859 **3.175,–**	№ заказа **евро**
Коллектор продуктов сгорания для сдвоенного котла, из нержавеющей стали Для сдвоенных котлов мощностью 400 и 480 кВт Патрубок системы удаления продуктов сгорания Ø 200/250 мм ■ Герметично закрывающаяся заслонка дымохода с электроприводом ①. ■ Дымоходный коллектор с конденсатоотводчиком ② ■ Компенсационный удлиняющий элемент ③ ■ Инспекционная крышка ④ ■ Комплект подключения реле давления	ZK02860 **3.734,–**	№ заказа **евро**
Коллектор продуктов сгорания для сдвоенного котла, из нержавеющей стали Для сдвоенных котлов мощностью 560 и 636 кВт Патрубок системы удаления продуктов сгорания Ø 200/300 мм ■ Герметично закрывающаяся заслонка дымохода с электроприводом ①. ■ Дымоходный коллектор с конденсатоотводчиком ② ■ Компенсационный удлиняющий элемент ③ ■ Инспекционная крышка ④ ■ Комплект подключения реле давления	ZK02861 **4.019,–**	№ заказа **евро**

Заслонки уходящих газов

		MG W
Заслонка уходящих газов DN 150 Герметично закрывающаяся заслонка дымохода с электроприводом. *Для двухкотловых установок мощностью 240 и 320 кВт.*	ZK03193 **718,–**	№ заказа **евро**
Заслонка уходящих газов DN 200 Герметично закрывающаяся заслонка дымохода с электроприводом. *Для двухкотловых установок мощностью 400 и 636 кВт.*	ZK03194 **786,–**	№ заказа **евро**

VITOCROSSAL 100

Принадлежности контроллеров
(однокотловые установки)

Принадлежности	Варианты контроллеров			
	Vitotronic 100, тип GC7B	Vitotronic 200 тип GW7B		
Устройства дистанционного управления				MG W
Vitotrol 200-A (абонент шины KM-BUS) Настройка для одного отопительного контура: ■ Заданное значение температуры помещения и режим работы ■ Режим вечеринки и экономный режим ■ Дисплей для индикации значений наружной температуры и температуры помещения, а также режимов работы ■ Датчик температуры помещения для управления по температуре помещения (только для одного отопительного контура со смесителем) Если Vitotrol 200-A используется для управления по температуре помещения, то устройство должно быть размещено в **основном жилом помещении** (типовом жилом помещении). *Макс. 2 Vitotrol на каждый Vitotronic.*	–	Z008341 **139,–**		№ заказа **евро**
Vitotrol 300-A (абонент шины KM-BUS) Настройки для одного, двух или трех отопительных контуров: ■ Заданное значение температуры помещения и пониженное заданное значение температуры помещения, температура воды в контуре ГВС, режимы работы и программа отпуска, а также режим вечеринки и экономный режим ■ Временная программа для отопительных контуров, емкостного водонагревателя и циркуляционного насоса ГВС ■ Графический дисплей с подсветкой для индикации значений наружной температуры, температуры помещения, режимов работы и текстовых сообщений ■ Датчик температуры помещения для управления по температуре помещения (только для одного отопительного контура со смесителем) Если Vitotrol 300-A используется для управления по температуре помещения, то устройство должно быть размещено в **основном жилом помещении** (типовом жилом помещении). Необходимо заказать датчик температуры помещения, № заказа 7438537, если Vitotrol 300-A не может быть размещен в подходящем месте для измерения температуры помещения. *Макс. 2 Vitotrol на каждый Vitotronic.*	–	Z008342 **260,–**		№ заказа **евро**
Датчики				MG W
Датчик температуры помещения (NTC 10 кОм) В корпусе для настенного монтажа *В качестве дополнения к Vitotrol 300-A* *Используется, если не удается установить Vitotrol 300-A в подходящем месте для измерения температуры помещения.*	–	7438537 **76,–**		№ заказа **евро**
Датчик температуры емкостного водонагревателя Для измерения температуры воды в контуре ГВС (длина 3,75 м).	7179114 **84,–**			№ заказа **евро**
Погружной датчик температуры (для гидравлического разделителя) Для измерения температуры в гидравлическом разделителе.	7179488 **84,–**			№ заказа **евро**
Погружная гильза G 1/2 x 100 мм длиной, с зажимной скобой	7816035 **26,–**			№ заказа **евро**

5796458

Принадлежности		Варианты контроллеров		
		Vitotronic 100, тип GC7B	Vitotronic 200 тип GW7B	
Датчики				MG W
Погружная гильза G 1/2 x 150 мм длиной, с зажимной скобой	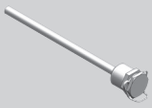	7817326 **26,–**		№ заказа **евро**
Погружная гильза из нержавеющей стали R ½, длина 200 мм.	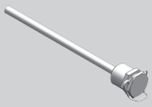	7819693 **52,–**		№ заказа **евро**
Прочее				MG W
Монтажная панель Для произвольного размещения панели управления контроллера Vitotronic снаружи прибора. ■ Крепежная панель ■ Заглушка в контроллер ■ Соединительный кабель (длина 5 м)		7299408 **98,–**		№ заказа **евро**
Концентратор шины KM-BUS Для подключения 2 - 9 приборов к шине KM-BUS		7415028 **73,–**		№ заказа **евро**
Модуль расширения для контроллера отопительного контура				MG W
Комплект привода смесителя (монтаж на смесителе) (абонент шины KM-BUS) Для одного отопительного контура со смесителем, с кабелями и штекерами. ■ Электронный блок управления с **электроприводом смесителя** для смесителей Viessmann DN 20 - 50, R ½ - 1¼ (кроме фланцевых смесителей) ■ Датчик температуры подающей магистрали в виде накладного датчика (NTC 10 кОм), с соединительным кабелем (длина 2,0 м) и штекером ■ Штекер насоса отопительного контура ■ Кабель подключения к сети и кабель шины KM-BUS со штекером		–	ZK02940 **427,–**	№ заказа **евро**
Блок управления приводом смесителя (настенный монтаж) (абонент шины KM-BUS) Для одного отопительного контура со смесителем, с кабелями и штекерами. ■ Электронный блок управления для **отдельно** заказываемого электропривода смесителя ■ Датчик температуры подающей магистрали в виде накладного датчика (NTC 10 кОм), с соединительным кабелем (длина 5,8 м) и штекером ■ Штекер для насоса отопительного контура и электропривода смесителя ■ Кабель подключения к сети и кабель шины KM-BUS со штекером		–	ZK02941 **274,–**	№ заказа **евро**

5796458

VITOCROSSAL 100

Принадлежности контроллеров
(однокотловые установки)

Принадлежности	Варианты контроллеров			
	Vitotronic 100, тип GC7B	Vitotronic 200 тип GW7B		
Модуль расширения для контроллера отопительного контура				MG W
Погружной терморегулятор Термостатный ограничитель максимальной температуры для системы внутрипольного отопления ■ С соединительным кабелем (длина 4,2 м) и штекером ■ С погружной гильзой R ½, длина 200 мм, из нержавеющей стали	–	7151728 **188,–**		№ заказа **евро**
Накладной терморегулятор Термостатный ограничитель максимальной температуры для системы внутрипольного отопления ■ С соединительным кабелем (длина 4,2 м) и штекером	–	7151729 **148,–**		№ заказа **евро**
Приготовление горячей воды гелиоустановкой и поддержка отопления				MG W
Модуль управления гелиоустановкой, тип SM1 Модуль расширения функциональных возможностей в корпусе для настенного монтажа. Электронный контроллер с управлением по разности температур для бивалентного приготовления горячей воды и для поддержки отопления помещений гелиоколлекторами. ■ С расчетом баланса энергии и системой диагностики ■ Управление и отображение данных осуществляется посредством контроллера Vitotronic ■ Отопление двух потребителей посредством одной коллекторной панели ■ Второй контроллер с управлением по разности температур ■ Термостатная функция для догрева или использования излишнего тепла ■ Регулировка частоты вращения насоса контура гелиоустановки со входом широтно-импульсного управления (фирмы Grundfos и Wilo) ■ Возможность подавления догрева емкостного водонагревателя теплогенератором в зависимости от энергоотдачи гелиоустановки ■ Подавление догрева отопления теплогенератором при поддержке отопления ■ Задание ступени предварительного нагрева гелиоустановкой (при использовании емкостных водонагревателей объемом от 400 л) Дополнительно заказать погружной датчик температуры, № заказа 7438702, если требуется реализация следующих функций: ■ Переключение циркуляции в установках с 2 емкостными водонагревателями ■ Для переключения обратной магистрали между теплогенератором и буферной емкостью отопительного контура ■ Для нагрева дополнительных потребителей	Z014470 **476,–**			№ заказа **евро**

5796458

Принадлежности	Варианты контроллеров		
	Vitotronic 100, тип GC7B	Vitotronic 200 тип GW7B	
Модули расширения функциональных возможностей			MG W
Внутренний модуль расширения H1 Электронная плата для установки в контроллер. С помощью модуля расширения обеспечивается наличие следующих функций: ■ подключение внешнего предохранительного электромагнитного клапана (сжиженный газ) а также, альтернативно, **одна** из следующих функций: ■ подключение циркуляционного насоса (только для Vitotronic 200) ■ подключение одного насоса отопительного контура для прямого отопительного контура ■ подключение общего сигнала неисправности ■ подключение насоса загрузки емкостного водонагревателя	7498513 **80,–**		№ заказа **евро**
Внутренний модуль расширения H2 Электронная плата для установки в контроллер. С помощью модуля расширения обеспечивается наличие следующих функций: ■ блокировка внешних вытяжных устройств а также, альтернативно, **одна** из следующих функций: ■ подключение циркуляционного насоса (только для Vitotronic 200) ■ подключение одного насоса отопительного контура для прямого отопительного контура ■ подключение общего сигнала неисправности ■ подключение насоса загрузки емкостного водонагревателя	7498514 **80,–**		№ заказа **евро**
Модуль расширения AM1 Модуль расширения функциональных возможностей в корпусе для настенного монтажа. Возможно управление макс. двумя следующими насосами: ■ циркуляционный насос контура ГВС при использовании контроллера для погодозависимой теплогенерации ■ насос загрузки водонагревателя в сочетании с отдельным емкостным водонагревателем ■ насос отопительного контура для отопительного контура без смесителя	7452092 **118,–**		№ заказа **евро**
Модуль расширения EA1 Модуль расширения функциональных возможностей в корпусе для настенного монтажа. С помощью входов и выходов обеспечивается реализация до 5 функций: **1 аналоговый вход (от 0 до 10 В)** ■ Установка заданного значения температуры котловой воды **3 цифровых входа** ■ Внешнее переключение режима работы для отопительных контуров 1 - 3 при использовании контроллера для погодозависимой теплогенерации ■ Внешняя блокировка ■ Внешняя блокировка с общим сигналом неисправности ■ Внешний запрос минимальной температуры котловой воды ■ Сообщения о неисправностях ■ Кратковременный режим работы циркуляционного насоса контура водоразбора ГВС (при использовании контроллера для погодозависимой теплогенерации) **1 переключающий выход (беспотенциальное реле с переключающим контактом)** ■ Подача общего сигнала неисправности ■ Управление магистральным насосом на тепловой пункт ■ Управление циркуляционным насосом ГВС при использовании контроллера для погодозависимой теплогенерации	7452091 **191,–**		№ заказа **евро**

VITOCROSSAL 100

Принадлежности контроллеров
(однокотловые установки)

Принадлежности	Варианты контроллеров			
	Vitotronic 100, тип GC7B	Vitotronic 200 тип GW7B		
Коммуникационная техника				MG W
Телекоммуникационный модуль LON Электронная плата для установки в контроллер для обмена данными через системную шину LON фирмы Viessmann. 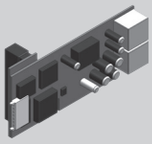	–	7179113 **246,–**		№ заказа **евро**
Соединительный кабель LON для обмена данными между контроллерами ■ Длина 7,0 м (возможность однократного удлинения) ■ с штекерами RJ 45	–	7143495 **40,–**		№ заказа **евро**
Муфта LON, RJ 45 Для удлинения соединительного кабеля LON	–	7143496 **25,–**		№ заказа **евро**
Соединительный штекер LON, RJ 45 (2 шт.) Для подключения к кабелю заказчика при **прокладке на расстояние свыше 14 м** 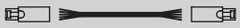	–	7199251 **52,–**		№ заказа **евро**
Розетка LON, RJ 45 (2 шт.) Для прокладки кабеля заказчика (CAT 6) под штукатуркой или в кабельном канале, при **прокладке на расстояние свыше 14 м** (подключение розетки LON к контроллеру посредством соединительного кабеля LON)	–	7171784 **62,–**		№ заказа **евро**
Оконечное сопротивление (2 шт.) Для оконечной нагрузки системной шины на свободных концах должно быть установлено по одному оконечному сопротивлению.	–	7143497 **8,50**		№ заказа **евро**

5796458

Принадлежности	Варианты контроллеров			
	Vitotronic 100, тип GC7B	Vitotronic 300 тип MW1B/ GC7B		
Устройства дистанционного управления				MG W
Vitotrol 200-A (абонент шины KM-BUS) Настройка для одного отопительного контура: ■ Заданное значение температуры помещения и режим работы ■ Режим вечеринки и экономный режим ■ Дисплей для индикации значений наружной температуры и температуры помещения, а также режимов работы ■ Датчик температуры помещения для управления по температуре помещения (только для одного отопительного контура со смесителем) Если Vitotrol 200-A используется для управления по температуре помещения, то устройство должно быть размещено в **основном жилом помещении** (типовом жилом помещении). *Макс. 2 Vitotrol на каждый Vitotronic.*	–	Z008341 **139,–**		№ заказа **евро**
Vitotrol 300-A (абонент шины KM-BUS) Настройки для одного, двух или трех отопительных контуров: ■ Заданное значение температуры помещения и пониженное заданное значение температуры помещения, температура воды в контуре ГВС, режимы работы и программа отпуска, а также режим вечеринки и экономный режим ■ Временная программа для отопительных контуров, емкостного водонагревателя и циркуляционного насоса ГВС ■ Графический дисплей с подсветкой для индикации значений наружной температуры, температуры помещения, режимов работы и текстовых сообщений ■ Датчик температуры помещения для управления по температуре помещения (только для одного отопительного контура со смесителем) Если Vitotrol 300-A используется для управления по температуре помещения, то устройство должно быть размещено в **основном жилом помещении** (типовом жилом помещении). Необходимо заказать датчик температуры помещения, № заказа 7438537, если Vitotrol 300-A не может быть размещен в подходящем месте для измерения температуры помещения. *Макс. 2 Vitotrol на каждый Vitotronic.*	–	Z008342 **260,–**		№ заказа **евро**

VITOCROSSAL 100

Принадлежности контроллеров
(многокотловые установки)

Принадлежности	Варианты контроллеров			
	Vitotronic 100, тип GC7B	Vitotronic 300 тип MW1B/ GC7B		
Датчики				MG W
Датчик температуры помещения (NTC 10 кОм) В корпусе для настенного монтажа *В качестве дополнения к Vitotrol 300-A* *Используется, если не удается установить Vitotrol 300-A в подходящем месте для измерения температуры помещения.*	–	7438537 **76,–**		№ заказа **евро**
Датчик температуры емкостного водонагревателя Для измерения температуры воды в контуре ГВС (длина 3,75 м).	7179114 **84,–**			№ заказа **евро**
Погружной датчик температуры (для гидравлического разделителя) Для измерения температуры в гидравлическом разделителе.	7179488 **84,–**	–		№ заказа **евро**
Погружная гильза G 1/2 x 100 мм длиной, с зажимной скобой 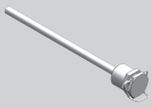	7816035 **26,–**			№ заказа **евро**
Погружная гильза G 1/2 x 150 мм длиной, с зажимной скобой	7817326 **26,–**			№ заказа **евро**
Погружная гильза из нержавеющей стали R ½, длина 200 мм. 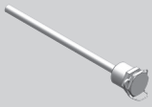	7819693 **52,–**			№ заказа **евро**
Прочее				MG W
Монтажная панель Для произвольного размещения панели управления контроллера Vitotronic снаружи прибора. ■ Крепежная панель ■ Заглушка в контроллер ■ Соединительный кабель (длина 5 м)	7299408 **98,–**	–		№ заказа **евро**
Концентратор шины KM-BUS Для подключения 2 - 9 приборов к шине KM-BUS	7415028 **73,–**			№ заказа **евро**
Модуль расширения для контроллера отопительного контура				MG W
Комплект привода смесителя Для одного отопительного контура со смесителем, с кабелем и штекером ■ Электропривод смесителя с соединительным кабелем (длина 4,0 м) и штекером для смесителей Viessmann DN 20 - 50, R ½ - 1¼ (кроме фланцевых смесителей) ■ Датчик температуры подающей магистрали в виде накладного датчика (NTC 10 кОм), с соединительным кабелем (длина 5,8 м) и штекером ■ Штекер насоса отопительного контура	–	7441998 **349,–**		№ заказа **евро**

5796458

Принадлежности	Варианты контроллеров			
	Vitotronic 100, тип GC7B	Vitotronic 300 тип MW1B/ GC7B		
Модуль расширения для контроллера отопительного контура				MG W
Погружной терморегулятор Термостатный ограничитель максимальной температуры для системы внутрипольного отопления ■ С соединительным кабелем (длина 4,2 м) и штекером ■ С погружной гильзой R ½, длина 200 мм, из нержавеющей стали	–	7151728 **188,–**		№ заказа **евро**
Накладной терморегулятор Термостатный ограничитель максимальной температуры для системы внутрипольного отопления ■ С соединительным кабелем (длина 4,2 м) и штекером	–	7151729 **148,–**		№ заказа **евро**
Приготовление горячей воды гелиоустановкой и поддержка отопления				MG W
Модуль управления гелиоустановкой, тип SM1 Модуль расширения функциональных возможностей в корпусе для настенного монтажа. Электронный контроллер с управлением по разности температур для бивалентного приготовления горячей воды и для поддержки отопления помещений гелиоколлекторами. ■ С расчетом баланса энергии и системой диагностики ■ Управление и отображение данных осуществляется посредством контроллера Vitotronic ■ Отопление двух потребителей посредством одной коллекторной панели ■ Второй контроллер с управлением по разности температур ■ Термостатная функция для догрева или использования излишнего тепла ■ Регулировка частоты вращения насоса контура гелиоустановки со входом широтно-импульсного управления (фирмы Grundfos и Wilo) ■ Возможность подавления догрева емкостного водонагревателя теплогенератором в зависимости от энергоотдачи гелиоустановки ■ Подавление догрева отопления теплогенератором при поддержке отопления ■ Задание ступени предварительного нагрева гелиоустановкой (при использовании емкостных водонагревателей объемом от 400 л) Дополнительно заказать погружной датчик температуры, № заказа 7438702, если требуется реализация следующих функций: ■ Переключение циркуляции в установках с 2 емкостными водонагревателями ■ Для переключения обратной магистрали между теплогенератором и буферной емкостью отопительного контура ■ Для нагрева дополнительных потребителей	–	Z014470 **476,–**		№ заказа **евро**

VITOCROSSAL 100

Принадлежности контроллеров
(многокотловые установки)

Принадлежности	Варианты контроллеров			
	Vitotronic 100, тип GC7B	Vitotronic 300 тип MW1B/ GC7B		
Модули расширения функциональных возможностей				MG W
Внутренний модуль расширения H1 Электронная плата для установки в контроллер. С помощью модуля расширения обеспечивается наличие следующих функций: ■ подключение внешнего предохранительного электромагнитного клапана (сжиженный газ) а также, альтернативно, **одна** из следующих функций: ■ подключение циркуляционного насоса (только для Vitotronic 200) ■ подключение одного насоса отопительного контура для прямого отопительного контура ■ подключение общего сигнала неисправности ■ подключение насоса загрузки емкостного водонагревателя	7498513 **80,–**	**–**		№ заказа **евро**
Внутренний модуль расширения H2 Электронная плата для установки в контроллер. С помощью модуля расширения обеспечивается наличие следующих функций: ■ блокировка внешних вытяжных устройств а также, альтернативно, **одна** из следующих функций: ■ подключение циркуляционного насоса (только для Vitotronic 200) ■ подключение одного насоса отопительного контура для прямого отопительного контура ■ подключение общего сигнала неисправности ■ подключение насоса загрузки емкостного водонагревателя	7498514 **80,–**	**–**		№ заказа **евро**
Модуль расширения AM1 Модуль расширения функциональных возможностей в корпусе для настенного монтажа. Возможно управление макс. двумя следующими насосами: ■ циркуляционный насос контура ГВС при использовании контроллера для погодозависимой теплогенерации ■ насос загрузки водонагревателя в сочетании с отдельным емкостным водонагревателем ■ насос отопительного контура для отопительного контура без смесителя	7452092 **118,–**	**–**		№ заказа **евро**
Модуль расширения EA1 Модуль расширения функциональных возможностей в корпусе для настенного монтажа. С помощью входов и выходов обеспечивается реализация до 5 функций: **1 аналоговый вход (от 0 до 10 В)** ■ Установка заданного значения температуры котловой воды **3 цифровых входа** ■ Внешнее переключение режима работы для отопительных контуров 1 - 3 при использовании контроллера для погодозависимой теплогенерации ■ Внешняя блокировка ■ Внешняя блокировка с общим сигналом неисправности ■ Внешний запрос минимальной температуры котловой воды ■ Сообщения о неисправностях ■ Кратковременный режим работы циркуляционного насоса контура водоразбора ГВС (при использовании контроллера для погодозависимой теплогенерации) **1 переключающий выход (беспотенциальное реле с переключающим контактом)** ■ Подача общего сигнала неисправности ■ Управление магистральным насосом на тепловой пункт ■ Управление циркуляционным насосом ГВС при использовании контроллера для погодозависимой теплогенерации	7452091 **191,–**			№ заказа **евро**

5796458

Принадлежности	Варианты контроллеров			
	Vitotronic 100, тип GC7B	Vitotronic 300 тип MW1B/ GC7B		
Коммуникационная техника				MG W
Телекоммуникационный модуль LON Электронная плата для установки в контроллер для обмена данными через системную шину LON фирмы Viessmann. 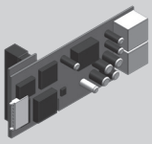	7179113 **246,–**	**–**		№ заказа **евро**
Телекоммуникационный модуль LON для управления каскадом Электронная плата для установки в контроллер для обмена данными через системную шину LON фирмы Viessmann.	**–**	7172174 **246,–**		№ заказа **евро**
Соединительный кабель LON для обмена данными между контроллерами ■ Длина 7,0 м (возможность однократного удлинения) ■ с штекерами RJ 45	**–**	7143495 **40,–**		№ заказа **евро**
Муфта LON, RJ 45 Для удлинения соединительного кабеля LON	**–**	7143496 **25,–**		№ заказа **евро**
Соединительный штекер LON, RJ 45 (2 шт.) Для подключения к кабелю заказчика при **прокладке на расстояние свыше 14 м**	**–**	7199251 **52,–**		№ заказа **евро**
Розетка LON, RJ 45 (2 шт.) Для прокладки кабеля заказчика (CAT 6) под штукатуркой или в кабельном канале, при **прокладке на расстояние свыше 14 м** (подключение розетки LON к контроллеру посредством соединительного кабеля LON)	**–**	7171784 **62,–**		№ заказа **евро**
Оконечное сопротивление (2 шт.) Для оконечной нагрузки системной шины на свободных концах должно быть установлено по одному оконечному сопротивлению.	**–**	7143497 **8,50**		№ заказа **евро**

Система удаления продуктов сгорания

для режима эксплуатации с забором воздуха для горения из помещения установки

MG W

Для прохода через шахты дымохода или каналы с продольной вентиляцией, удовлетворяющие следующим требованиям:
- Огнестойкость 90 минут (F90/L90).

Для **режима эксплуатации с забором воздуха для горения из помещения установки** необходима труба дымохода для соединения конденсационного котла и шахты, а также для прохода через шахту (вид B_{23}).

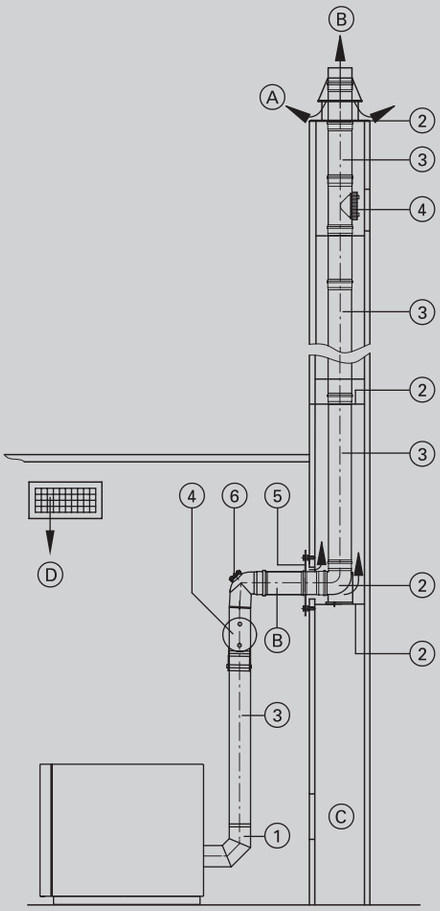

A Вентиляция шахты
B Уходящие газы
C Ревизионное отверстие
D Приточный воздух/отверстие приточного воздуха

	Модульный размер	125	160	200	Ø мм
1	**Присоединительный элемент котла** (входит в комплект поставки водогрейного котла)				
	Переходный элемент Ø 160 мм на Ø 125 мм	7516987 **92,–**		**–**	№ заказа **евро**
	Переходный элемент Ø 200 мм на Ø 160 мм	**–**	7173365 **181,–**		№ заказа **евро**
2	**Базовый комплект шахты дымохода** (полипропилен, жесткая конструкция) ■ Опорное колено ■ Опорная шина ■ Крышка шахты ■ Распорка (3 шт.)	7180236 **532,–**	7180237 **594,–**	7180258 **878,–**	№ заказа **евро**
	Распорка (3 шт.)	7167172 **44,–**	7167173 **44,–**	7339810 **134,–**	№ заказа **евро**
3	**Труба** Длина 2 м (2 шт. по 2 м = 4 м)	7516574 **242,–**	7516575 **335,–**	**–**	№ заказа **евро**
	Труба Длина 2 м	7516577 **131,–**	7516578 **167,–**	7339803 **254,–**	№ заказа **евро**
	Труба Длина 1 м	7516580 **80,–**	7516581 **104,–**	7339802 **170,–**	№ заказа **евро**
	Труба Длина 0,5 м	7516583 **52,–**	7516584 **70,–**	7339801 **132,–**	№ заказа **евро**
4	**Ревизионный элемент,** прямой	7516589 **149,–**	7516590 **266,–**	7339808 **293,–**	№ заказа **евро**
5	**Вентиляционная диафрагма**	7516598 **132,–**	7516599 **170,–**	7339811 **202,–**	№ заказа **евро**
6	**Ревизионное колено, 87°**	7149966 **199,–**	7149967 **249,–**	7339809 **420,–**	№ заказа **евро**
	Колено 87°	7516592 **56,–**	7516593 **81,–**	7339807 **294,–**	№ заказа **евро**
	Колено 45° (2 шт.)	7516595 **104,–**	7516596 **144,–**	7339806 **461,–**	№ заказа **евро**
	Колено 30° (2 шт.)	7516611 **98,–**	7516612 **131,–**	7339805 **444,–**	№ заказа **евро**
	Колено 15° (2 шт.)	7516614 **98,–**	7516615 **131,–**	7339804 **444,–**	№ заказа **евро**

5/2018
5796851

Система удаления продуктов сгорания

для Vitocrossal CI
из пластика (полипропилен)

Система удаления продуктов сгорания
для режима эксплуатации с забором воздуха для горения из помещения установки

Макс. общая длина дымохода до присоединительного элемента котла

Vitocrossal 100 — однокотловая установка

Номинальная мощность		80	120	160	200	240	280	318	кВт
Макс. общая длина									
■ Модульный размер 125		30	30	30	—	—	—	—	м
■ Модульный размер 160		—	30	30	30	30	—	—	м
■ Модульный размер 200		—	—	—	30	30	30	30	м

Указание!
- Длина соединительного участка 2 м, 3 колена 87° (включая опорное колено) и Ø соединительного участка равен модульному размеру дымохода.
- **К дымовым трубам, используемым для подачи воздуха/отвода продуктов сгорания, или к влагостойким дымовым трубам** подключение котлов допускается в том случае, если изготовителем дымовой трубы предоставлен сертификат соответствия при указанных параметрах уходящих газов с учетом местных особенностей (например, температура обратной магистрали отопительного контура, исполнение соединительного элемента и т.п.).
- Для режима работы с забором воздуха для горения **извне** при параллельной прокладке труб отвода уходящих газов и приточного воздуха для линии приточного воздуха используются те же элементы, что и для линии уходящих газов.

Указание для двухкотловой установки!
- Для двухкотловых установок требуется коллектор продуктов сгорания, см. технический паспорт водогрейного котла.
- Последующая система удаления продуктов сгорания должна иметь модульный размер Ø 200 мм, Ø 250 мм или Ø 300 мм. Максимальная общая длина дымохода указана в проектной документации.

5796851

Система удаления продуктов сгорания
для режима эксплуатации с забором воздуха для горения из помещения установки

MG W

Для вертикального прохода через крышу при установке водогрейного котла в чердачном помещении.

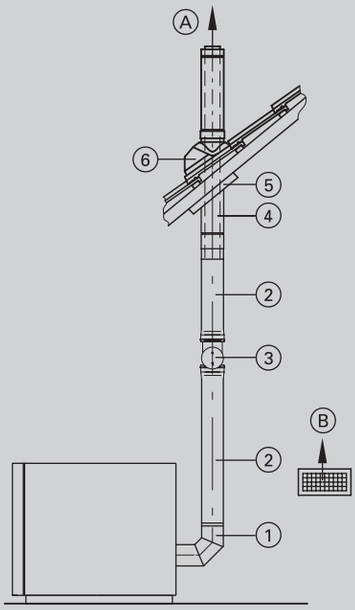

A уходящие газы
B приточный воздух/отверстие приточного воздуха

Модульный размер	160	200	Ø мм
① **Присоединительный элемент котла** (входит в комплект поставки водогрейного котла)			
Переходный элемент Ø 200 мм на Ø 160 мм	–	7173365 **181,–**	№ заказа **евро**
② **Труба** Длина 1 м	7516581 **104,–**	7339802 **170,–**	№ заказа **евро**
Труба Длина 0,5 м	7516584 **70,–**	7339801 **132,–**	№ заказа **евро**
③ **Ревизионный элемент,** прямой	7516590 **266,–**	7339808 **293,–**	№ заказа **евро**
④ **Проход через кровлю** Цвет черный, с крепежным хомутом.	7438624 **404,–**	7438625 **589,–**	№ заказа **евро**
⑤ **Универсальные защитные диафрагмы** Цвет черный.	7439111 **68,–**	7439112 **68,–**	№ заказа **евро**
⑥ **Универсальная голландская черепица** Для черепичных, плоскочерепичных, шиферных и прочих кровель. Цвет **черный.**	7452501 **118,–**	7452503 **219,–**	№ заказа **евро**
Универсальная голландская черепица Для черепичных, плоскочерепичных, шиферных и прочих кровель. цвет **черепично-красный.**	7452502 **118,–**	–	№ заказа **евро**
или			
Манжета плоской крыши	7426529 **92,–**	7439109 **225,–**	№ заказа **евро**
Колено 87°	7516593 **81,–**	7339807 **294,–**	№ заказа **евро**
Колено 45° (2 шт.)	7516596 **144,–**	7339806 **461,–**	№ заказа **евро**

Указание!
К дымовым трубам, используемым для подачи воздуха/отвода продуктов сгорания, или к влагостойким дымовым трубам подключение котлов допускается в том случае, если изготовителем дымовой трубы предоставлен сертификат соответствия при указанных параметрах уходящих газов с учетом местных особенностей (например, температура обратной магистрали отопительного контура, исполнение соединительного элемента и т.п.).

Для режима работы с забором воздуха для горения **извне** при параллельной прокладке труб отвода уходящих газов и приточного воздуха для линии приточного воздуха используются те же элементы, что и для линии уходящих газов.

Vitocrossal 200

Тур CM2C

Газовый конденсационный котел
- До 142 кВт с ИК-горелкой MatriX для природного газа E, L и LL
- От 186 кВт с цилиндрической горелкой MatriX для природного газа E, L и LL, а также сжиженного газа
- Для режима работы с забором воздуха для горения из помещения установки и извне
- С двумя патрубками обратной магистрали (требуются принадлежности)

Макс. допустимая рабочая температура 95 °C
Макс. допустимая температура срабатывания защитного ограничителя температуры 110 °C

Макс. допустимое рабочее давление 6 бар (0,6 МПа)

- Нормативный КПД: до 98 % (H_S).
- Высокая эксплуатационная надежность и длительный срок службы благодаря использованию коррозионностойких теплообменных поверхностей Inox-Crossal из высококачественной нержавеющей стали.
- Теплообменные поверхности Inox-Crossal обеспечивают высокоэффективную теплопередачу и высокую скорость конденсации.
- Эффект самоочистки благодаря гладким теплообменным поверхностям из нержавеющей стали.
- Низкая теплонапряженность камеры сгорания и проходная конструкция камеры сгорания обеспечивают низкий уровень выбросов вредных веществ при сжигании топлива.
- Инфракрасная или цилиндрическая горелка MatriX для особо малошумного и экологичного режима работы в диапазоне модуляции до 1:5.
- Режим эксплуатации по выбору с забором воздуха для горения извне или из помещения установки.
- Все гидравлические подключения монтируются сверху.
- Простой в управлении контроллер Vitotronic с цветным сенсорным дисплеем
- Встроенный интерфейс LAN для интернет-связи и встроенный сервисный интерфейс WLAN.
- Экономичная и надежная эксплуатация отопительной установки за счет системы управления Vitotronic с функцией информационного обмена, которая в сочетании с Vitogate 300 (принадлежность) обеспечивает подключение к системам диспетчерского управления.

5797410 5/2018

Отопительная установка	Контроллер
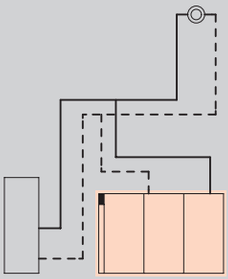 ■ Однокотловая установка для режима эксплуатации с постоянной температурой котловой воды	**Vitotronic 100** **Тип CC1I, для режима с постоянной температурой подачи** ■ Встроенный контроллер котлового контура ■ Для модулируемой горелки ■ Регулирование температуры емкостного водонагревателя ■ Кокпит энергии При использовании однокотловых установок необходимо отдельно заказать датчик температуры емкостного водонагревателя **Погружной датчик температуры (NTC 10 кОм)** № заказа 7544848 **евро 84,– MG W**
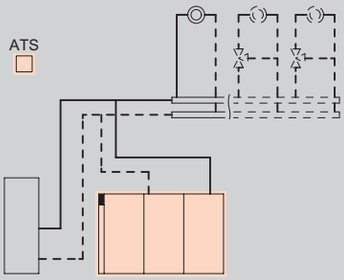 ■ Однокотловая установка для работы с переменной температурой теплоносителя или ■ Однокотловая установка и 1 или 2 отопительных контура со смесителем	**Vitotronic 200** **Тип CO1I, для режима погодозависимой теплогенерации** **Для управления максимум 2 отопительными контурами со смесителем** (требуются принадлежности) ■ Встроенный контроллер котлового контура для погодозависимой теплогенерации ■ Для модулируемой горелки ■ Суточная и недельная программа ■ Настройка временных программ, заданных значений температуры и режимов работы ■ Регулировка температуры воды по датчику температуры емкостного водонагревателя ■ Кокпит энергии, встроенная система диагностики и другие функции ■ Возможность обмена данными через шину LON-BUS Для отопительных контуров со смесителем требуется модуль расширения для 2-го и 3-го отопительного контура (плата для монтажа в контроллере) **Модуль расширения для 2-го и 3-го отопительного контура** № заказа 7164403 **евро 447,– MG W** Для каждого **отопительного контура со смесителем** необходим отдельный модуль расширения. **Блок управления приводом смесителя** № заказа 7441998 **евро 349,– MG W** Для информационного обмена через LON необходим телекоммуникационный модуль LON. **Телекоммуникационный модуль LON с соединительным кабелем** № заказа Z003394 **евро 286,– MG W**

Комплект поставки

- Котловой блок
- Теплоизоляция (в отдельной упаковке)
- Контроллер котлового контура
- ИК-горелка MatriX или цилиндрическая горелка MatriX для режима эксплуатации с забором воздуха для горения из помещения установки
- Патрубок для подключения предохранительных устройств – дополнительная проставка подающей магистрали не требуется

Указание!

- Максимальная температура срабатывания защитного ограничителя температуры составляет 110 °C
- Максимальная достижимая температура подачи примерно на 15 K (Кельвина) ниже температуры срабатывания защитного ограничителя температуры.
- Условия эксплуатации см. в техническом паспорте.
- Указания по проектированию гидравлической обвязки см. в инструкции по проектированию.

Варианты горелок Топливо Система "Воздух/продукты сгорания"	Номинальная тепловая мощность (кВт) при температуре теплоносителя 50/30 °C или 80/60 °C							MG W
	29 - 87 26 - 80	38 - 115 35 - 105	47 - 142 43 - 130	37 - 186 34 - 170	62 - 246 56 - 225	62 - 311 57 - 285		
ИК-горелка MatriX Природный газ E (H) с забором воздуха для горения **из помещения установки**	CM2C001 **7.428,–**	CM2C002 **9.145,–**	CM2C003 **10.248,–**	–	–	–		№ заказа **евро**
Цилиндрическая горелка MatriX Природный газ E (H) Сжиженный газ P с забором воздуха для горения **из помещения установки**	–	–	–	CM2C004 **12.670,–**	CM2C005 **15.357,–**	CM2C006 **18.441,–**		№ заказа **евро**
ИК-горелка MatriX Природный газ E (H) с забором воздуха для горения **из помещения установки**	CM2C007 **8.206,–**	CM2C008 **9.923,–**	CM2C009 **11.026,–**	–	–	–		№ заказа **евро**
Цилиндрическая горелка MatriX Природный газ E (H) Сжиженный газ P с забором воздуха для горения **из помещения установки**	–	–	–	CM2C010 **13.448,–**	CM2C011 **16.135,–**	CM2C012 **19.219,–**		№ заказа **евро**
Технические характеристики								
Длина	1774	1774	1774	1793	1793	1793		мм
Ширина	810	810	810	910	910	910		мм
Высота	1178	1178	1178	1277	1277	1277		мм
Масса	348	350	351	397	409	422		кг
Патрубок подключения дымохода	150	150	150	200	200	200		Ø мм
Напор (Па)	70	70	70	70	70	70		Па
Напор (мбар)	0,7	0,7	0,7	0,7	0,7	0,7		мбар

Указания!
- Под напором понимается остаточный напор потока дымовых газов на патрубке подключения дымохода.
- Для режима эксплуатации с забором воздуха для горения **извне** необходимо дополнительно заказать «Принадлежности для режима эксплуатации с забором воздуха для горения извне».
- В режиме эксплуатации с забором воздуха для горения **извне** имеющийся напор на патрубке подключения дымохода снижается на величину сопротивления в приточном воздуховоде.

22.1

Отопительная установка	Контроллер
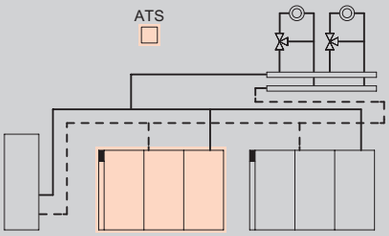 макс. 8 водогрейных котлов	**Vitotronic 300** **Тип CM1I, для режима погодозависимой теплогенерации** **Vitocrossal 200 с базовым оснащением для многокотловых установок.** ■ Интегрированная функция управления каскадом до 8 водогрейных котлов ■ Для управления максимум 2 отопительными контурами со смесителем ■ Настройка режимов работы, заданных значений и временных программ для отопления помещений и емкостного водонагревателя ■ Регулировка температуры воды по датчику температуры емкостного водонагревателя ■ Кокпит энергии, встроенная система диагностики и другие функции ■ Возможность информационного обмена через шину LON-BUS (телекомуникационный модуль LON входит в комплект поставки)
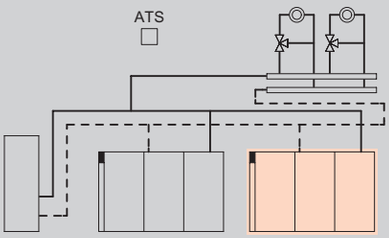 макс. 8 водогрейных котлов	**Vitotronic 100** **Тип CC1I, для режима погодозависимой теплогенерации** **В сочетании с Vitotronic 300 многокотловой установки.** ■ Для каждого последующего водогрейного котла многокотловой установки ■ Встроенный контроллер котлового контура ■ Для модулируемой горелки ■ Кокпит энергии ■ Возможность обмена данными через шину LON-BUS Для каждого водогрейного котла **обязательно** заказать телекоммуникационный модуль LON **Телекоммуникационный модуль LON с соединительным кабелем** № заказа Z003394 **евро 286,– MG W**

Комплект поставки

- Котловой блок
- Теплоизоляция (в отдельной упаковке)
- Контроллер котлового контура
- ИК-горелка MatriX или цилиндрическая горелка MatriX для режима эксплуатации с забором воздуха для горения из помещения установки
- Патрубок для подключения предохранительных устройств – дополнительная проставка подающей магистрали не требуется

Указание!

- Максимальная температура срабатывания защитного ограничителя температуры составляет 110 °C
- Максимальная достижимая температура подачи примерно на 15 K (Кельвина) ниже температуры срабатывания защитного ограничителя температуры.
- Условия эксплуатации см. в техническом паспорте.
- Указания по проектированию гидравлической обвязки см. в инструкции по проектированию.

5797410

Варианты горелок Топливо Система "Воздух/продукты сгорания"	Номинальная тепловая мощность (кВт) при температуре теплоносителя 50/30 °C или 80/60 °C						MG W
	29 - 87 26 - 80	38 - 115 35 - 105	47 - 142 43 - 130	37 - 186 34 - 170	62 - 246 56 - 225	62 - 311 57 - 285	
ИК-горелка MatriX Природный газ E (H) с забором воздуха для горения **из помещения установки**	CM2C013 **10.180,–**	CM2C014 **11.897,–**	CM2C015 **13.000,–**	–	–	–	№ заказа **евро**
Цилиндрическая горелка MatriX Природный газ E (H) Сжиженный газ P с забором воздуха для горения **из помещения установки**	–	–	–	CM2C016 **15.422,–**	CM2C017 **18.109,–**	CM2C018 **21.193,–**	№ заказа **евро**
ИК-горелка MatriX Природный газ E (H) с забором воздуха для горения **из помещения установки**	CM2C001 **7.428,–**	CM2C002 **9.145,–**	CM2C003 **10.248,–**	–	–	–	№ заказа **евро**
Цилиндрическая горелка MatriX Природный газ E (H) Сжиженный газ P с забором воздуха для горения **из помещения установки**	–	–	–	CM2C004 **12.670,–**	CM2C005 **15.357,–**	CM2C006 **18.441,–**	№ заказа **евро**

Технические характеристики							
Длина	1774	1774	1774	1793	1793	1793	мм
Ширина	810	810	810	910	910	910	мм
Высота	1178	1178	1178	1277	1277	1277	мм
Масса	348	350	351	397	409	422	кг
Патрубок подключения дымохода	150	150	150	200	200	200	Ø мм
Напор (Па)	70	70	70	70	70	70	Па
Напор (мбар)	0,7	0,7	0,7	0,7	0,7	0,7	мбар

Указания!

- Под напором подразумевается напор, имеющийся на патрубке подключения дымохода.
- Динамическое давление газа горелки составляет 20 мбар. Макс. допустимое динамическое давление газа 50 мбар.
- Для режима эксплуатации с забором воздуха для горения **извне** необходимо дополнительно заказать «Принадлежности для режима эксплуатации с забором воздуха для горения извне».
- В режиме эксплуатации с забором воздуха для горения **извне** имеющийся напор на патрубке подключения дымохода снижается на величину сопротивления в приточном воздуховоде.

22.1

Принадлежности

Водогрейный котел	Номинальная тепловая мощность водогрейного котла (кВт)						MG W
	87	115	142	186	246	311	
Патрубок для блока предохранительных устройств DN 50 PN 6 ■ 1 патрубок R 1¼ ■ 1 патрубок G ½ 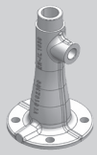	7590363 **160,–**						№ заказа **евро**
Патрубок для блока предохранительных устройств DN 50 PN 6 Со вторым патрубком обратной магистрали. ■ 1 патрубок DN 50/PN 6 ■ 1 патрубок R 1¼ ■ 1 патрубок G ½ 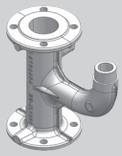	ZK01964 **232,–**						№ заказа **евро**
Звукопоглощающие регулируемые опоры (4 шт.)	7205721 **50,–**						№ заказа **евро**
Группа безопасности ■ Предохранительный клапан (3 бар), манометр и воздухоотводчик. ■ Теплоизоляция	7143783 **163,–**				**–**		№ заказа **евро**
Мембранный предохранительный клапан ■ Давление срабатывания **3 бара** ■ Патрубок подключения G 1¼ ■ Выход G 1½.	**–**				7501950 **104,–**		№ заказа **евро**
Мембранный предохранительный клапан ■ Давление срабатывания **4 бар** ■ Патрубок подключения G 1¼ ■ Выход G 1½.	7452612 **161,–**						№ заказа **евро**
Мембранный предохранительный клапан ■ Давление срабатывания **6 бар** ■ Патрубок подключения G 1¼ ■ Выход G 1½.	7452613 **161,–**						№ заказа **евро**
Арматурный стержень с манометром ■ Для монтажа одного ограничителя максимального давления и одного ограничителя минимального давления (2 свободных подключения). ■ Для установок **с** сепаратором паровой/жидкой фазы.	7602876 **249,–**						№ заказа **евро**
Арматурный стержень с манометром ■ Для монтажа одного ограничителя максимального давления и одного ограничителя минимального давления (2 свободных подключения). ■ Для установок **без** сепаратора паровой/жидкой фазы. *Согласно EN 12828 сепаратор паровой/жидкой фазы не требуется, если дополнительно встраиваются защитный ограничитель температуры и защитный ограничитель давления (ограничитель максимального давления).*	7373086 **249,–**						№ заказа **евро**

Принадлежности

Водогрейный котел	Номинальная тепловая мощность водогрейного котла (кВт)						MG W
	87	115	142	186	246	311	
Ограничитель максимального давления 0 - 6 бар *В многокотловых установках требуется для каждого водогрейного котла.* 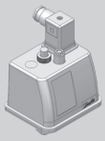	7438025 **425,–**						№ заказа **евро**
Ограничитель минимального давления *Необходим для каждого водогрейного котла в качестве замены устройства контроля заполненности котлового блока водой (EN 12828).*	7426278 **105,–**						№ заказа **евро**
Ограничитель уровня воды ■ Используется в качестве устройства контроля заполненности котлового блока водой. ■ Для монтажа в подающую магистраль вне водогрейного котла.	9529050 **452,–**						№ заказа **евро**

Устройства нейтрализации конденсата	Номинальная тепловая мощность водогрейного котла (кВт)						MG W
	87	115	142	186	246	311	
Устройство нейтрализации конденсата ■ Для конденсационных котлов мощностью 50 - 500 кВт. ■ С гранулированным заполнителем (8 кг).	7441823 **290,–**						№ заказа **евро**
Гранулированный заполнитель 8 кг	9521702 **86,–**						№ заказа **евро**
Реле сигнализации переполнения 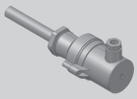	7453157 **244,–**						№ заказа **евро**
Блок задержки аварийного отключения (с возможностью настройки)	7514684 **555,–**						№ заказа **евро**
Устройство подъема конденсата SI1800 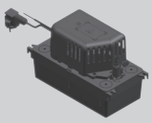 Автоматическая установка для подъема конденсата с макс. высотой подъема 5 м вод. столба ■ Центробежный насос 230 В / 70 Вт ■ Сборный резервуар объемом 2 л ■ Напорный шланг 5 м ■ Обратный клапан ■ Аварийный контакт: переключающий контакт (без потенциала) 250 В/4 А (омическая нагрузка)	ZK02486 **200,–**						№ заказа **евро**

Горелка	Номинальная тепловая мощность водогрейного котла (кВт)						MG W
	87	115	142	186	246	311	
Принадлежности для режима эксплуатации с забором воздуха для горения извне Для патрубка приточного воздуха DN 150	7194227 **160,–**	7194228 **176,–**					№ заказа **евро**

22.1

5829740

22.1

Принадлежности

Прочее	Номинальная тепловая мощность водогрейного котла (кВт)						MG N
	87	115	142	186	246	311	
Коробка для сервисной документации Коробка для хранения папки сервисной документации. Для крепления на котле или на стене. Цвет серебристый.	7334502 **8,90**						№ заказа **евро**

Указание!
Определение параметров предохранительных устройств на основании номинальной тепловой мощности при температуре в системе 80/60 °C (EN 12828).
При определенных условиях монтажа, например, в чердачных котельных или при отсутствии статического водяного столба, следует предусмотреть ограничитель уровня воды вместо реле контроля минимального давления.

Насосная группа отопительного контура Divicon		MG W
■ для однокотловых установок ■ для 1 - 4 отопительных контуров ■ с теплоизоляцией ■ Подключение к отопительному контуру выполнить индивидуально с использованием арматуры для отдельных отопительных контуров. Следующие элементы должны быть заказаны отдельно в требуемом количестве.		
Распределительные гребенки подающей и обратной магистралей Номинальный диаметр DN 65 (подключение со стороны котла). ■ воздухоотводчик ■ вентиль опорожнения ■ глухие фланцы ■ патрубки для подключения емкостного водонагревателя	Z001785 **1.418,–**	№ заказа **евро**
Настенное крепление Для номинального диаметра DN 65. ■ консоли ■ фланцы и уплотнения	7308930 **483,–**	№ заказа **евро**
Регулируемые опоры Для распределительных гребенок подающей и обратной магистралей, если не используется настенное крепление.	Z000782 **98,–**	№ заказа **евро**
Контрфланец DN 65 ■ С уплотнением. Необходимы 2 шт., если не заказано настенное крепление.	7813601 **28,–**	№ заказа **евро**

Принадлежности

Насосная группа отопительного контура Divicon

Изготовитель насоса отопительного контура	Wilo	Grundfos	MG W
Насосная группа отопительного контура В комплекте: ■ соединительные трубы с фланцами ■ энергоэффективный насос (по выбору пр-ва Wilo или Grundfos) ■ по выбору 3-ходовой смеситель ■ шаровые краны ■ обратный клапан ■ термометры			
Насосная группа отопительного контура со смесителем ■ энергоэффективный насос отопительного контура ■ номинальный диаметр DN 25 ■ передаваемая тепловая мощность до 40 кВт	ZK00319 **1.621,–**	Z007634 **1.581,–**	№ заказа **евро**
Насосная группа отопительного контура со смесителем ■ энергоэффективный насос отопительного контура ■ номинальный диаметр DN 32 ■ передаваемая тепловая мощность до 70 кВт	ZK00320 **1.795,–**	Z007635 **1.749,–**	№ заказа **евро**
Насосная группа отопительного контура со смесителем ■ энергоэффективный насос отопительного контура ■ номинальный диаметр DN 40 ■ передаваемая тепловая мощность до 140 кВт	Z002568 **3.700,–**	**–**	№ заказа **евро**
Насосная группа отопительного контура со смесителем ■ энергоэффективный насос отопительного контура ■ номинальный диаметр DN 50 ■ передаваемая тепловая мощность до 170 кВт	Z002569 **4.540,–**	**–**	№ заказа **евро**
Насосная группа отопительного контура без смесителя ■ энергоэффективный насос отопительного контура ■ номинальный диаметр DN 25 ■ передаваемая тепловая мощность до 40 кВт	ZK00321 **1.443,–**	Z007636 **1.403,–**	№ заказа **евро**
Насосная группа отопительного контура без смесителя ■ энергоэффективный насос отопительного контура ■ номинальный диаметр DN 32 ■ передаваемая тепловая мощность до 70 кВт	ZK00322 **1.600,–**	Z007637 **1.554,–**	№ заказа **евро**
Насосная группа отопительного контура без смесителя ■ энергоэффективный насос отопительного контура ■ номинальный диаметр DN 40 ■ передаваемая тепловая мощность до 140 кВт	Z002570 **3.481,–**	**–**	№ заказа **евро**
Насосная группа отопительного контура без смесителя ■ энергоэффективный насос отопительного контура ■ номинальный диаметр DN 50 ■ передаваемая тепловая мощность до 170 кВт	Z002571 **4.296,–**	**–**	№ заказа **евро**

Распределительные гребенки отопительного контура Divicon

		MG W
Контрфланцы DN 50/32 (2 шт.) Необходимы, если не заказываются насосные группы отопительного контура.	7811468 **32,–**	№ заказа **евро**
Контрфланцы DN 50/40 (2 шт.) Необходимы, если не заказываются насосные группы отопительного контура.	7811469 **32,–**	№ заказа **евро**
Контрфланцы DN 50/50 (2 шт.) Необходимы, если не заказываются насосные группы отопительного контура.	7811470 **32,–**	№ заказа **евро**
Шкаф управления Vitocontrol для насосной группы Divicon ►по запросу		

22.1

Принадлежности

Прочее

		MG W
Вспомогательный контактор Контактор в компактном корпусе. С 4 размыкающими и 4 замыкающими контактами. С клеммной колодкой для кабеля заземления. Номинальный ток: AC1 16 A, AC3 9 A. Напряжение: 230 В/50 Гц.	7814681 **156,–**	№ заказа **евро**

Смесители

Смесители отопительных контуров и специальные смесители для систем внутрипольного отопления ►*Исполнения, № заказа и цены см. в регистре 18.*		

Указание!
При подборе насосной группы отопительного контура Divicon следует учитывать документацию по проектированию.

Комплект гидравлическоой обвязки

		MG W
Комплект гидравлическоой обвязки для двухкотловой установки Для двухкотловых установок мощностью 174, 230 и 284 кВт. Номинальный диаметр DN 50/65. ■ Распределительные трубы подающей и обратной магистрали ① ■ Дроссельные заслонки с электроприводом, с кабелем и штекером (2 шт.) ② ■ Контрфланцы с уплотнениями ③ 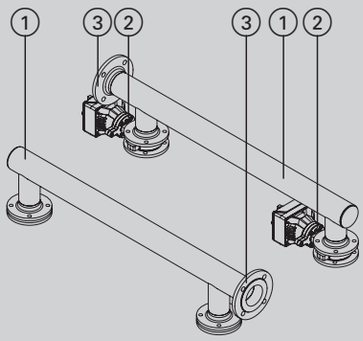	Z003833 **2.795,–**	№ заказа **евро**
Комплект гидравлической обвязки для двухкотловой установки Для двухкотловых установок мощностью 372, 492 и 622 кВт. Номинальный диаметр DN 65/80. ■ Распределительные трубы подающей и обратной магистрали ① ■ Дроссельные заслонки с электроприводом, с кабелем и штекером (2 шт.) ② ■ Контрфланцы с уплотнениями ③ 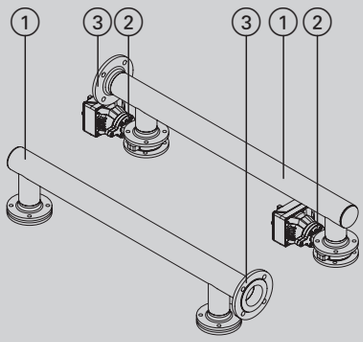	Z003834 **2.940,–**	№ заказа **евро**

5829740

Принадлежности

Системы удаления продуктов сгорания

		MG W
Коллектор продуктов сгорания для двухкотловой установки, из нержавеющей стали Для двухкотловых установок мощностью 174, 230 и 284 кВт. Подключение системы удаления продуктов сгорания Ø 150/200 мм. ■ Присоединительное колено котла ① с ревизионным отверстием ■ Герметично закрывающаяся заслонка дымохода с электроприводом ② ■ Дымоходный коллектор с конденсатоотводчиком ③ ■ Компенсационный удлиняющий элемент ④ ■ Ревизионное отверстие ⑤	ZK03412 **2.934,–**	№ заказа **евро**
Коллектор продуктов сгорания для двухкотловой установки, из нержавеющей стали Для двухкотловых установок мощностью 372 и 492 кВт. Подключение системы удаления продуктов сгорания Ø 200/250 мм. ■ Присоединительное колено котла ① с ревизионным отверстием ■ Герметично закрывающаяся заслонка дымохода с электроприводом ② ■ Дымоходный коллектор с конденсатоотводчиком ③ ■ Компенсационный удлиняющий элемент ④ ■ Ревизионное отверстие ⑤	ZK03413 **3.372,–**	№ заказа **евро**
Коллектор продуктов сгорания для двухкотловой установки, из нержавеющей стали Для двухкотловых установок мощностью 622 кВт. Подключение системы удаления продуктов сгорания Ø 200/300 мм. ■ Присоединительное колено котла ① с ревизионным отверстием ■ Герметично закрывающаяся заслонка дымохода с электроприводом ② ■ Дымоходный коллектор с конденсатоотводчиком ③ ■ Компенсационный удлиняющий элемент ④ ■ Ревизионное отверстие ⑤	ZK03414 **3.686,–**	№ заказа **евро**

Заслонки дымохода

		MG W
Заслонка дымохода DN 150 Герметично закрывающаяся заслонка дымохода с электроприводом. *Для двухкотловых установок мощностью 240 и 320 кВт.*	ZK03433 **713,–**	№ заказа **евро**
Заслонка дымохода DN 200 Герметично закрывающаяся заслонка дымохода с электроприводом. *Для двухкотловых установок мощностью 400 и 636 кВт.*	ZK03434 **774,–**	№ заказа **евро**

VITOCROSSAL 200

Принадлежности контроллеров (однокотловые установки)

Принадлежности	Варианты контроллеров			
	Vitotronic 100 тип CC1I	Vitotronic 200 тип CO1I		
Устройства дистанционного управления				MG W
Vitotrol 200A (абонент шины KM-BUS) Настройка для одного отопительного контура: ■ Заданное значение температуры помещения и режим работы ■ Режим вечеринки и экономный режим ■ Дисплей для индикации значений наружной температуры и температуры помещения, а также режимов работы ■ Датчик температуры помещения для управления по температуре помещения (только для одного отопительного контура со смесителем) Если Vitotrol 200A используется для управления по температуре помещения, то устройство должно быть размещено в **основном жилом помещении** (типовом жилом помещении).	–	Z008341 **139,–**		№ заказа **евро**
Vitotrol 300A (абонент шины KM-BUS) Настройки для одного, двух или трех отопительных контуров: ■ Заданное значение температуры помещения и пониженное заданное значение температуры помещения, температура воды в контуре ГВС, режимы работы и программа отпуска, а также режим вечеринки и экономный режим. ■ Временная программа для отопительных контуров, емкостного водонагревателя и циркуляционного насоса ГВС. ■ Дисплей с подсветкой для индикации значений наружной температуры, температуры помещения, режимов работы и текстовых сообщений. ■ Датчик температуры помещения для управления по температуре помещения (только для одного отопительного контура со смесителем) Если Vitotrol 300A используется для управления по температуре помещения, то устройство должно быть размещено в **основном жилом помещении** (типовом жилом помещении). Необходимо заказать датчик температуры помещения, № заказа 7438537, если Vitotrol 300A не может быть размещен в подходящем месте для измерения температуры помещения.	–	Z008342 **260,–**		№ заказа **евро**
Датчики				MG W
Датчик температуры помещения (NTC 10 кОм, в дополнение к Vitotrol 300A) Используется, если не удается установить Vitotrol 300A в подходящем месте для измерения температуры помещения.	–	7438537 **76,–**		№ заказа **евро**
Накладной датчик температуры (NTC 10 кОм) ■ Для измерения температуры на поверхности трубы. ■ С соединительным кабелем (длина 5,8 м) и штекером.	7426463 **72,–**			№ заказа **евро**
Погружной датчик температуры (NTC 10 кОм) ■ Для измерения температуры в погружной гильзе. ■ С соединительным кабелем (длина 5,8 м) и штекером.	7544848 **84,–**			№ заказа **евро**
Погружная гильза Длина G½ x 100 мм, с зажимной скобой.	7816035 **26,–**			№ заказа **евро**
Погружная гильза Длина G½ x 150 мм, с зажимной скобой.	7817326 **26,–**			№ заказа **евро**

5829740

Принадлежности	Варианты контроллеров		
	Vitotronic 100 тип CC1I	Vitotronic 200 тип CO1I	
Датчики			MG W
Погружная гильза из нержавеющей стали R ½, длина 200 мм. Входит в комплект поставки емкостных водонагревателей Viessmann.	7819693 **52,–**		№ заказа **евро**
Датчик температуры уходящих газов (NTC 20 кОм) ■ Для индикации и контроля предельных значений. ■ С соединительным кабелем (длина 3,5 м) и штекером.	7452531 **145,–**		№ заказа **евро**
Модуль расширения для контроллера отопительного контура			MG W
Модуль расширения для 2-го и 3-го отопительного контура Электронная плата для установки в Vitotronic Для управления двумя отопительными контурами со смесителем. ■ С подключениями для электроприводов смесителей, датчиков температуры подачи (NTC 10 кОм) и насосов отопительного контура. ■ Штекер электропривода смесителя и насоса для каждого отопительного контура.	–	7164403 **447,–**	№ заказа **евро**
Комплектующие управления отопительным контуром			MG W
Комплект привода смесителя Для одного отопительного контура со смесителем. ■ Электропривод смесителя с соединительным кабелем (длина 4,0 м) для смесителей Viessmann DN 20 - 50, R ½ - 1¼ (кроме фланцевых смесителей) и штекером. ■ Датчик температуры подающей магистрали в виде накладного датчика (NTC 10 кОм), с соединительным кабелем (длина 5,8 м) и штекером. ■ Штекер для насоса отопительного контура.	–	7441998 **349,–**	№ заказа **евро**
Электропривод смесителя для фланцевого смесителя Кабельные соединения с контроллером обеспечивает заказчик. Для смесителей Viessmann DN 40 - 100. ►См. регистр 18.			
Погружной терморегулятор Термостатный ограничитель максимальной температуры для системы внутрипольного отопления. ■ С соединительным кабелем (длина 4,2 м) и штекером. ■ С погружной гильзой R ½ x 200 мм из нержавеющей стали.	–	7151728 **188,–**	№ заказа **евро**
Накладной терморегулятор Термостатный ограничитель максимальной температуры для системы внутрипольного отопления. С соединительным кабелем (длина 4,2 м) и штекером.	–	7151729 **148,–**	№ заказа **евро**

►*Информацию о управлении дополнительными отопительными контурами и соединениях Vitotronic водогрейного котла с контроллером отопительного контура см. в регистре 18.*

Прочее			MG W
Адаптер для внешних предохранительных устройств (абонент шины KM-BUS) Для подключения 4 дополнительных предохранительных устройств (например, устройство контроля заполненности котлового блока водой, ограничители минимального и максимального давления) (Возможны макс. 2 адаптера для 7 предохранительных устройств.)	7164404 **268,–**		№ заказа **евро**

VITOCROSSAL 200

Принадлежности контроллеров (однокотловые установки)

Принадлежности	Варианты контроллеров		
	Vitotronic 100 тип CC1I	Vitotronic 200 тип CO1I	
Прочее			MG W
Вспомогательный контактор Контактор в компактном корпусе. С 4 размыкающими и 4 замыкающими контактами. С клеммной колодкой для кабеля заземления. Номинальный ток: AC1 16 A, AC3 9 A. Напряжение: 230 В/50 Гц.	7814681 **156,–**		№ заказа **евро**
Расширение функциональных возможностей			MG W
Модуль расширения EA1 Модуль расширения функциональных возможностей в корпусе для настенного монтажа. С помощью входов и выходов обеспечивается реализация до 5 функций: **1 аналоговый вход (0 - 10 В)** ■ Установка заданного значения температуры котловой воды **3 цифровых входа** ■ Внешнее переключение режима работы для отопительных контуров 1 - 3 при использовании контроллера для погодозависимой теплогенерации. ■ Внешняя блокировка с общим сигналом неисправности ■ Внешние сигналы неисправности ■ Кратковременная работа циркуляционного насоса ГВС при использовании контроллера для погодозависимой теплогенерации. **1 релейный выход (беспотенциальное реле с переключающим контактом)** ■ Управление магистральным насосом на тепловой пункт ■ Сигнализирование пониженного режима для одного отопительного контура.	7452091 **191,–**		№ заказа **евро**

Принадлежности	Варианты контроллеров			
	Vitotronic 100 тип CC1I	Vitotronic 200 тип CO1I		
Коммуникационная техника				MG Y
Vitocom 100, тип LAN1, с телекоммуникационным модулем Для дистанционного управления отопительными установками через Интернет IP-сети (LAN) с использованием DSL-маршрутизатора. Компактное устройство для настенного монтажа. ■ Для управления установкой с помощью **Vitotrol App** через сервер Vitodata. Для настройки режимов работы, заданных значений и временных программ для макс. 3 отопительных контуров одной отопительной установки. ■ Для управления установкой с помощью **Vitodata 100** для настройки режимов работы, заданных значений и временных программ во всех отопительных контурах одной отопительной установки.Комплект поставки: ■ Vitocom 100, тип LAN1, с разъемом LAN. ■ Телекоммуникационный модуль ■ Соединительные кабели для LAN и телекоммуникационного модуля.	–	Z011224 **313,–**		№ заказа **евро**

VITOCROSSAL 200

Принадлежности контроллеров (однокотловые установки)

Принадлежности	Варианты контроллеров		
	Vitotronic 100 тип CC1I	Vitotronic 200 тип CO1I	
Коммуникационная техника			MG W
Vitocom 300 Для удаленного контроля, дистанционного управления и регулировки отопительных установок через IP-сети (LAN). ■ Для управления установкой с помощью **Vitodata 100** через сервер Vitodata. Для настройки режимов работы, заданных значений, программы отпуска, временных программ и кривой отопления для всех отопительных контуров одной отопительной установки. ■ Для управления установкой с помощью **Vitodata 300** через сервер Vitodata. Для настройки режимов работы, заданных значений, программы отпуска, временных программ, кривой отопления и параметров конфигурации для всех отопительных контуров максимум 5 отопительных установок. Отслеживание изменения параметров во времени и интеграция счетчиков по шине M-BUS. Для монтажа в распределительном шкафу.			
Vitocom 300, тип LAN3 с телекоммуникационным модулем LON Связь через Интернет и IP-сеть (LAN) с использованием DSL-маршрутизатора. Для установки на DIN-рейке. В составе пакета: ■ Vitocom 300, тип LAN3 с LAN-подсоединением. ■ Телекоммуникационный модуль LON для установки в контроллер Vitotronic. ■ Соединительные кабели для LAN и телекоммуникационного модуля. ■ Корпус для настенного монтажа (2-рядный).	Z011399 **1.399,–**		№ заказа **евро** MG Y
Соединительный кабель LON для обмена данными между контроллерами ■ длина 7,0 м (возможность удлинения с использованием еще одного кабеля). ■ Со штекерами RJ 45.	7143495 **40,–**		№ заказа **евро**
Муфта LON (RJ 45) Для удлинения соединительного кабеля LON.	7143496 **25,–**		№ заказа **евро**
Соединительный штекер LON (RJ 45) Для подключения к кабелю заказчика при **прокладке на расстояния свыше 14 м.** 2 шт.	7199251 **52,–**		№ заказа **евро**
Штепсельная розетка LON (RJ 45) Для прокладки кабеля заказчика (CAT 6) под штукатуркой или в кабельном канале на **расстояния свыше 14 м** (соединение розетки LON с контроллером с помощью кабеля LON). 2 шт.	7171784 **62,–**		№ заказа **евро**
Оконечное сопротивление Для оконечной нагрузки системной шины на свободных концах должно быть установлено по одному оконечному сопротивлению. 2 шт.	7143497 **8,50**		№ заказа **евро**
Телекоммуникационный модуль LON Электронная плата для установки в контроллер для обмена данными в LON.	7172173 **246,–**		№ заказа **евро**

► *Информацию о коммуникационной технике см. в регистре 18 и в инструкции по проектированию коммуникационных систем.*

5829740

Принадлежности	Варианты контроллеров			
	Vitotronic 100 тип CC1I	Vitotronic 300 тип CM1I		
Устройства дистанционного управления				MG W
Vitotrol 200A (абонент шины KM-BUS) Настройка для одного отопительного контура: ■ Заданное значение температуры помещения и режим работы ■ Режим вечеринки и экономный режим ■ Дисплей для индикации значений наружной температуры и температуры помещения, а также режимов работы ■ Датчик температуры помещения для управления по температуре помещения (только для одного отопительного контура со смесителем) Если Vitotrol 200A используется для управления по температуре помещения, то устройство должно быть размещено в **основном жилом помещении** (типовом жилом помещении).	–	Z008341 **139,–**		№ заказа **евро**
Vitotrol 300A (абонент шины KM-BUS) Настройки для одного, двух или трех отопительных контуров: ■ Заданное значение температуры помещения и пониженное заданное значение температуры помещения, температура воды в контуре ГВС, режимы работы и программа отпуска, а также режим вечеринки и экономный режим. ■ Временная программа для отопительных контуров, емкостного водонагревателя и циркуляционного насоса ГВС. ■ Дисплей с подсветкой для индикации значений наружной температуры, температуры помещения, режимов работы и текстовых сообщений. ■ Датчик температуры помещения для управления по температуре помещения (только для одного отопительного контура со смесителем) Если Vitotrol 300A используется для управления по температуре помещения, то устройство должно быть размещено в **основном жилом помещении** (типовом жилом помещении). Необходимо заказать датчик температуры помещения, № заказа 7438537, если Vitotrol 300A не может быть размещен в подходящем месте для измерения температуры помещения.	–	Z008342 **260,–**		№ заказа **евро**
Датчики				MG W
Датчик температуры помещения (NTC 10 кОм, в дополнение к Vitotrol 300A) Используется, если не удается установить Vitotrol 300A в подходящем месте для измерения температуры помещения.	–	7438537 **76,–**		№ заказа **евро**
Накладной датчик температуры (NTC 10 кОм) ■ Для измерения температуры теплоносителя. ■ С соединительным кабелем (длина 5,8 м) и штекером.	7426463 **72,–**			№ заказа **евро**
Погружной датчик температуры (NTC 10 кОм) ■ Для измерения температуры в погружной гильзе. ■ С соединительным кабелем (длина 5,8 м) и штекером.	7544848 **84,–**			№ заказа **евро**
Погружная гильза Длина G1/2 x 100 мм, с зажимной скобой.	7816035 **26,–**			№ заказа **евро**
Погружная гильза Длина G1/2 x 150 мм, с зажимной скобой.	7817326 **26,–**			№ заказа **евро**

VITOCROSSAL 200

Принадлежности контроллеров (многокотловые установки)

Принадлежности	Варианты контроллеров			
	Vitotronic 100 тип CC1I	Vitotronic 300 тип CM1I		
Датчики				MG W
Датчик температуры уходящих газов (NTC 20 кОм) ■ Для индикации и контроля предельных значений. ■ С соединительным кабелем (длина 3,5 м) и штекером.	7452531 **145,–**	**–**		№ заказа **евро**
Модуль расширения для контроллера отопительного контура				MG W
Модуль расширения для 2-го и 3-го отопительного контура Электронная плата для установки в Vitotronic Для управления двумя отопительными контурами со смесителем. ■ С подключениями для электроприводов смесителей, датчиков температуры подачи (NTC 10 кОм) и насосов отопительного контура. ■ Штекер электропривода смесителя и насоса для каждого отопительного контура.	**–**	комплект поставки		№ заказа **евро**
Комплектующие управления отопительным контуром				MG W
Комплект привода смесителя Для одного отопительного контура со смесителем. ■ Электропривод смесителя с соединительным кабелем (длина 4,0 м) для смесителей Viessmann DN 20 - 50, R ½ - 1¼ (кроме фланцевых смесителей) и штекером. ■ Датчик температуры подающей магистрали в виде накладного датчика (NTC 10 кОм), с соединительным кабелем (длина 5,8 м) и штекером. ■ Штекер для насоса отопительного контура.	**–**	7441998 **349,–**		№ заказа **евро**
Электропривод смесителя для фланцевого смесителя Кабельные соединения с контроллером обеспечивает заказчик. Для смесителей Viessmann DN 40 - 100. ►См. регистр 18.				
Погружной терморегулятор Термостатный ограничитель максимальной температуры для системы внутрипольного отопления. ■ С соединительным кабелем (длина 4,2 м) и штекером. ■ С погружной гильзой R ½ x 200 мм из нержавеющей стали.	**–**	7151728 **188,–**		№ заказа **евро**
Накладной терморегулятор Термостатный ограничитель максимальной температуры для системы внутрипольного отопления. С соединительным кабелем (длина 4,2 м) и штекером.	**–**	7151729 **148,–**		№ заказа **евро**

5829740

Принадлежности	Варианты контроллеров			
	Vitotronic 100 тип CC1I	Vitotronic 300 тип CM1I		
Прочее				MG W
Адаптер для внешних предохранительных устройств (абонент шины KM-BUS) Для подключения 4 дополнительных предохранительных устройств (например, устройство контроля заполненности котлового блока водой, ограничители минимального и максимального давления) (Возможны макс. 2 адаптера для 7 предохранительных устройств.)	7164404 **268,–**	**–**		№ заказа **евро**
Вспомогательный контактор Контактор в компактном корпусе. С 4 размыкающими и 4 замыкающими контактами. С клеммной колодкой для кабеля заземления. Номинальный ток: AC1 16 A, AC3 9 A. Напряжение: 230 В/50 Гц.	7814681 **156,–**			№ заказа **евро**
Комплект для монтажа в шкафу управления Для установки панели управления Vitotronic в дверь шкафа управления, при монтаже контроллера Vitotronic в шкафу управления. ■ Монтажная рама для установки панели управления в переднюю дверь шкафа управления. ■ Заглушка для установки в контроллер. ■ Соединительный кабель (длина 5 м). ■ Угловой штекер для соединительного кабеля.	**–**	7452236 **112,–**		№ заказа **евро**
Расширение функциональных возможностей				MG W
Модуль расширения EA1 Модуль расширения функциональных возможностей в корпусе для настенного монтажа. С помощью входов и выходов обеспечивается реализация до 5 функций: **1 аналоговый вход (0 - 10 В)** ■ Установка заданного значения температуры котловой воды **3 цифровых входа** ■ Внешнее переключение режима работы для отопительных контуров 1 - 3 при использовании контроллера для погодозависимой теплогенерации. ■ Внешняя блокировка с общим сигналом неисправности ■ Внешние сигналы неисправности ■ Кратковременная работа циркуляционного насоса ГВС при использовании контроллера для погодозависимой теплогенерации. **1 релейный выход (беспотенциальное реле с переключающим контактом)** ■ Управление магистральным насосом на тепловой пункт ■ Сигнализирование пониженного режима для одного отопительного контура.	**–**	7452091 **191,–**		№ заказа **евро**

Принадлежности	Варианты контроллеров		
	Vitotronic 100 тип CC1I	Vitotronic 300 тип CM1I	
Коммуникационная техника			MG W
Vitocom 300 Для удаленного контроля, дистанционного управления и регулировки отопительных установок через IP-сети (LAN). ■ Для управления установкой с помощью **Vitodata 100** через сервер Vitodata. Для настройки режимов работы, заданных значений, программы отпуска, временных программ и кривой отопления для всех отопительных контуров одной отопительной установки. ■ Для управления установкой с помощью **Vitodata 300** через сервер Vitodata. Для настройки режимов работы, заданных значений, программы отпуска, временных программ, кривой отопления и параметров конфигурации для всех отопительных контуров максимум 5 отопительных установок. Отслеживание изменения параметров во времени и интеграция счетчиков по шине M-BUS. Для монтажа в распределительном шкафу.			
Vitocom 300, тип LAN3 Связь через Интернет и IP-сеть (LAN) с использованием DSL-маршрутизатора. Для установки на DIN-рейке. В составе пакета: ■ Vitocom 300, тип LAN3 с LAN-подсоединением. ■ Соединительные кабели для LAN и телекоммуникационного модуля. ■ Корпус для настенного монтажа (2-рядный)	Z011555 **1.153,–**		№ заказа **евро** MG Y
Соединительный кабель LON для обмена данными между контроллерами ■ Длина 7,0 м. ■ Со штекерами RJ 45.	7143495 **40,–**		№ заказа **евро**
Муфта LON (RJ 45) Для удлинения соединительного кабеля LON.	7143496 **25,–**		№ заказа **евро**
Соединительный штекер LON (RJ 45) Для подключения к кабелю заказчика при **прокладке на расстояния свыше 14 м.** 2 шт.	7199251 **52,–**		№ заказа **евро**
Штепсельная розетка LON (RJ 45) Для прокладки кабеля заказчика (CAT 6) под штукатуркой или в кабельном канале на **расстояния свыше 14 м** (соединение розетки LON с контроллером с помощью кабеля LON). 2 шт.	7171784 **62,–**		№ заказа **евро**
Оконечное сопротивление (2 шт.) Для оконечной нагрузки системной шины на свободных концах должно быть установлено по одному оконечному сопротивлению **Входит в комплект поставки.**			

► *Информацию о коммуникационной технике см. в регистре 18 и в инструкции по проектированию коммуникационных систем.*

5829740

Система удаления продуктов сгорания
для режима эксплуатации с забором воздуха для горения из помещения установки

MG W

Для прохода через шахты дымохода или каналы с продольной вентиляцией, удовлетворяющие следующим требованиям:
- Огнестойкость 90 минут (F90/L90).

Для **режима эксплуатации с забором воздуха для горения из помещения установки** необходима труба дымохода для соединения конденсационного котла и шахты, а также для прохода через шахту (вид B_{23}).
Для подключения к водогрейному котлу необходимо дополнительно заказать присоединительный элемент котла.

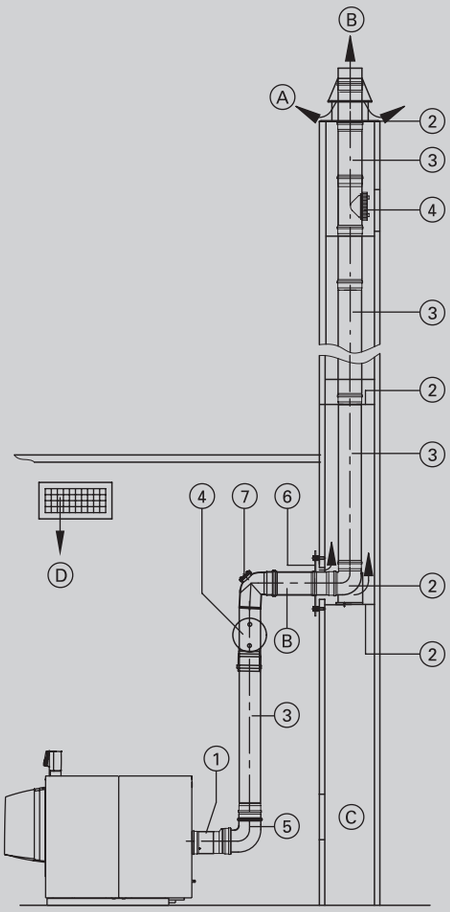

A Вентиляция шахты
B Уходящие газы
C Ревизионное отверстие
D Приточный воздух/отверстие приточного воздуха

Модульный размер	125	150	200	Ø мм
① **Присоединительный элемент котла** Ø 150 мм на Ø 150 мм	–	7194891 **62,–**	–	№ заказа **евро**
Присоединительный элемент котла Ø 200 мм на Ø 200 мм	–		7196047 **203,–**	№ заказа **евро**
Переходный элемент Ø 150 мм на Ø 125 мм	7516987 **92,–**			№ заказа **евро**
Переходный элемент Ø 200 мм на Ø 150 мм	–	7173365 **181,–**		№ заказа **евро**
или				
Переходный элемент Ø 150 мм на Ø 200 мм	–	7151838 **199,–**		№ заказа **евро**
② **Базовый комплект шахты дымохода** (полипропилен, жесткая конструкция) ■ Опорное колено ■ Опорная шина ■ Крышка шахты ■ Распорка (3 шт.)	7180236 **532,–**	7180237 **594,–**	7180258 **878,–**	№ заказа **евро**
Распорка (3 шт.)	7167172 **44,–**	7167173 **44,–**	7339810 **134,–**	№ заказа **евро**
③ **Труба** Длина 2 м (2 шт. по 2 м = 4 м)	7516574 **242,–**	7516575 **335,–**	–	№ заказа **евро**
Труба Длина 2 м	7516577 **131,–**	7516578 **167,–**	7339803 **254,–**	№ заказа **евро**
Труба Длина 1 м	7516580 **80,–**	7516581 **104,–**	7339802 **170,–**	№ заказа **евро**
Труба Длина 0,5 м	7516583 **52,–**	7516584 **70,–**	7339801 **132,–**	№ заказа **евро**
④ **Ревизионный элемент,** прямой	7516589 **149,–**	7516590 **266,–**	7339808 **293,–**	№ заказа **евро**
⑤ **Колено** 87°	7516592 **56,–**	7516593 **81,–**	7339807 **294,–**	№ заказа **евро**
Колено 45° (2 шт.)	7516595 **104,–**	7516596 **144,–**	7339806 **461,–**	№ заказа **евро**
⑥ **Вентиляционная диафрагма**	7516598 **132,–**	7516599 **170,–**	7339811 **202,–**	№ заказа **евро**
Колено 30° (2 шт.)	7516611 **98,–**	7516612 **131,–**	7339805 **444,–**	№ заказа **евро**
Колено 15° (2 шт.)	7516614 **98,–**	7516615 **131,–**	7339804 **444,–**	№ заказа **евро**
⑦ **Ревизионное колено, 87°**	7149966 **199,–**	7149967 **249,–**	7339809 **420,–**	№ заказа **евро**

Система удаления продуктов сгорания

для Vitocrossal 200, мощность 29 - 311 кВт
из пластика (полипропилен)

Система удаления продуктов сгорания
для режима эксплуатации с забором воздуха для горения из помещения установки

22.1

Указание!
К дымовым трубам, используемым для подачи воздуха/отвода продуктов сгорания, или к влагостойким дымовым трубам подключение котлов допускается в том случае, если изготовителем дымовой трубы предоставлен сертификат соответствия при указанных параметрах уходящих газов с учетом местных особенностей (например, температура обратной магистрали отопительного контура, исполнение соединительного элемента и т.п.).

Использование труб дымоходов, указанных в прайс-листе регистра 8, **не** допускается.
Для режима работы с забором воздуха для горения **извне** при параллельной прокладке труб отвода уходящих газов и приточного воздуха для линии приточного воздуха используются те же элементы, что и для линии уходящих газов.

Макс. общая длина дымохода до присоединительного элемента котла

Vitocrossal 200							
Номинальная тепловая мощность	87	115	142	186	246	311	кВт
Макс. общая длина							
■ Модульный размер 125	30	20	10	—	—	—	м
■ Модульный размер 150	—	30	30	30	10	—	м
■ Модульный размер 200	—	—	—	—	30	30	м

Учтены: Длина соединительного элемента 2 м, 3 колена 87° (включая опорное колено) и Ø соединительного элемента равен модульному размеру дымохода.

5829742

Система удаления продуктов сгорания
для режима эксплуатации с забором воздуха для горения из помещения установки

MG W

Для вертикального прохода через крышу при установке водогрейного котла в чердачном помещении.

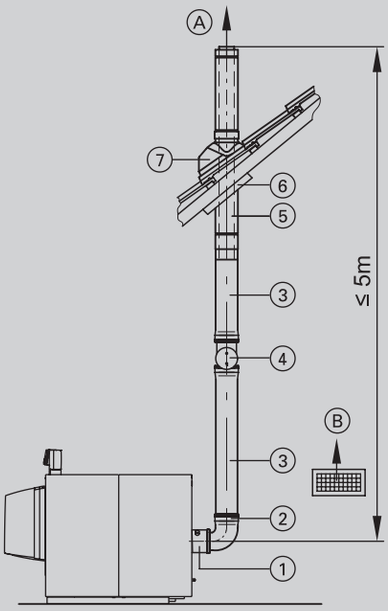

A уходящие газы
B приточный воздух/отверстие приточного воздуха

	Модульный размер	150	200	Ø мм
1	**Присоединительный элемент котла** Ø 150 мм на Ø 150 мм	7194891 **62,–**	**–**	№ заказа **евро**
	Присоединительный элемент котла Ø 200 мм на Ø 200 мм	**–**	7196047 **203,–**	№ заказа **евро**
	Переходник Ø 200 мм на Ø 150 мм	**–**	7173365 **181,–**	№ заказа **евро**
2	**Колено** 87°	7516593 **81,–**	7339807 **294,–**	№ заказа **евро**
	Колено 45° (2 шт.)	7516596 **144,–**	7339806 **461,–**	№ заказа **евро**
3	**Труба** Длина 1 м	7516581 **104,–**	7339802 **170,–**	№ заказа **евро**
	Труба Длина 0,5 м	7516584 **70,–**	7339801 **132,–**	№ заказа **евро**
4	**Ревизионный элемент,** прямой	7516590 **266,–**	7339808 **293,–**	№ заказа **евро**
5	**Проход через кровлю** Цвет черный, с крепежным хомутом.	7438624 **404,–**	7438625 **589,–**	№ заказа **евро**
6	**Универсальные защитные диафрагмы** Цвет черный.	7439111 **68,–**	7439112 **68,–**	№ заказа **евро**
7	**Универсальная голландская черепица** Для черепичных, плоскочерепичных, шиферных и прочих кровель. Цвет **черный.**	7452501 **118,–**	7452503 **219,–**	№ заказа **евро**
	Универсальная голландская черепица Для черепичных, плоскочерепичных, шиферных и прочих кровель. цвет **черепично-красный.**	7452502 **118,–**	**–**	№ заказа **евро**
	или **Манжета плоской крыши**	7426529 **92,–**	7439109 **225,–**	№ заказа **евро**
	Ветрозащитный элемент для приточного воздуха	7373402 **38,–**	**–**	№ заказа **евро**
	Дождевой колпак	7435859 **82,–**	**–**	№ заказа **евро**

Указание!
К дымовым трубам, используемым для подачи воздуха/отвода продуктов сгорания, или к влагостойким дымовым трубам подключение котлов допускается в том случае, если изготовителем дымовой трубы предоставлен сертификат соответствия при указанных параметрах уходящих газов с учетом местных особенностей (например, температура обратной магистрали отопительного контура, исполнение соединительного элемента и т.п.).

Использование труб дымоходов, указанных в прайс-листе регистра 8, **не** допускается.
Для режима работы с забором воздуха для горения **извне** при параллельной прокладке труб отвода уходящих газов и приточного воздуха для линии приточного воздуха используются те же элементы, что и для линии уходящих газов.

Система удаления продуктов сгорания

для Vitocrossal 200, мощность 29 - 311 кВт
из пластика (полипропилен)

22.1

Система подачи воздуха для режима эксплуатации с забором воздуха для горения извне и параллельной подачи приточного воздуха и отвода уходящих газов Модульный размер Ø 150 мм и 200 мм			
Системные трубопроводы	**150**	**200**	**MG W**
Труба Длина 2 м (2 шт. по 2 м = 4 м)	7516575 **335,–**	**–**	№ заказа **евро**
Труба Длина 2 м	7516578 **167,–**	7339803 **254,–**	№ заказа **евро**
Труба Длина 1 м	7516581 **104,–**	7339802 **170,–**	№ заказа **евро**
Труба Длина 0,5 м	7516584 **70,–**	7339801 **132,–**	№ заказа **евро**
Колено 87°	7516593 **81,–**	7339807 **294,–**	№ заказа **евро**
Колено 45° (2 шт.)	7516596 **144,–**	7339806 **461,–**	№ заказа **евро**
Колено 30° (2 шт.)	7516612 **131,–**	7339805 **444,–**	№ заказа **евро**
Колено 15° (2 шт.)	7516615 **131,–**	7339804 **444,–**	№ заказа **евро**
Ревизионный элемент, прямой	7516590 **266,–**	7339808 **293,–**	№ заказа **евро**
Крепежный хомут с уплотнительной лентой (1 шт.)	7338257 **26,–**	**–**	№ заказа **евро**
Вентиляционная диафрагма	7516599 **170,–**	7339811 **202,–**	№ заказа **евро**

5829742

Vitocrossal 200

Тип CM2

Конденсационный котел для работы на природном и сжиженном газе

С цилиндрической горелкой MatriX для режима работы с забором воздуха для горения извне или из помещения установки

Макс. допустимая рабочая температура 95 °C
Макс. допустимая температура срабатывания защитного ограничителя температуры 110 ºC

Допустимое рабочее давление 6 бар (0,6 МПа)

- Нормативный КПД: до 98 % (H_s)/109 % (H_i).
- Высокая эксплуатационная надежность и длительный срок службы достигаются благодаря использованию коррозионностойких теплообменных поверхностей Inox-Crossal из специальной нержавеющей стали.
- Теплообменные поверхности Inox-Crossal обеспечивают высокоэффективную теплопередачу и высокую скорость процесса конденсации.
- Гладкие самоочищающиеся теплообменные поверхности из нержавеющей стали.
- Минимальный уровень выбросов вредных веществ при сжигании благодаря низкой теплонапряженности камеры сгорания и проходной конструкции камеры сгорания.
- Цилиндрическая горелка MatriX обеспечивает особо малошумный и экологичный режим работы в диапазоне модуляции от 20 до 100 %.
- Режим эксплуатации по выбору с отбором воздуха для горения извне или из помещения установки.
- Гидравлические подключения монтируются сверху.
- Простой в эксплуатации контроллер Vitotronic с индикацией текста и графики

5695834 5/2018

Отопительная установка	Контроллер
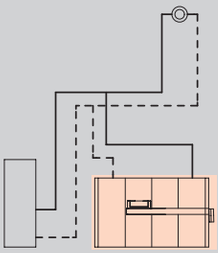 ■ Однокотловая установка для работы с постоянной температурой котловой воды	**Vitotronic 100** **Тип CC1E, для режима с постоянной температурой подачи** ■ Контроллер котлового контура ■ Регулирование температуры емкостного водонагревателя ■ с кокпитом энергии При использовании однокотловых установок необходимо отдельно заказать датчик температуры емкостного водонагревателя: **Погружной датчик температуры (NTC 10 кОм)** № заказа 7544848 **84,– евро MG W**
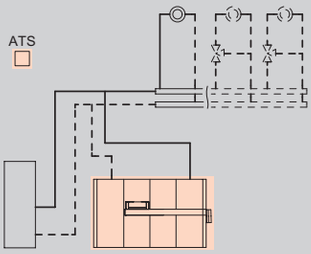 ■ Однокотловая установка для режима эксплуатации с переменной температурой теплоносителя ■ Однокотловая установка и 1 или 2 отопительных контура со смесителем	**Vitotronic 200** **Тип CO1E, для режима погодозависимой теплогенерации** **Для управления макс. двумя отопительными контурами со смесителем.** ■ Контроллер погодозависимого управления котловым и отопительными контурами ■ Таймер для суточной и недельной программы работы ■ Для двухступенчатой или модулируемой горелки ■ Раздельная настройка временных программ, кривых отопления, заданных значений температуры и режимов работы ■ Регулировка температуры воды по датчику температуры емкостного водонагревателя ■ Интегрированная система диагностики , кокпит энергии и другие функции ■ Возможность обмена данными через шину LON Для отопительных контуров со смесителем необходим модуль расширения для 2-го и 3-го отопительного контура (электронная плата для установки в контроллер) **Модуль расширения для 2-го и 3-го отопительного контура** № заказа 7164403 **447,– евро MG W** Для каждого **отопительного контура со смесителем** требуется модуль расширения. **Комплект привода смесителя** № заказа 7441998 **349,– евро MG W** Для информационного обмена необходим телекоммуникационный модуль LON **Телекоммуникационный модуль LON с соединительным кабелем** № заказа Z003394 **286,– евро MG W**

Комплект поставки:

- Котловой блок с теплоизоляцией
- Контроллер котлового контура
- Цилиндрическая горелка MatriX
- Патрубок для подключения предохранительных устройств

Указание!

- Макс. температура срабатывания защитного ограничителя температуры составляет 110 °C.
- Допустимая максимальная температура подачи примерно на 15 K (кельвинов) ниже температуры срабатывания защитного ограничителя температуры.
- Условия эксплуатации приведены в техническом паспорте.
- Указания по проектированию гидравлической обвязки см. в инструкции по проектированию.

Варианты горелок Топливо Тип забора воздуха	Номинальная тепловая мощность (кВт) при температуре теплоносителя 50/30 °C или 80/60 °C 400 370	500 460	620 575		MG W
Цилиндрическая горелка MatriX Природный газ E (H) Сжиженный газ P с забором воздуха для горения из помещения установки	CM20494 **23.189,–**	CM20495 **25.716,–**	CM20496 **30.373,–**		№ заказа **евро**
Цилиндрическая горелка MatriX Природный газ E (H) Сжиженный газ P с забором воздуха для горения из помещения установки	CM20497 **23.967,–**	CM20498 **26.494,–**	CM20499 **31.151,–**		№ заказа **евро**

Технические данные					
Длина	2230	2385	2525		мм
Ширина	1245	1245	1295		мм
Высота	1480	1510	1580		мм
Масса	597	687	758		кг
Патрубок уходящих газов	250	250	250		Ø мм
Напор (Па)	70	70	70		Па
Напор (мбар)	0,7	0,7	0,7		мбар

Указание!
Под напором понимается остаточный напор на патрубке подключения дымохода.
Динамическое давление газа горелки составляет 20 мбар.
В режиме эксплуатации с отбором воздуха для горения извне остаточный напор на патрубке подключения дымохода снижается на величину сопротивления в приточном воздуховоде.

Отопительная установка	Контроллер

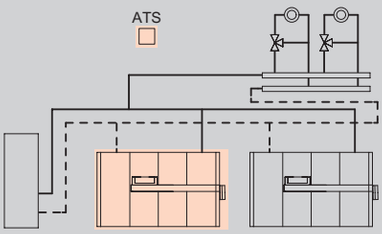

■ Макс. 8 водогрейных котлов

Vitotronic 300
Тип CM1E, для режима погодозависимой теплогенерации

Vitocrossal 200 с базовым оснащением для многокотловых установок

Интегрированная функция управления каскадом до 8 котлов управление максимум 2-мя отопительными контурами со смесителем

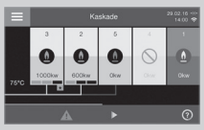

- Раздельная настройка временных программ, кривых отопления, заданных значений температуры и режимов работы
- Регулировка температуры воды по датчику температуры емкостного водонагревателя
- Возможность информационного обмена через шину LON (телекоммуникационный модуль LON встроен в Vitotronic 300
- Интегрированная система диагностики, кокпит энергии и другие функции

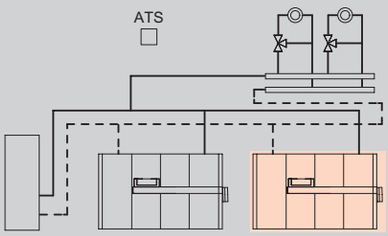

■ Макс. 8 водогрейных котлов

Vitotronic 100
Тип CC1E, для режима погодозависимой теплогенерации

В сочетании с Vitotronic 300 многокотловой установки

- Для второго и последующих **котлов многокотловой установки**
- Цифровой контроллер котлового контура
- Для двухступенчатой или модулируемой горелки
- Возможность информационного обмена через шину LON
- с кокпитом энергии

Телекоммуникационный модуль LON следует заказывать вместе с водогрейным котлом.
Телекоммуникационный модуль LON с соединительным кабелем
№ заказа Z003394 **286,– евро MG W**

Комплект поставки:

- Котловой блок с теплоизоляцией
- Контроллер котлового контура
- Цилиндрическая горелка MatriX
- Патрубок для подключения предохранительных устройств

Указание!
- Макс. температура срабатывания защитного ограничителя температуры составляет 110 °C.
- Допустимая максимальная температура подачи примерно на 15 K (кельвинов) ниже температуры срабатывания защитного ограничителя температуры.
- Условия эксплуатации приведены в техническом паспорте.
- Указания по проектированию гидравлической обвязки см. в инструкции по проектированию.

Варианты горелок Топливо Тип забора воздуха	Номинальная тепловая мощность (кВт) при температуре теплоносителя 50/30 °C или 80/60 °C 400 370	500 460	620 575		MG W
Цилиндрическая горелка MatriX Природный газ E (H) Сжиженный газ P с забором воздуха для горения из помещения установки	CM20500 **25.941,–**	CM20501 **28.468,–**	CM20502 **33.125,–**		№ заказа **евро**
Цилиндрическая горелка MatriX Природный газ E (H) Сжиженный газ P с забором воздуха для горения из помещения установки	CM20494 **23.189,–**	CM20495 **25.716,–**	CM20496 **30.373,–**		№ заказа **евро**

Технические данные					
Длина	2230	2385	2525		мм
Ширина	1245	1245	1295		мм
Высота	1480	1510	1580		мм
Масса	597	687	758		кг
Патрубок уходящих газов	250	250	250		Ø мм
Напор (Па)	70	70	70		Па
Напор (мбар)	0,7	0,7	0,7		мбар

Указание!
Под напором понимается остаточный напор на патрубке подключения дымохода.
Динамическое давление газа горелки составляет 20 мбар.
В режиме эксплуатации с отбором воздуха для горения извне остаточный напор на патрубке подключения дымохода снижается на величину сопротивления в приточном воздуховоде.

Принадлежности

Горелка Номинальная тепловая мощность (кВт) при температуре теплоносителя 50/30 °C	400	500	620	MG W
Комплект принадлежностей для забора воздуха извне CM2 400 - 600 кВт с отбором воздуха для горения извне:	7508431 **340,–**			№ заказа **евро**

Водогрейный котел Номинальная тепловая мощность водогрейного котла (кВт)	400	500	620	MG W
Звукопоглощающие регулируемые опоры (4 шт.)	7205721 **50,–**			№ заказа **евро**
Звукопоглощающие подкладки котла (1 комплект)	7196314 **315,–**	7196315 **356,–**		№ заказа **евро**
Ограничитель минимального давления, 0 - 6 бар *Необходим для каждого водогрейного котла в качестве замены устройства контроля заполненности котлового блока водой.* 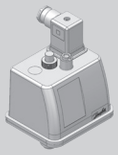	7438030 **300,–**			№ заказа **евро**
Ограничитель максимального давления, 0 - 6 бар *Необходим для каждого водогрейного котла. В установках без сепаратора паровой/жидкой фазы для каждого водогрейного котла дополнительно необходим второй ограничитель максимального давления.* 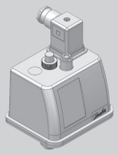	7438025 **425,–**			№ заказа **евро**
Арматурный стержень с манометром Для монтажа одного ограничителя максимального давления и одного ограничителя минимального давления (2 свободных патрубка). *Для установок с сепаратором паровой/жидкой фазы.*	7188380 **297,–**			№ заказа **евро**
Арматурный стержень с манометром Для монтажа двух ограничителей максимального давления и одного ограничителя минимального давления (3 свободных патрубка). *Для установок без сепаратора паровой/жидкой фазы.* *Сепаратор паровой/жидкой фазы не требуется, если дополнительно встраиваются защитный ограничитель температуры и защитный ограничитель давления (ограничитель максимального давления).*	7425839 **317,–**			№ заказа **евро**

Указание!
Vitocrossal 200 уже оснащен вторым электронным защитным ограничителем температуры. Поэтому для установок без сепаратора паровой/жидкой фазы дополнительного защитного ограничителя температуры не требуется.

Установки нейтрализации конденсата Номинальная тепловая мощность водогрейного котла (кВт)	400	500	620	MG W
Устройство нейтрализации конденсата ■ Для конденсационных котлов мощностью 50 - 500 кВт ■ Гранулированный наполнитель (8 кг)	7441823 **290,–**		**–**	№ заказа **евро**
Устройство нейтрализации конденсата ■ Для конденсационных котлов мощностью 500 - 1500 кВт ■ Гранулированный наполнитель (25 кг)	**–**		7437829 **820,–**	№ заказа **евро**
Реле сигнализации переполнения 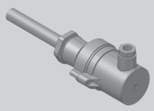	7453157 **244,–**			№ заказа **евро**
Блок задержки аварийного отключения (с возможностью настройки)	7514684 **555,–**			№ заказа **евро**

5695834

Принадлежности

Установки нейтрализации конденсата

Номинальная тепловая мощность водогрейного котла (кВт)	400	500	620	MG W
Устройство подъема конденсата SI1800 Автоматическая установка для подъема конденсата с макс. высотой подъема 5 м вод. столба ■ Центробежный насос 230 В / 70 Вт ■ Сборный резервуар объемом 2 л ■ Напорный шланг 5 м ■ Обратный клапан ■ Аварийный контакт: переключающий контакт (без потенциала) 250 В/4 А (омическая нагрузка).	ZK02486 **200,–**			№ заказа **евро**

Прочее

Номинальная тепловая мощность водогрейного котла (кВт)	400	500	620	
Коробка для сервисной документации ■ Коробка для хранения папки сервисной документации ■ Для крепления на теплогенераторе или на стене ■ Цвет серебристый	7334502 **8,90**			№ заказа **евро** MG N
Вспомогательный контактор Контактор в компактном корпусе ■ 4 размыкающих и 4 замыкающих контакта ■ Клеммные колодки для кабеля заземления Номинальный ток: AC1 16 A, AC3 9 A. Напряжение катушки: 230 В/50 Гц	7814681 **156,–**			№ заказа **евро** MG W

Смеситель

Номинальная тепловая мощность водогрейного котла (кВт)	400	500	620	
Смесители отопительных контуров и специальные смесители для систем внутрипольного отопления ►*Информацию об исполнениях, № заказа и ценах см. в регистре 18.5.*				

Водогрейный котел

Ном. тепловая мощность (кВт)	400	500	620	MG W
Мембранный предохранительный клапан Давление срабатывания **3 бар**	G 1½ G 2 7501952 **332,–**			Подклю- чение Отвод № заказа **евро**
Мембранный предохранительный клапан Давление срабатывания **4 бар**	G 1½ G 2 7437805 **354,–**			Соедине- ние Отвод № заказа **евро**
Мембранный предохранительный клапан Давление срабатывания **6 бар**	G 1½ G 2 7437803 **354,–**			Соедине- ние Отвод № заказа **евро**

5695834

Принадлежности

Водогрейный котел

22.1

		MG W
Комплект гидравлической обвязки для двухкотловой установки Для двухкотловых установок мощностью 800, 1000 и 1240 кВт. Номинальный диаметр DN 100/120 ■ Коллекторы подающей и обратной магистралей ①. ■ Дроссельные заслонки с электроприводом, с кабелем и штекером (2 шт.) ②. ■ Контрфланцы с уплотнениями ③.	ZK01959 **3.663,–**	№ заказа **евро**

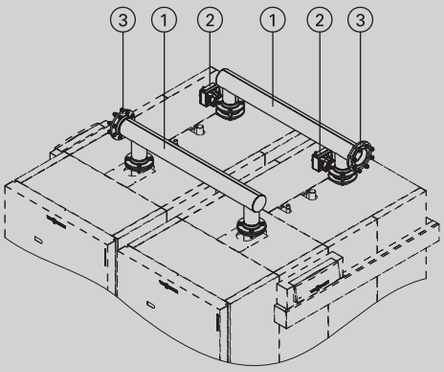

Удаление продуктов сгорания

		MG W
Для двухкотловых установок мощностью 800 кВт. **Коллектор продуктов сгорания для двухкотловой установки, из нержавеющей стали** Номинальный диаметр DN 250/300 ■ Присоединительное колено котла ① с ревизионным отверстием. ■ Герметично закрывающаяся заслонка дымохода ② с электроприводом. ■ Коллектор уходящих газов с конденсатоотводчиком ③. ■ Компенсационный удлиняющий элемент ④. ■ Крышка ревизионного отверстия ⑤. ■ Удлиняющий элемент ⑥.	ZK00765 **5.056,–**	№ заказа **евро**

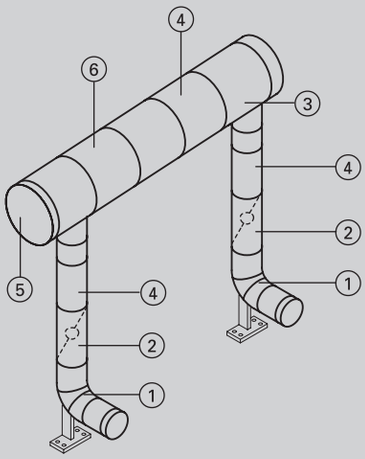

Для двухкотловых установок мощностью 1000 кВт. **Коллектор продуктов сгорания для двухкотловой установки, из нержавеющей стали** Номинальный диаметр DN 250/350 ■ Присоединительное колено котла ① с ревизионным отверстием. ■ Герметично закрывающаяся заслонка дымохода ② с электроприводом. ■ Коллектор уходящих газов с конденсатоотводчиком ③. ■ Компенсационный удлиняющий элемент ④. ■ Крышка ревизионного отверстия ⑤. ■ Удлиняющий элемент ⑥.	ZK00766 **5.247,–**	№ заказа **евро**

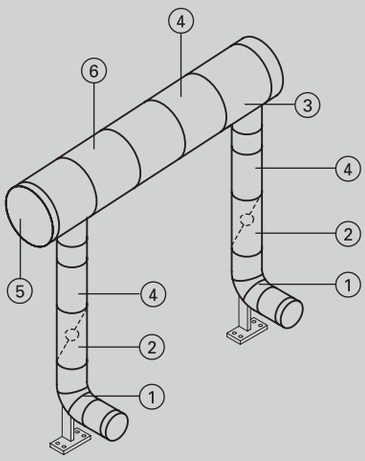

5695834

Принадлежности

Трубы системы

		MG W
Для двухкотловых установок мощностью 1240 кВт. **Коллектор продуктов сгорания для двухкотловой установки, из нержавеющей стали** Номинальный диаметр DN 250/400 ■ Присоединительное колено котла ① с ревизионным отверстием. ■ Герметично закрывающаяся заслонка дымохода ② с электроприводом. ■ Коллектор уходящих газов с конденсатоотводчиком ③. ■ Компенсационный удлиняющий элемент ④. ■ Крышка ревизионного отверстия ⑤. ■ Удлиняющий элемент ⑥.	ZK00767 **5.407,–**	№ заказа **евро**
Заслонка уходящих газов ■ Герметично закрывающаяся заслонка дымохода с электроприводом, DN 250 ■ С возвратной пружиной ■ С соединительным кабелем для контроллеров Vitotronic	ZK02500 **1.169,–**	№ заказа **евро**

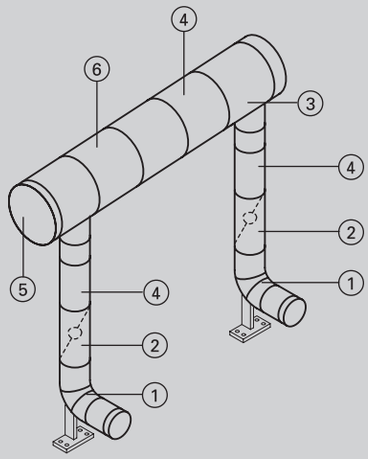

Указание для каскадного дымохода
- При использовании коллектора уходящих газов, обустраиваемого заказчиком, **необходимо** одновременно заказать заслонку дымохода, № для заказа ZK02500.
- В коллекторах уходящих газов Viessmann, используемых для двухкотловых установок, заслонка дымохода входит в комплект поставки.

5695834

Принадлежности контроллеров (однокотловые установки)

Принадлежности	Варианты контроллеров			
	Vitotronic 100 тип CC1E	Vitotronic 200 тип CO1E		
Устройства дистанционного управления				MG W
Vitotrol 200A (абонент шины KM-BUS) Настройка для одного отопительного контура: ■ Заданное значение температуры помещения и режим работы ■ Режим вечеринки и экономный режим ■ Дисплей для индикации значений наружной температуры и температуры помещения, а также режимов работы ■ Датчик температуры помещения для управления по температуре помещения (только для одного отопительного контура со смесителем) Если Vitotrol 200A используется для управления по температуре помещения, то устройство должно быть размещено в **основном жилом помещении** (типовом жилом помещении).	–	Z008341 **139,–**		№ заказа **евро**
Vitotrol 300A (абонент шины KM-BUS) Настройки для одного, двух или трех отопительных контуров: ■ Заданное значение температуры помещения и пониженное заданное значение температуры помещения, температура воды в контуре ГВС, режимы работы и программа отпуска, а также режим вечеринки и экономный режим. ■ Временная программа для отопительных контуров, емкостного водонагревателя и циркуляционного насоса ГВС. ■ Дисплей с подсветкой для индикации значений наружной температуры, температуры помещения, режимов работы и текстовых сообщений. ■ Датчик температуры помещения для управления по температуре помещения (только для одного отопительного контура со смесителем) Если Vitotrol 300A используется для управления по температуре помещения, то устройство должно быть размещено в **основном жилом помещении** (типовом жилом помещении). Необходимо заказать датчик температуры помещения, № заказа 7438537, если Vitotrol 300A не может быть размещен в подходящем месте для измерения температуры помещения.	–	Z008342 **260,–**		№ заказа **евро**
Датчики				MG W
Датчик температуры помещения (NTC 10 кОм, в дополнение к Vitotrol 300A) Используется, если не удается установить Vitotrol 300A в подходящем месте для измерения температуры помещения.	–	7438537 **76,–**		№ заказа **евро**
Накладной датчик температуры (NTC 10 кОм) ■ Для измерения температуры на поверхности трубы. ■ С соединительным кабелем (длина 5,8 м) и штекером.	7426463 **72,–**			№ заказа **евро**
Погружной датчик температуры (NTC 10 кОм) ■ Для измерения температуры в погружной гильзе. ■ С соединительным кабелем (длина 5,8 м) и штекером.	7544848 **84,–**			№ заказа **евро**
Погружная гильза Длина G½ x 100 мм, с зажимной скобой.	7816035 **26,–**			№ заказа **евро**
Погружная гильза Длина G½ x 150 мм, с зажимной скобой.	7817326 **26,–**			№ заказа **евро**

5695834

Принадлежности	Варианты контроллеров		
	Vitotronic 100 тип CC1E	Vitotronic 200 тип CO1E	
Датчики			MG W
Погружная гильза из нержавеющей стали R ½, длина 200 мм. Входит в комплект поставки емкостных водонагревателей Viessmann.	7819693 **52,–**		№ заказа **евро**
Датчик температуры уходящих газов (NTC 20 кОм) ■ Для индикации и контроля предельных значений. ■ С соединительным кабелем (длина 3,5 м) и штекером.	7452531 **145,–**		№ заказа **евро**
Модуль расширения для контроллера отопительного контура			MG W
Модуль расширения для 2-го и 3-го отопительного контура Электронная плата для установки в Vitotronic Для управления двумя отопительными контурами со смесителем. ■ С подключениями для электроприводов смесителей, датчиков температуры подачи (NTC 10 кОм) и насосов отопительного контура. ■ Штекер электропривода смесителя и насоса для каждого отопительного контура.	–	7164403 **447,–**	№ заказа **евро**
Комплектующие управления отопительным контуром			MG W
Комплект привода смесителя Для одного отопительного контура со смесителем. ■ Электропривод смесителя с соединительным кабелем (длина 4,0 м) для смесителей Viessmann DN 20 - 50, R ½ - 1¼ (кроме фланцевых смесителей) и штекером. ■ Датчик температуры подающей магистрали в виде накладного датчика (NTC 10 кОм), с соединительным кабелем (длина 5,8 м) и штекером. ■ Штекер для насоса отопительного контура.	–	7441998 **349,–**	№ заказа **евро**
Электропривод смесителя для фланцевого смесителя Кабельные соединения с контроллером обеспечивает заказчик. Для смесителей Viessmann DN 40 - 100. ►См. регистр 18.			
Погружной терморегулятор Термостатный ограничитель максимальной температуры для системы внутрипольного отопления. ■ С соединительным кабелем (длина 4,2 м) и штекером. ■ С погружной гильзой R ½ x 200 мм из нержавеющей стали.	–	7151728 **188,–**	№ заказа **евро**
Накладной терморегулятор Термостатный ограничитель максимальной температуры для системы внутрипольного отопления. С соединительным кабелем (длина 4,2 м) и штекером.	–	7151729 **148,–**	№ заказа **евро**

►*Информацию о управлении дополнительными отопительными контурами и соединениях Vitotronic водогрейного котла с контроллером отопительного контура см. в регистре 18.*

Принадлежности	Варианты контроллеров		
	Vitotronic 100 тип CC1E	Vitotronic 200 тип CO1E	
Прочее			MG W
Адаптер для внешних предохранительных устройств (абонент шины KM-BUS) Для подключения 4 дополнительных предохранительных устройств (например, устройство контроля заполненности котлового блока водой, ограничители минимального и максимального давления) (Возможны макс. 2 адаптера для 7 предохранительных устройств.)	7164404 **268,–**		№ заказа **евро**
Вспомогательный контактор Контактор в компактном корпусе. С 4 размыкающими и 4 замыкающими контактами. С клеммной колодкой для кабеля заземления. Номинальный ток: AC1 16 A, AC3 9 A. Напряжение: 230 В/50 Гц.	7814681 **156,–**		№ заказа **евро**
Расширение функциональных возможностей			MG W
Модуль расширения EA1 Модуль расширения функциональных возможностей в корпусе для настенного монтажа. С помощью входов и выходов обеспечивается реализация до 5 функций: **1 аналоговый вход (0 - 10 В)** ■ Установка заданного значения температуры котловой воды **3 цифровых входа** ■ Внешнее переключение режима работы для отопительных контуров 1 - 3 при использовании контроллера для погодозависимой теплогенерации. ■ Внешняя блокировка с общим сигналом неисправности ■ Внешние сигналы неисправности ■ Кратковременная работа циркуляционного насоса ГВС при использовании контроллера для погодозависимой теплогенерации. **1 релейный выход (беспотенциальное реле с переключающим контактом)** ■ Управление магистральным насосом на тепловой пункт ■ Сигнализирование пониженного режима для одного отопительного контура.	7452091 **191,–**		№ заказа **евро**

Принадлежности	Варианты контроллеров			
	Vitotronic 100 тип CC1E	Vitotronic 200 тип CO1E		
Коммуникационная техника				MG Y
Vitocom 100, тип LAN1, с телекоммуникационным модулем Для дистанционного управления отопительными установками через Интернет IP-сети (LAN) с использованием DSL-маршрутизатора. Компактное устройство для настенного монтажа. ■ Для управления установкой с помощью **Vitotrol App** через сервер Vitodata. Для настройки режимов работы, заданных значений и временных программ для макс. 3 отопительных контуров одной отопительной установки. ■ Для управления установкой с помощью **Vitodata 100** для настройки режимов работы, заданных значений и временных программ во всех отопительных контурах одной отопительной установки.Комплект поставки: ■ Vitocom 100, тип LAN1, с разъемом LAN. ■ Телекоммуникационный модуль ■ Соединительные кабели для LAN и телекоммуникационного модуля.	–	Z011224 **313,–**		№ заказа **евро**

VITOCROSSAL 200

Принадлежности контроллеров (однокотловые установки)

Принадлежности	Варианты контроллеров		
	Vitotronic 100 тип CC1E	Vitotronic 200 тип CO1E	
Коммуникационная техника			MG W
Vitocom 300 Для удаленного контроля, дистанционного управления и регулировки отопительных установок через IP-сети (LAN). ■ Для управления установкой с помощью **Vitodata 100** через сервер Vitodata. Для настройки режимов работы, заданных значений, программы отпуска, временных программ и кривой отопления для всех отопительных контуров одной отопительной установки. ■ Для управления установкой с помощью **Vitodata 300** через сервер Vitodata. Для настройки режимов работы, заданных значений, программы отпуска, временных программ, кривой отопления и параметров конфигурации для всех отопительных контуров максимум 5 отопительных установок. Отслеживание изменения параметров во времени и интеграция счетчиков по шине M-BUS. Для монтажа в распределительном шкафу.			
Vitocom 300, тип LAN3 с телекоммуникационным модулем LON Связь через Интернет и IP-сеть (LAN) с использованием DSL-маршрутизатора. Для установки на DIN-рейке. В составе пакета: ■ Vitocom 300, тип LAN3 с LAN-подсоединением. ■ Телекоммуникационный модуль LON для установки в контроллер Vitotronic. ■ Соединительные кабели для LAN и телекоммуникационного модуля. ■ Корпус для настенного монтажа (2-рядный).	Z011399 **1.399,–**		№ заказа **евро** MG Y
Соединительный кабель LON для обмена данными между контроллерами ■ длина 7,0 м (возможность удлинения с использованием еще одного кабеля). ■ Со штекерами RJ 45.	7143495 **40,–**		№ заказа **евро**
Муфта LON (RJ 45) Для удлинения соединительного кабеля LON.	7143496 **25,–**		№ заказа **евро**
Соединительный штекер LON (RJ 45) Для подключения к кабелю заказчика при **прокладке на расстояния свыше 14 м.** 2 шт.	7199251 **52,–**		№ заказа **евро**
Штепсельная розетка LON (RJ 45) Для прокладки кабеля заказчика (CAT 6) под штукатуркой или в кабельном канале на **расстояния свыше 14 м** (соединение розетки LON с контроллером с помощью кабеля LON). 2 шт.	7171784 **62,–**		№ заказа **евро**
Оконечное сопротивление Для оконечной нагрузки системной шины на свободных концах должно быть установлено по одному оконечному сопротивлению. 2 шт.	7143497 **8,50**		№ заказа **евро**
Телекоммуникационный модуль LON Электронная плата для установки в контроллер для обмена данными в LON.	7172173 **246,–**		№ заказа **евро**

► *Информацию о коммуникационной технике см. в регистре 18 и в инструкции по проектированию коммуникационных систем.*

Принадлежности	Варианты контроллеров			
	Vitotronic 100 тип CC1E	Vitotronic 300 тип CM1E		
Устройства дистанционного управления				MG W
Vitotrol 200A (абонент шины KM-BUS) Настройка для одного отопительного контура: ■ Заданное значение температуры помещения и режим работы ■ Режим вечеринки и экономный режим ■ Дисплей для индикации значений наружной температуры и температуры помещения, а также режимов работы ■ Датчик температуры помещения для управления по температуре помещения (только для одного отопительного контура со смесителем) Если Vitotrol 200A используется для управления по температуре помещения, то устройство должно быть размещено в **основном жилом помещении** (типовом жилом помещении).	–	Z008341 **139,–**		№ заказа **евро**
Vitotrol 300A (абонент шины KM-BUS) Настройки для одного, двух или трех отопительных контуров: ■ Заданное значение температуры помещения и пониженное заданное значение температуры помещения, температура воды в контуре ГВС, режимы работы и программа отпуска, а также режим вечеринки и экономный режим. ■ Временная программа для отопительных контуров, емкостного водонагревателя и циркуляционного насоса ГВС. ■ Дисплей с подсветкой для индикации значений наружной температуры, температуры помещения, режимов работы и текстовых сообщений. ■ Датчик температуры помещения для управления по температуре помещения (только для одного отопительного контура со смесителем) Если Vitotrol 300A используется для управления по температуре помещения, то устройство должно быть размещено в **основном жилом помещении** (типовом жилом помещении). Необходимо заказать датчик температуры помещения, № заказа 7438537, если Vitotrol 300A не может быть размещен в подходящем месте для измерения температуры помещения.	–	Z008342 **260,–**		№ заказа **евро**
Датчики				MG W
Датчик температуры помещения (NTC 10 кОм, в дополнение к Vitotrol 300A) Используется, если не удается установить Vitotrol 300A в подходящем месте для измерения температуры помещения.	–	7438537 **76,–**		№ заказа **евро**
Накладной датчик температуры (NTC 10 кОм) ■ Для измерения температуры теплоносителя. ■ С соединительным кабелем (длина 5,8 м) и штекером.	7426463 **72,–**			№ заказа **евро**
Погружной датчик температуры (NTC 10 кОм) ■ Для измерения температуры в погружной гильзе. ■ С соединительным кабелем (длина 5,8 м) и штекером.	7544848 **84,–**			№ заказа **евро**
Погружная гильза Длина G1/2 x 100 мм, с зажимной скобой.	7816035 **26,–**			№ заказа **евро**
Погружная гильза Длина G1/2 x 150 мм, с зажимной скобой.	7817326 **26,–**			№ заказа **евро**

VITOCROSSAL 200

Принадлежности контроллеров (многокотловые установки)

Принадлежности	Варианты контроллеров			
	Vitotronic 100 тип CC1E	Vitotronic 300 тип CM21E		
Датчики				MG W
Датчик температуры уходящих газов (NTC 20 кОм) ■ Для индикации и контроля предельных значений. ■ С соединительным кабелем (длина 3,5 м) и штекером.	7452531 **145,–**	**–**		№ заказа **евро**
Модуль расширения для контроллера отопительного контура				MG W
Модуль расширения для 2-го и 3-го отопительного контура Электронная плата для установки в Vitotronic Для управления двумя отопительными контурами со смесителем. ■ С подключениями для электроприводов смесителей, датчиков температуры подачи (NTC 10 кОм) и насосов отопительного контура. ■ Штекер электропривода смесителя и насоса для каждого отопительного контура.	**–**	комплект поставки		№ заказа **евро**
Комплектующие управления отопительным контуром				MG W
Комплект привода смесителя Для одного отопительного контура со смесителем. ■ Электропривод смесителя с соединительным кабелем (длина 4,0 м) для смесителей Viessmann DN 20 - 50, R ½ - 1¼ (кроме фланцевых смесителей) и штекером. ■ Датчик температуры подающей магистрали в виде накладного датчика (NTC 10 кОм), с соединительным кабелем (длина 5,8 м) и штекером. ■ Штекер для насоса отопительного контура.	**–**	7441998 **349,–**		№ заказа **евро**
Электропривод смесителя для фланцевого смесителя Кабельные соединения с контроллером обеспечивает заказчик. Для смесителей Viessmann DN 40 - 100. ►См. регистр 18.				
Погружной терморегулятор Термостатный ограничитель максимальной температуры для системы внутрипольного отопления. ■ С соединительным кабелем (длина 4,2 м) и штекером. ■ С погружной гильзой R ½ x 200 мм из нержавеющей стали.	**–**	7151728 **188,–**		№ заказа **евро**
Накладной терморегулятор Термостатный ограничитель максимальной температуры для системы внутрипольного отопления. С соединительным кабелем (длина 4,2 м) и штекером.	**–**	7151729 **148,–**		№ заказа **евро**
Прочее				MG W
Адаптер для внешних предохранительных устройств (абонент шины KM-BUS) Для подключения 4 дополнительных предохранительных устройств (например, устройство контроля заполненности котлового блока водой, ограничители минимального и максимального давления) (Возможны макс. 2 адаптера для 7 предохранительных устройств.)	7164404 **268,–**	**–**		№ заказа **евро**

5695834

Принадлежности	Варианты контроллеров		
	Vitotronic 100 тип CC1E	Vitotronic 300 тип CM1E	
Прочее			MG W
Вспомогательный контактор Контактор в компактном корпусе. С 4 размыкающими и 4 замыкающими контактами. С клеммной колодкой для кабеля заземления. Номинальный ток: AC1 16 A, AC3 9 A. Напряжение: 230 В/50 Гц.	7814681 **156,–**		№ заказа **евро**
Комплект для монтажа в шкафу управления Для установки панели управления Vitotronic в дверь шкафа управления, при монтаже контроллера Vitotronic в шкафу управления. ■ Монтажная рама для установки панели управления в переднюю дверь шкафа управления. ■ Заглушка для установки в контроллер. ■ Соединительный кабель (длина 5 м). ■ Угловой штекер для соединительного кабеля.	**–**	7452236 **112,–**	№ заказа **евро**
Расширение функциональных возможностей			MG W
Модуль расширения EA1 Модуль расширения функциональных возможностей в корпусе для настенного монтажа. С помощью входов и выходов обеспечивается реализация до 5 функций: **1 аналоговый вход (0 - 10 В)** ■ Установка заданного значения температуры котловой воды **3 цифровых входа** ■ Внешнее переключение режима работы для отопительных контуров 1 - 3 при использовании контроллера для погодозависимой теплогенерации. ■ Внешняя блокировка с общим сигналом неисправности ■ Внешние сигналы неисправности ■ Кратковременная работа циркуляционного насоса ГВС при использовании контроллера для погодозависимой теплогенерации. **1 релейный выход (беспотенциальное реле с переключающим контактом)** ■ Управление магистральным насосом на тепловой пункт ■ Сигнализирование пониженного режима для одного отопительного контура.	**–**	7452091 **191,–**	№ заказа **евро**

Принадлежности	Варианты контроллеров		
	Vitotronic 100 тип CC1E	Vitotronic 300 тип CM1E	
Коммуникационная техника			MG W
Vitocom 300 Для удаленного контроля, дистанционного управления и регулировки отопительных установок через IP-сети (LAN). ■ Для управления установкой с помощью **Vitodata 100** через сервер Vitodata. Для настройки режимов работы, заданных значений, программы отпуска, временных программ и кривой отопления для всех отопительных контуров одной отопительной установки. ■ Для управления установкой с помощью **Vitodata 300** через сервер Vitodata. Для настройки режимов работы, заданных значений, программы отпуска, временных программ, кривой отопления и параметров конфигурации для всех отопительных контуров максимум 5 отопительных установок. Отслеживание изменения параметров во времени и интеграция счетчиков по шине M-BUS. Для монтажа в распределительном шкафу.			
Vitocom 300, тип LAN3 Связь через Интернет и IP-сеть (LAN) с использованием DSL-маршрутизатора. Для установки на DIN-рейке. В составе пакета: ■ Vitocom 300, тип LAN3 с LAN-подсоединением. ■ Соединительные кабели для LAN и телекоммуникационного модуля. ■ Корпус для настенного монтажа (2-рядный)	Z011555 **1.153,–**		№ заказа **евро** MG Y
Соединительный кабель LON для обмена данными между контроллерами ■ Длина 7,0 м. ■ Со штекерами RJ 45.	7143495 **40,–**		№ заказа **евро**
Муфта LON (RJ 45) Для удлинения соединительного кабеля LON.	7143496 **25,–**		№ заказа **евро**
Соединительный штекер LON (RJ 45) Для подключения к кабелю заказчика при **прокладке на расстояния свыше 14 м.** 2 шт.	7199251 **52,–**		№ заказа **евро**
Штепсельная розетка LON (RJ 45) Для прокладки кабеля заказчика (CAT 6) под штукатуркой или в кабельном канале на **расстояния свыше 14 м** (соединение розетки LON с контроллером с помощью кабеля LON). 2 шт.	7171784 **62,–**		№ заказа **евро**
Оконечное сопротивление (2 шт.) Для оконечной нагрузки системной шины на свободных концах должно быть установлено по одному оконечному сопротивлению **Входит в комплект поставки.**			

► *Информацию о коммуникационной технике см. в регистре 18 и в инструкции по проектированию коммуникационных систем.*

Система удаления продуктов сгорания
для режима с забором воздуха для горения из помещения установки

MG W

Для прохода через шахты дымохода или каналы с продольной вентиляцией, удовлетворяющие следующим требованиям:
- Огнестойкость 90 минут (F90/L90)

Для режима эксплуатации **с забором воздуха для горения из помещения установки** необходима труба дымохода для соединения конденсационного котла и шахты, а также для прохода через шахту.
Для подключения к водогрейному котлу необходимо дополнительно заказать присоединительный элемент котла.

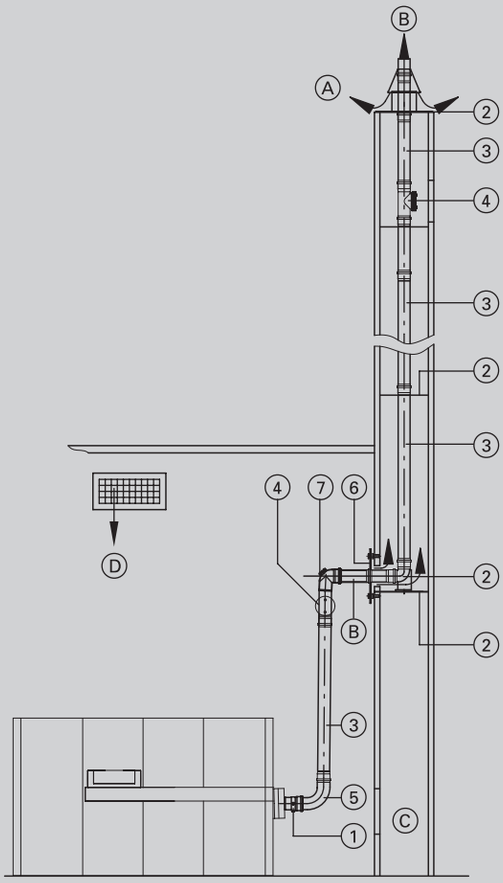

A Вентиляция
B Уходящие газы
C Ревизионное отверстие
D Приточный воздух/отверстие приточного воздуха

	Модульный размер	200	250	Ø мм
1	**Присоединительный элемент котла** Ø 250 мм на Ø 200 мм	7339838 **276,–**	**–**	№ заказа **евро**
	Присоединительный элемент котла Ø 250 мм на Ø 250 мм	**–**	7457216 **335,–**	№ заказа **евро**
2	**Базовый комплект шахты дымохода** (полипропилен, жесткая конструкция) ■ Опорное колено ■ Опорная шина ■ Крышка шахты (полипропилен) ■ Распорка (5 шт.)	7180258 **878,–**	7452860 **1.844,–**	№ заказа **евро**
	Распорка (3 шт.)	7339810 **134,–**	7452861 **189,–**	№ заказа **евро**
3	**Труба** Длина 2 м	7339803 **254,–**	7452862 **495,–**	№ заказа **евро**
	Труба Длина 1 м	7339802 **170,–**	7452863 **313,–**	№ заказа **евро**
	Труба Длина 0,5 м	7339801 **132,–**	7452864 **223,–**	№ заказа **евро**
4	**Ревизионный элемент** Прямой	7339808 **293,–**	ZK02572 **466,–**	№ заказа **евро**
5	**Колено** 87°	7339807 **294,–**	7452866 **504,–**	№ заказа **евро**
	Колено 45° (2 шт.)	7339806 **461,–**	7452867 **780,–**	№ заказа **евро**
6	**Вентиляционная заслонка**	7339811 **202,–**	7452868 **153,–**	№ заказа **евро**
	Колено 30° (2 шт.)	7339805 **444,–**	**–**	№ заказа **евро**
	Колено 15° (2 шт.)	7339804 **444,–**	**–**	№ заказа **евро**
7	**Ревизионное колено, 87°**	7339809 **420,–**	ZK02574 **724,–**	№ заказа **евро**

Указание!
К дымовым трубам, используемым для подачи воздуха/отвода продуктов сгорания, или к влагостойким дымовым трубам подключение котлов допускается в том случае, если изготовителем дымовой трубы предоставлен сертификат соответствия, подтверждающий возможность ее применения при указанных параметрах уходящих газов с учетом местных особенностей (например, температура обратной магистрали отопительного контура, исполнение соединительного элемента и т.п.).

Система удаления продуктов сгорания

для Vitocrossal 200, мощность 400 - 620 кВт
из пластика (полипропилен)

Система удаления продуктов сгорания
для режима с забором воздуха для горения из помещения установки

22.1

Макс. общая длина дымохода до присоединительного элемента котла

Vitocrossal 200				
Ном. тепловая мощность	400	500	620	кВт
Макс. общая длина				
■ Модульный размер 200	16	—	—	м
■ Модульный размер 250	30	30	30	м

Учтены: Длина соединительного элемента 2 м, 3 колена 87° (включая опорное колено) и Ø соединительного элемента равна модульному размеру дымохода.

►Информацию о соответствующей системе приточного воздуха см. в разделе Система удаления продуктов сгорания Vitocrossal 200, 87 - 311 кВт.

5695835

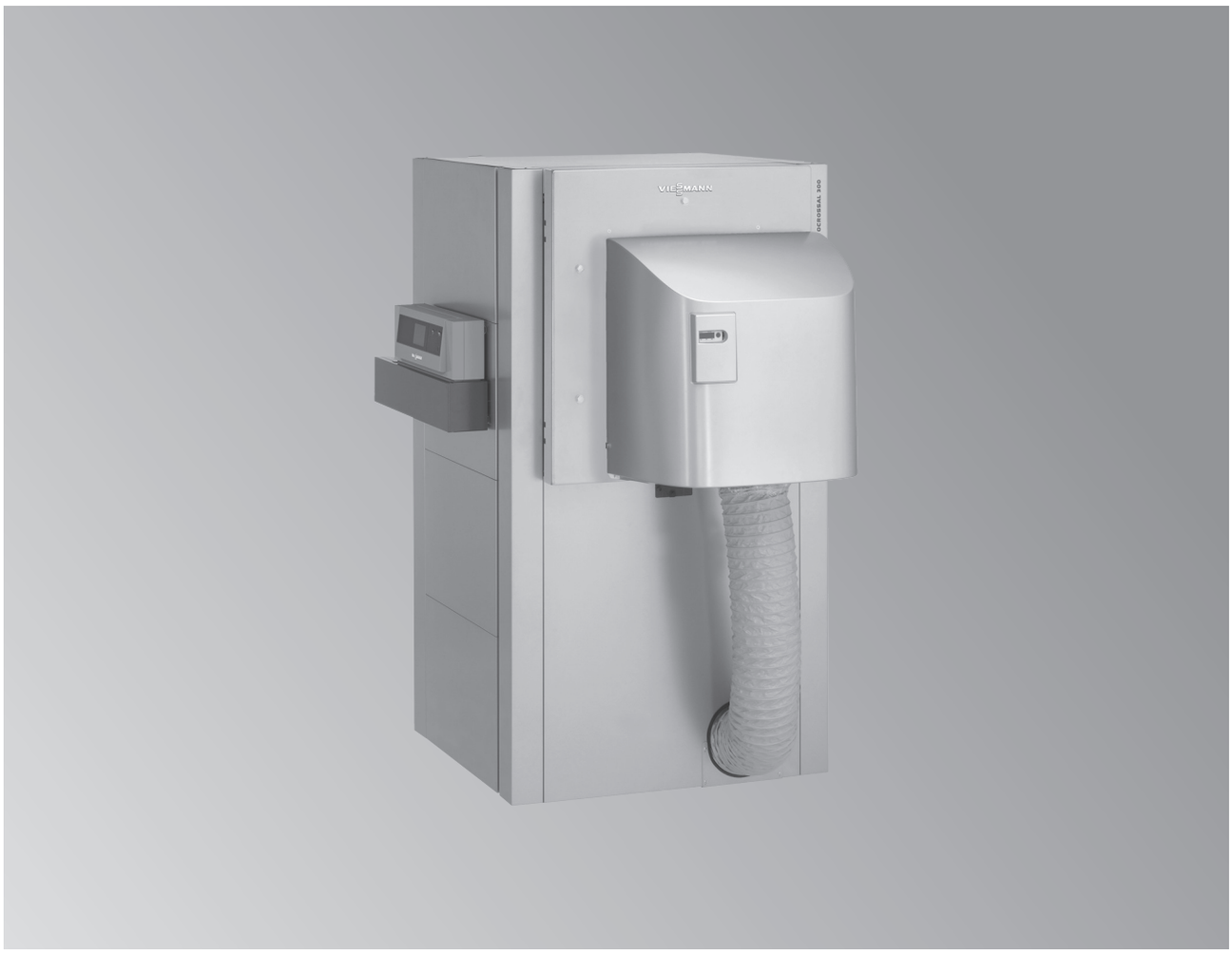

Vitocrossal 300

Тип CT3U

Газовый конденсационный котел
- С цилиндрической горелкой MatriX для работы на природном газе E и эксплуатации в режиме отбора воздуха для горения из помещения установки и извне.
- С двумя патрубками обратной магистрали.

Макс. допустимая рабочая температура 95 °C
Макс. допустимая температура срабатывания защитного ограничителя температуры 110 °C

Макс. допустимое рабочее давление 5,5 бар (0,55 МПа)

- Конденсационный котел с цилиндрической горелкой MatriX в качестве двухкотловой установки мощностью до 1260 кВт.
- Нормативный КПД: до 98 % (H_s)/109 % (H_i).
- Высокая эксплуатационная надежность и длительный срок службы благодаря использованию коррозионностойких теплообменных поверхностей Inox-Crossal из высококачественной нержавеющей стали.
- Теплообменные поверхности Inox-Crossal обеспечивают высокоэффективную теплопередачу и высокую скорость процесса конденсации.
- Гладкие самоочищающиеся теплообменные поверхности из нержавеющей стали.
- Цилиндрическая горелка MatriX для особо малошумного и экологичного режима работы в диапазоне модуляции от 33 до 100 %.
- Режим эксплуатации по выбору с отбором воздуха для горения извне или из помещения установки.
- Каскад с готовыми комплектами для гидравлики и дымоудаления.
- Простой в управлении контроллер Vitotronic с индикацией текста и графики.

5683648 5/2018

VITOCROSSAL 300

Однокотловая установка

Отопительная установка	Контроллер
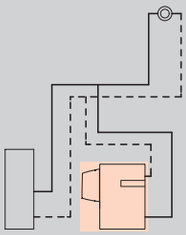 ■ Однокотловая установка для режима эксплуатации с постоянной температурой теплоносителя	**Vitotronic 100** **Тип CC1E, для режима с постоянной температурой подачи** ■ цифровой контроллер котлового контура ■ для двухступенчатой или модулируемой горелки ■ с регулировкой температуры емкостного водонагревателя ■ с кокпитом энергии При использовании однокотловых установок необходимо отдельно заказать датчик температуры емкостного водонагревателя: **Погружной датчик температуры (NTC 10 кОм)** № заказа 7544848 **евро 84,– MG W**
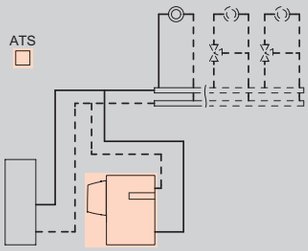 ■ Однокотловая установка для режима эксплуатации с постоянной температурой теплоносителя или ■ Однокотловая установка и 1 или 2 отопительных контура со смесителем	**Vitotronic 200** **Тип CO1E, для режима погодозависимой теплогенерации** **Для управления макс. двумя отопительными контурами со смесителем.** ■ Контроллер погодозависимого управления котловым и отопительными контурами ■ Таймер для суточной и недельной программы работы ■ Для двухступенчатой или модулируемой горелки ■ Раздельная настройка временных программ, кривых отопления, заданных значений температуры и режимов работы ■ Регулировка температуры воды по датчику температуры емкостного водонагревателя ■ Интегрированная система диагностики , кокпит энергии и другие функции ■ Возможность обмена данными через шину LON Для отопительных контуров со смесителем необходим модуль расширения для 2-го и 3-го отопительного контура (электронная плата для установки в контроллер) **Модуль расширения для 2-го и 3-го отопительного контура** № заказа 7164403 **447,– евро MG W** Для каждого **отопительного контура со смесителем** требуется модуль расширения. **Комплект привода смесителя** № заказа 7441998 **349,– евро MG W** Для информационного обмена необходим телекоммуникационный модуль LON **Телекоммуникационный модуль LON с соединительным кабелем** № заказа Z003394 **286,– евро MG W**

Комплект поставки:

- Котловой блок с теплоизоляцией
- Контроллер котлового контура
- Цилиндрическая горелка MatriX
- Контрфланцы с болтами и уплотнениями
- Патрубок для подключения предохранительных устройств – дополнительной проставки подающей магистрали не требуется

Указание!

- Макс. температура срабатывания защитного ограничителя температуры составляет 110 °C.
- Максимально достигаемая температура подачи примерно на 15 K (кельвинов) ниже температуры срабатывания защитного ограничителя температуры.
- Условия эксплуатации содержатся в техническом паспорте.
- Указания по проектированию гидравлической обвязки см. в инструкции по проектированию.

5683648

Варианты горелок Топливо Тип забора воздуха	Номинальная тепловая мощность (кВт) при температуре теплоносителя 50/30 °C или 80/60 °C				MG W
	135 - 400 123 - 370	168 - 500 153 - 460	209 - 630 192 - 575		
Цилиндрическая горелка MatriX Природный газ E (H) с отбором воздуха для горения из помещения установки	CT3U064 **28.081,–**	CT3U065 **31.912,–**	CT3U066 **39.214,–**		№ заказа **евро**
Цилиндрическая горелка MatriX Природный газ E (H) с отбором воздуха для горения из помещения установки	CT3U067 **28.859,–**	CT3U068 **32.690,–**	CT3U069 **39.992,–**		№ заказа **евро**
Технические данные					
Длина	1725	1800	1960		мм
Ширина	1221	1221	1221		мм
Высота	1987	1987	1987		мм
Вес	740	795	935		кг
Патрубок подключения дымохода	250	250	250		Ø мм
Напор (Па)	70	70	70		Па
Напор (мбар)	0,7	0,7	0,7		мбар

Указание!
Под "напором" понимается остаточный напор на патрубке подключения дымохода.
Динамическое давление газа на цилиндрической горелке MatriX составляет 20 мбар.
В режиме эксплуатации с отбором воздуха для горения извне остаточный напор на патрубке подключения дымохода снижается на величину сопротивления в приточном воздуховоде.

VITOCROSSAL 300

Многокотловая установка

Отопительная установка	Контроллер

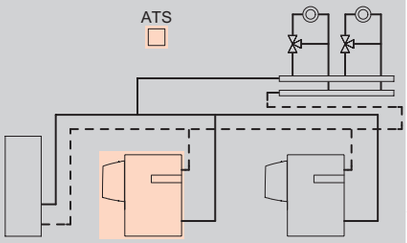

■ Макс. 8 водогрейных котлов

Vitotronic 300
Тип CM1E, для режима погодозависимой теплогенерации

Vitocrossal 200 с базовым оснащением для многокотловых установок

Интегрированная функция управления каскадом до 8 котлов управление максимум 2-мя отопительными контурами со смесителем

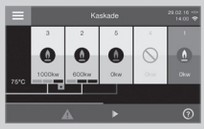

- Раздельная настройка временных программ, кривых отопления, заданных значений температуры и режимов работы
- Регулировка температуры воды по датчику температуры емкостного водонагревателя
- Возможность информационного обмена через шину LON (телекоммуникационный модуль LON встроен в Vitotronic 300
- Интегрированная система диагностики, кокпит энергии и другие функции

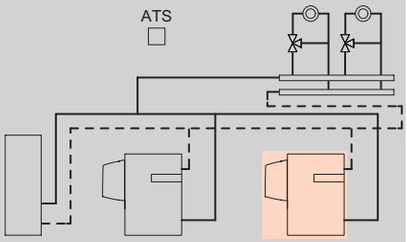

■ Макс. 8 водогрейных котлов

Vitotronic 100
Тип CC1E, для режима погодозависимой теплогенерации

В сочетании с Vitotronic 300 многокотловой установки

- Для второго и последующих **котлов многокотловой установки**
- Цифровой контроллер котлового контура
- Для двухступенчатой или модулируемой горелки
- Возможность информационного обмена через шину LON
- с кокпитом энергии

Телекоммуникационный модуль LON следует заказывать вместе с водогрейным котлом.
Телекоммуникационный модуль LON с соединительным кабелем
№ заказа Z003394 **286,– евро MG W**

Комплект поставки:

- Котловой блок с теплоизоляцией
- Контроллер котлового контура
- Цилиндрическая горелка MatriX
- Контрфланцы с болтами и уплотнениями
- Патрубок для подключения предохранительных устройств – дополнительной проставки подающей магистрали не требуется

Указание!
- Макс. температура срабатывания защитного ограничителя температуры составляет 110 °C.
- Максимально достигаемая температура подачи примерно на 15 K (кельвинов) ниже температуры срабатывания защитного ограничителя температуры.
- Условия эксплуатации содержатся в техническом паспорте.
- Указания по проектированию гидравлической обвязки см. в инструкции по проектированию.

5683648

	Варианты горелок Топливо Тип забора воздуха	Номинальная тепловая мощность (кВт) при температуре теплоносителя 50/30 °C или 80/60 °C				MG W
		135 - 400 123 - 370	168 - 500 153 - 460	209 - 630 192 - 575		
	Цилиндрическая горелка MatriX Природный газ E (H) с отбором воздуха для горения из помещения установки	CT3U070 **30.833,–**	CT3U071 **34.664,–**	CT3U072 **41.966,–**		№ заказа **евро**
	Цилиндрическая горелка MatriX Природный газ E (H) с отбором воздуха для горения из помещения установки	CT3U064 **28.081,–**	CT3U065 **31.912,–**	CT3U066 **39.214,–**		№ заказа **евро**
	Технические данные					
	Длина	1725	1800	1960		мм
	Ширина	1221	1221	1221		мм
	Высота	1987	1987	1987		мм
	Вес	740	795	935		кг
	Патрубок подключения дымохода	250	250	250		Ø мм
	Напор (Па)	70	70	70		Па
	Напор (мбар)	0,7	0,7	0,7		мбар

Указание!
Под "напором" понимается остаточный напор на патрубке подключения дымохода.
Динамическое давление газа на цилиндрической горелке MatriX составляет 20 мбар.
В режиме эксплуатации с отбором воздуха для горения извне остаточный напор на патрубке подключения дымохода снижается на величину сопротивления в приточном воздуховоде.

Принадлежности

Водогрейный котел Номинальная тепловая мощность водогрейного котла (кВт)	400	500	630	MG W
Звукопоглощающие регулируемые опоры (4 шт.)	7452077 **56,–**			№ заказа **евро**
Звукопоглощающие подкладки котла (1 комплект)	7196314 **315,–**	7196315 **356,–**		№ заказа **евро**
Ограничитель максимального давления, 0 - 6 бар 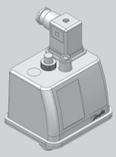 *В многокотловых установках требуется для каждого водогрейного котла.*	7438025 **425,–**			№ заказа **евро**
Ограничитель минимального давления, 0 - 6 бар *Необходим для каждого водогрейного котла в качестве замены устройства контроля заполненности котлового блока водой (EN 12828).* 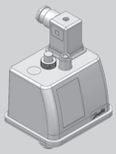	7438030 **300,–**			№ заказа **евро**
Арматурный стержень с манометром Для монтажа ограничителя максимального давления с дополнительным патрубком для подключения дополнительного защитного ограничителя давления (3 свободных патрубка).	7373086 **249,–**			№ заказа **евро**
Комплект для замены сепаратора паровой/жидкой фазы ■ Защитный ограничитель температуры . ■ Погружная гильза G ½, длина 150 мм. ■ Защитный ограничитель давления (ограничитель максимального давления 0 - 6 бар). *Согласно EN 12828 сепаратор паровой/жидкой фазы* **не** *требуется, если дополнительно встраиваются защитный ограничитель температуры и защитный ограничитель давления (ограничитель максимального давления).*	Z009429 **563,–**			№ заказа **евро**

Принадлежности

Водогрейный котел Номинальная тепловая мощность (кВт)	400	500	630	MG W
Мембранный предохранительный клапан Давление срабатывания **3 бар**	G 1½ G 2 7501952 **332,–**			Подключение Отвод № заказа **евро**
Мембранный предохранительный клапан Давление срабатывания **4 бар**	G 1½ G 2 7437805 **354,–**			Подключение Отвод № заказа **евро**
Мембранный предохранительный клапан Давление срабатывания **5,5 бар**	G 1¼ G 1½ 7501951 **104,–**			Подключение Отвод № заказа **евро**
Переходник G 1½ на G 1¼	7501954 **24,–**			№ заказа **евро**

Горелка Номинальная тепловая мощность водогрейного котла (кВт)	400	500	630	MG W
Принадлежности для режима эксплуатации с забором воздуха для горения извне Для патрубка приточного воздуха Ø 250 мм	ZK03191 **353,–**			№ заказа **евро**

Установки нейтрализации конденсата Номинальная тепловая мощность водогрейного котла (кВт)	400	500	630	MG W
Устройство нейтрализации конденсата ■ Для конденсационных котлов мощностью 50 - 500 кВт. ■ С гранулированным заполнителем (8 кг).	7441823 **290,–**		**–**	№ заказа **евро**
Устройство нейтрализации конденсата ■ Для конденсационных котлов мощностью 500 - 1500 кВт. ■ С гранулированным заполнителем (25 кг). 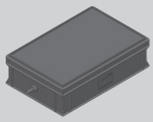	**–**		7437829 **820,–**	№ заказа **евро**
Реле сигнализации переполнения 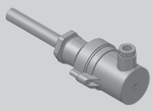	7453157 **244,–**			№ заказа **евро**
Блок задержки аварийного отключения (с возможностью настройки)	7514684 **555,–**			№ заказа **евро**
Устройство подъема конденсата SI1800 Автоматическая установка для подъема конденсата с макс. высотой подъема 5 м вод. столба ■ Центробежный насос 230 В / 70 Вт ■ Сборный резервуар объемом 2 л ■ Напорный шланг 5 м ■ Обратный клапан ■ Аварийный контакт: переключающий контакт (без потенциала) 250 В/4 А (омическая нагрузка). 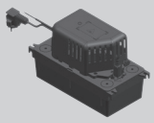	ZK02486 **200,–**			№ заказа **евро**

22.3

5683648

Принадлежности

Прочее Номинальная тепловая мощность водогрейного котла (кВт)	400	500	630	MG N
Коробка для сервисной документации Коробка для хранения папки сервисной документации. Для крепления на теплогенераторе или на стене. Цвет серебристый.	7334502 **8,90**			№ заказа **евро**

Принадлежности

Комплект гидравлической обвязки

		MG W
Комплект гидравлической обвязки для двухкотловой установки Для двухкотловых установок мощностью 800, 1000 и 1260 кВт. Номинальный диаметр DN 100/125. ■ Распределительные трубы подающей и обратной магистрали ①. ■ Дроссельные заслонки с электроприводом, с кабелями и штекерами (2 шт.) ②. ■ Контрфланцы с уплотнениями ③.	Z006033 **3.686,–**	№ заказа **евро**

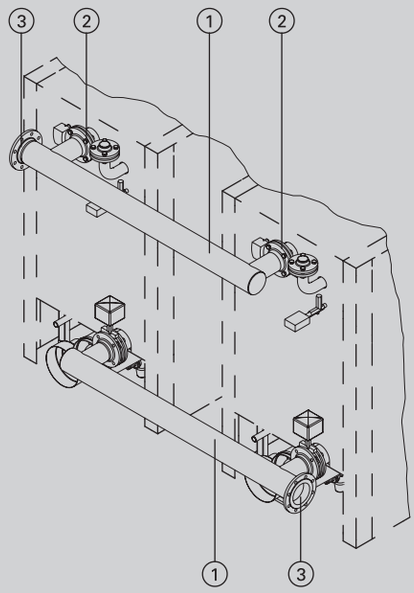

Система удаления продуктов сгорания

		MG W
Для двухкотловых установок мощностью 800 кВт **Коллектор продуктов сгорания для двухкотловой установки, из нержавеющей стали** Номинальный диаметр DN 250/300. ■ Присоединительное колено котла ① с ревизионным отверстием. ■ Герметично закрывающаяся заслонка дымохода с электроприводом ②. ■ Дымоходный коллектор с конденсатоотводчиком ③. ■ Компенсационный удлиняющий элемент ④. ■ Крышка ревизионного отверстия ⑤. ■ Удлиняющий элемент ⑥.	Z005997 **5.286,–**	№ заказа **евро**

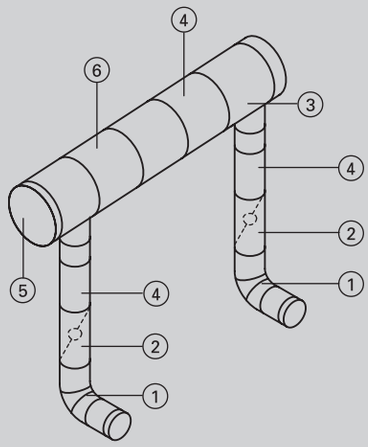

22.3

Принадлежности

Система удаления продуктов сгорания

		MG W
Для двухкотловых установок мощностью 1000 кВт **Коллектор продуктов сгорания для двухкотловой установки, из нержавеющей стали** Номинальный диаметр DN 250/350. ■ Присоединительное колено котла ① с ревизионным отверстием. ■ Герметично закрывающаяся заслонка дымохода с электроприводом ②. ■ Дымоходный коллектор с конденсатоотводчиком ③. ■ Компенсационный удлиняющий элемент ④. ■ Крышка ревизионного отверстия ⑤. ■ Удлиняющий элемент ⑥.	Z005998 **5.526,–**	№ заказа **евро**
Для двухкотловых установок мощностью 1260 кВт **Коллектор продуктов сгорания для двухкотловой установки, из нержавеющей стали** Номинальный диаметр DN 250/400. ■ Присоединительное колено котла ① с ревизионным отверстием. ■ Герметично закрывающаяся заслонка дымохода с электроприводом ②. ■ Дымоходный коллектор с конденсатоотводчиком ③. ■ Компенсационный удлиняющий элемент ④. ■ Крышка ревизионного отверстия ⑤. ■ Удлиняющий элемент ⑥.	Z005999 **5.716,–**	№ заказа **евро**

Принадлежности	Варианты контроллеров			
	Vitotronic 100 Тип CC1E	Vitotronic 200 Тип CO1E		
Устройства дистанционного управления				MG W
Vitotrol 200A (абонент шины KM) Настройка для одного отопительного контура: ■ Заданное значение температуры помещения и режим работы. ■ Режим вечеринки и экономный режим. ■ Дисплей для индикации значений наружной температуры и температуры помещения, а также режимов работы. ■ Датчик температуры помещения для управления по температуре помещения (только для одного отопительного контура со смесителем). Если Vitotrol 200A используется для управления по температуре помещения, то устройство должно быть размещено в **основном жилом помещении** (типовом жилом помещении).	–	Z008341 **139,–**		№ заказа **евро**
Vitotrol 300A (абонент шины KM) Настройки для одного, двух или трех отопительных контуров: ■ Заданное значение температуры помещения и пониженное заданное значение температуры помещения, температура воды в контуре ГВС, режимы работы и программа отпуска, а также режим вечеринки и экономный режим. ■ Временная программа для отопительных контуров, емкостного водонагревателя и циркуляционного насоса ГВС. ■ Графический дисплей с подсветкой для индикации значений наружной температуры, температуры помещения, режимов работы и текстовых сообщений. ■ Датчик температуры помещения для управления по температуре помещения (только для одного отопительного контура со смесителем). Если Vitotrol 300A используется для управления по температуре помещения, то устройство должно быть размещено в **основном жилом помещении** (типовом жилом помещении). Необходимо заказать датчик температуры помещения, № заказа 7438537, если Vitotrol 300A не может быть размещен в подходящем месте для измерения температуры помещения.	–	Z008342 **260,–**		№ заказа **евро**

VITOCROSSAL 300

Принадлежности контроллеров (однокотловые установки)

Принадлежности	Варианты контроллеров			
	Vitotronic 100 Тип CC1E	Vitotronic 200 Тип CO1E		
Датчики				MG W
Датчик температуры помещения (NTC 10 кОм) В корпусе для настенного монтажа. *В качестве дополнения к Vitotrol 300A* *Если Vitotrol 300A не может быть размещен в подходящем месте для измерения температуры помещения.*	–	7438537 **76,–**		№ заказа **евро**
Накладной датчик температуры (NTC 10 кОм) ■ Для регистрации температуры на поверхности трубы. ■ С соединительным кабелем (длина 5,8 м) и штекером.	7426463 **72,–**			№ заказа **евро**
Погружной датчик температуры (NTC 10 кОм) ■ Для измерения температуры в погружной гильзе. ■ С соединительным кабелем (длина 5,8 м) и штекером.	7544848 **84,–**			№ заказа **евро**
Погружная гильза G 1/2, длина 100 мм, с зажимной скобой. 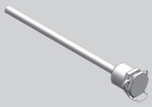	7816035 **26,–**			№ заказа **евро**
Погружная гильза G 1/2, длина 150 мм, с зажимной скобой. 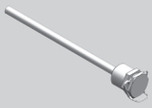	7817326 **26,–**			№ заказа **евро**
Погружная гильза из нержавеющей стали R ½, длина 200 мм. Входит в комплект поставки емкостных водонагревателей Viessmann.	7819693 **52,–**			№ заказа **евро**
Датчик температуры уходящих газов (NTC 20 кОм) ■ Для индикации и контроля предельных значений. ■ С соединительным кабелем (длина 3,5 м) и штекером.	7452531 **145,–**			№ заказа **евро**
Модуль расширения для контроллера отопительного контура				MG W
Модуль расширения для 2-го и 3-го отопительного контура Электронная плата для установки в Vitotronic Для управления двумя отопительными контурами со смесителем. ■ С подключениями для электроприводов смесителей, датчиков температуры подачи (NTC 10 кОм) и насосов отопительного контура. ■ Штекер электропривода смесителя и насоса для каждого отопительного контура.	–	7164403 **447,–**		№ заказа **евро**

5683648

Принадлежности	Варианты контроллеров			
	Vitotronic 100 Тип CC1E	Vitotronic 200 Тип CO1E		
Принадлежности для управления отопительным контуром				MG W
Комплект привода смесителя Для одного отопительного контура со смесителем, с кабелями и штекерами. ■ Электропривод смесителя с соединительным кабелем (длина 4,0 м) и штекером для смесителей Viessmann DN 20 - 50, R ½ - 1¼ (кроме фланцевых смесителей). ■ Датчик температуры подающей магистрали в виде накладного датчика (NTC 10 кОм), с соединительным кабелем (длина 5,8 м) и штекером. ■ Штекер для насоса отопительного контура.	–	7441998 **349,–**		№ заказа **евро**
Электропривод для фланцевого смесителя Кабельные соединения с контроллером обеспечивает заказчик. Для смесителей Viessmann DN 40 - 100. ►См. регистр 18				
Погружной терморегулятор Термостатный ограничитель максимальной температуры для системы внутрипольного отопления. ■ С соединительным кабелем (длина 4,2 м) и штекером. ■ С погружной гильзой R ½, длина 200 мм, из нержавеющей стали.	–	7151728 **188,–**		№ заказа **евро**
Накладной терморегулятор Термостатный ограничитель максимальной температуры для системы внутрипольного отопления. С соединительным кабелем (длина 4,2 м) и штекером.	–	7151729 **148,–**		№ заказа **евро**

►*Информацию о управлении дополнительными отопительными контурами и подключении Vitotronic водогрейного котла к контроллеру отопительного контура см. в регистре 18.*

Прочее				MG W
Адаптер для внешних предохранительных устройств (абонент шины KM) Для подключения 4 дополнительных предохранительных устройств (например, устройство контроля заполненности котлового блока водой, ограничители минимального и максимального давления). (Возможны макс. 2 адаптера для 7 предохранительных ус тройств.)	7164404 **268,–**			№ заказа **евро**
Вспомогательный контактор Контактор в компактном корпусе. С 4 размыкающими и 4 замыкающими контактами. С клеммной колодкой для кабеля заземления. Номинальный ток: AC1 16 A, AC3 9 A. Напряжение катушки: 230 В/50 Гц.	7814681 **156,–**			№ заказа **евро**

Принадлежности	Варианты контроллеров		
	Vitotronic 100 Тип CC1E	Vitotronic 200 Тип CO1E	
Модуль расширения функциональных возможностей			**MG W**
Модуль расширения EA1 Модуль расширения функциональных возможностей в корпусе для настенного монтажа. С помощью входов и выходов обеспечивается реализация до 5 функций: **1 аналоговый вход (0 - 10 В).** ■ Установка заданного значения температуры котловой воды. **3 цифровых входа.** ■ Внешнее переключение режима работы для отопительных контуров 1 - 3 при использовании контроллера для погодозависимой теплогенерации. ■ Внешняя блокировка с общим сигналом неисправности. ■ Сообщения о неисправностях. ■ Кратковременная работа циркуляционного насоса ГВС при использовании контроллера для погодозависимой теплогенерации. **1 переключающий выход (беспотенциальное реле с переключающим контактом).** ■ Управление магистральным насосом на тепловой пункт. ■ Сигнализация пониженного режима для одного отопительного контура.	7452091 **191,–**		№ заказа **евро**
Телекоммуникационная техника			**MG Y**
Vitocom 100, тип LAN1 с телекоммуникационным модулем Для дистанционного управления отопительными установками через Интернет и IP-сети (LAN) с использованием DSL-маршрутизатора. Компактное устройство для настенного монтажа. ■ Для управления установкой с помощью **Vitotrol App** через сервер Vitodata. Для настройки режимов работы, заданных значений и временных программ максимум для 3 отопительных контуров одной отопительной установки. ■ Для управления установкой с помощью **Vitodata 100** и для настройки режимов работы, заданных значений и временных программ для всех отопительных контуров одной отопительной установки. Комплект поставки: ■ Vitocom 100, тип LAN1 с LAN-подсоединением. ■ Телекоммуникационный модуль для установки в контроллер Vitotronic. ■ Соединительные кабели для LAN и телекоммуникационного модуля.	–	Z011224 **313,–**	№ заказа **евро**

5683648

Принадлежности	Варианты контроллеров		
	Vitotronic 100 Тип CC1E	Vitotronic 200 Тип CO1E	
Телекоммуникационная техника			MG W
Vitocom 300 Для удаленного контроля, дистанционного управления и регулировки отопительных установок через IP-сети (LAN). ■ Для управления установкой с помощью **Vitodata 100** через сервер Vitodata. Для настройки режимов работы, заданных значений, программы отпуска, временных программ и кривой отопления для всех отопительных контуров одной отопительной установки. ■ Для управления установкой с помощью **Vitodata 300** через сервер Vitodata. Для настройки режимов работы, заданных значений, программы отпуска, временных программ, кривой отопления и параметров конфигурации для всех отопительных контуров максимум 5 отопительных установок. Отслеживание изменения параметров во времени и интеграция счетчиков по шине M-BUS. Для монтажа в распределительном шкафу.			
Vitocom 300, тип LAN3 с телекоммуникационным модулем LON Связь через Интернет и IP-сеть (LAN) с использованием DSL-маршрутизатора. Для монтажа на DIN рейке. В составе пакета: ■ Vitocom 300, тип LAN3 с LAN-подсоединением. ■ Телекоммуникационный модуль LON для установки в подключенный контроллер Vitotronic. ■ Соединительные кабели для LAN и телекоммуникационного модуля. ■ Корпус для настенного монтажа (2-рядный).	Z011399 **1.399,–**		№ заказа **евро** MG Y
Соединительный кабель LON для обмена данными между контроллерами ■ Длина 7,0 м (возможность удлинения с использованием еще одного кабеля). ■ Со штекерами RJ 45.	7143495 **40,–**		№ заказа **евро**
Муфта LON, RJ 45 Для удлинения соединительного кабеля LON.	7143496 **25,–**		№ заказа **евро**

Принадлежности	Варианты контроллеров		
	Vitotronic 100 Тип CC1E	Vitotronic 200 Тип CO1E	
Телекоммуникационная техника			**MG W**
Соединительный штекер LON, RJ 45 Для подключения к кабелю заказчика при **прокладке на расстояние свыше 14 м**. 2 шт.	7199251 **52,–**		№ заказа **евро**
Розетка LON, RJ 45 Для прокладки кабеля заказчика (CAT 6) под штукатуркой или в кабельном канале, при **прокладке на расстояние свыше 14 м** (соединение розетки LON с контроллером с помощью кабеля LON). 2 шт.	7171784 **62,–**		№ заказа **евро**
Оконечное сопротивление Для оконечной нагрузки системной шины на свободных концах должно быть установлено по одному оконечному сопротивлению. 2 шт.	7143497 **8,50**		№ заказа **евро**
Телекоммуникационный модуль LON Электронная плата для установки в контроллер для обмена данными через системную шину LON фирмы Viessmann.	7172173 **246,–**		№ заказа **евро**

► *Информацию о телекоммуникационной технике см. в регистре 18 и в инструкции по проектированию коммуникационных систем.*

Принадлежности	Варианты контроллеров			
	Vitotronic 100 Тип CC1E	Vitotronic 300 Тип CM1E		
Устройства дистанционного управления				MG W
Vitotrol 200A (абонент шины KM) Настройка для одного отопительного контура: ■ Заданное значение температуры помещения и режим работы. ■ Режим вечеринки и экономный режим. ■ Дисплей для индикации значений наружной температуры и температуры помещения, а также режимов работы. ■ Датчик температуры помещения для управления по температуре помещения (только для одного отопительного контура со смесителем). Если Vitotrol 200A используется для управления по температуре помещения, то устройство должно быть размещено в **основном жилом помещении** (типовом жилом помещении).	–	Z008341 **139,–**		№ заказа **евро**
Vitotrol 300A (абонент шины KM) Настройки для одного, двух или трех отопительных контуров: ■ Заданное значение температуры помещения и пониженное заданное значение температуры помещения, температура воды в контуре ГВС, режимы работы и программа отпуска, а также режим вечеринки и экономный режим. ■ Временная программа для отопительных контуров, емкостного водонагревателя и циркуляционного насоса ГВС. ■ Графический дисплей с подсветкой для индикации значений наружной температуры, температуры помещения, режимов работы и текстовых сообщений. ■ Датчик температуры помещения для управления по температуре помещения (только для одного отопительного контура со смесителем). Если Vitotrol 300A используется для управления по температуре помещения, то устройство должно быть размещено в **основном жилом помещении** (типовом жилом помещении). Необходимо заказать датчик температуры помещения, № заказа 7438537, если Vitotrol 300A не может быть размещен в подходящем месте для измерения температуры помещения.	–	Z008342 **260,–**		№ заказа **евро**

VITOCROSSAL 300

Принадлежности контроллеров (многокотловые установки)

Принадлежности	Варианты контроллеров			
	Vitotronic 100 Тип CC1E	Vitotronic 300 Тип CM1E		
Датчики				MG W
Датчик температуры помещения (NTC 10 кОм) В корпусе для настенного монтажа. *В качестве дополнения к Vitotrol 300A* *Если Vitotrol 300A не может быть размещен в подходящем месте для измерения температуры помещения.*	–	7438537 **76,–**		№ заказа **евро**
Накладной датчик температуры (NTC 10 кОм) ■ Для регистрации температуры на поверхности трубы. ■ С соединительным кабелем (длина 5,8 м) и штекером.	7426463 **72,–**			№ заказа **евро**
Погружной датчик температуры (NTC 10 кОм) ■ Для измерения температуры в погружной гильзе. ■ С соединительным кабелем (длина 5,8 м) и штекером.	7544848 **84,–**			№ заказа **евро**
Погружная гильза G 1/2, длина 100 мм, с зажимной скобой.	7816035 **26,–**			№ заказа **евро**
Погружная гильза G 1/2, длина 150 мм, с зажимной скобой.	7817326 **26,–**			№ заказа **евро**
Датчик температуры уходящих газов (NTC 20 кОм) ■ Для индикации и контроля предельных значений. ■ С соединительным кабелем (длина 3,5 м) и штекером.	7452531 **145,–**	–		№ заказа **евро**
Модуль расширения для контроллера отопительного контура				MG W
Модуль расширения для 2-го и 3-го отопительного контура Электронная плата для установки в Vitotronic Для управления двумя отопительными контурами со смесителем. ■ С подключениями для электроприводов смесителей, датчиков температуры подачи (NTC 10 кОм) и насосов отопительного контура. ■ Штекер электропривода смесителя и насоса для каждого отопительного контура.	–	комплект поставки		№ заказа **евро**
Принадлежности для управления отопительным контуром				MG W
Комплект привода смесителя Для одного отопительного контура со смесителем, с кабелями и штекерами. ■ Электропривод смесителя с соединительным кабелем (длина 4,0 м) и штекером для смесителей Viessmann DN 20 - 50, R ½ - 1¼ (кроме фланцевых смесителей). ■ Датчик температуры подающей магистрали в виде накладного датчика (NTC 10 кОм), с соединительным кабелем (длина 5,8 м) и штекером. ■ Штекер для насоса отопительного контура.	–	7441998 **349,–**		№ заказа **евро**

5683648

Принадлежности	Варианты контроллеров			
	Vitotronic 100 Тип CC1E	Vitotronic 300 Тип CM1E		
Принадлежности для управления отопительным контуром				MG W
Электропривод для фланцевого смесителя Кабельные соединения с контроллером обеспечивает заказчик. Для смесителей Viessmann DN 40 - 100. ►См. регистр 29				
Погружной терморегулятор Термостатный ограничитель максимальной температуры для системы внутрипольного отопления. ■ С соединительным кабелем (длина 4,2 м) и штекером. ■ С погружной гильзой R ½, длина 200 мм, из нержавеющей стали.	–	7151728 **188,–**		№ заказа **евро**
Накладной терморегулятор Термостатный ограничитель максимальной температуры для системы внутрипольного отопления. С соединительным кабелем (длина 4,2 м) и штекером.	–	7151729 **148,–**		№ заказа **евро**
Прочее				MG W
Адаптер для внешних предохранительных устройств (абонент шины KM) Для подключения 4 дополнительных предохранительных устройств (например, устройство контроля заполненности котлового блока водой, ограничители минимального и максимального давления). (Возможны макс. 2 адаптера для 7 предохранительных ус тройств.)	7164404 **268,–**	–		№ заказа **евро**
Вспомогательный контактор Контактор в компактном корпусе. С 4 размыкающими и 4 замыкающими контактами. С клеммной колодкой для кабеля заземления. Номинальный ток: AC1 16 A, AC3 9 A. Напряжение катушки: 230 В/50 Гц.	7814681 **156,–**			№ заказа **евро**
Комплект для монтажа в шкафу управления Для установки панели управления Vitotronic в дверь шкафа управления, при монтаже контроллера Vitotronic в шкаф управления. ■ Монтажная рамка для установки панели управления в переднюю дверь шкафа управления. ■ Заглушка для установки в контроллер. ■ Соединительный кабель (5 м). ■ Угловой штекер для соединительного кабеля.	–	7452236 **112,–**		№ заказа **евро**

VITOCROSSAL 300

Принадлежности контроллеров (многокотловые установки)

Принадлежности	Варианты контроллеров			
	Vitotronic 100 Тип CC1E	Vitotronic 300 Тип CM1E		
Модуль расширения функциональных возможностей				MG W
Модуль расширения EA1 Модуль расширения функциональных возможностей в корпусе для настенного монтажа. С помощью входов и выходов обеспечивается реализация до 5 функций: **1 аналоговый вход (0 - 10 В).** ■ Установка заданного значения температуры котловой воды. **3 цифровых входа.** ■ Внешнее переключение режима работы для отопительных контуров 1 - 3 при использовании контроллера для погодозависимой теплогенерации. ■ Внешняя блокировка с общим сигналом неисправности. ■ Сообщения о неисправностях. ■ Кратковременная работа циркуляционного насоса ГВС при использовании контроллера для погодозависимой теплогенерации. **1 переключающий выход (беспотенциальное реле с переключающим контактом).** ■ Управление магистральным насосом на тепловой пункт. ■ Сигнализация пониженного режима для одного отопительного контура.	–	7452091 **191,–**		№ заказа **евро**
Телекоммуникационная техника				MG Y
Vitocom 300 Для удаленного контроля, дистанционного управления и регулировки отопительных установок через IP-сети (LAN). ■ Для управления установкой с помощью **Vitodata 100** через сервер Vitodata. Для настройки режимов работы, заданных значений, программы отпуска, временных программ и кривой отопления для всех отопительных контуров одной отопительной установки. ■ Для управления установкой с помощью **Vitodata 300** через сервер Vitodata. Для настройки режимов работы, заданных значений, программы отпуска, временных программ, кривой отопления и параметров конфигурации для всех отопительных контуров максимум 5 отопительных установок. Отслеживание изменения параметров во времени и интеграция счетчиков по шине M-BUS. Для монтажа в распределительном шкафу.				
Vitocom 300, тип LAN3 Связь через Интернет и IP-сеть (LAN) с использованием DSL-маршрутизатора. В составе пакета: ■ Vitocom 300, тип LAN3 с LAN-подсоединением. ■ Соединительные кабели для LAN и телекоммуникационного модуля. ■ Корпус для настенного монтажа (2-рядный).	–	Z011555 **1.153,–**		№ заказа **евро**

5683648

Принадлежности	Варианты контроллеров		
	Vitotronic 100 Тип CC1E	Vitotronic 300 Тип CM1E	
Телекоммуникационная техника			MG W
Соединительный кабель LON для обмена данными между контроллерами ■ Длина 7,0 м (возможность удлинения с использованием еще одного кабеля). ■ Со штекерами RJ 45.	7143495 **40,–**		№ заказа **евро**
Муфта LON, RJ 45 Для удлинения соединительного кабеля LON.	7143496 **25,–**		№ заказа **евро**
Соединительный штекер LON, RJ 45 Для подключения к кабелю заказчика при **прокладке на расстояние свыше 14 м**. 2 шт.	7199251 **52,–**		№ заказа **евро**
Розетка LON, RJ 45 Для прокладки кабеля заказчика (CAT 6) под штукатуркой или в кабельном канале, при **прокладке на расстояние свыше 14 м** (соединение розетки LON с контроллером с помощью кабеля LON). 2 шт.	7171784 **62,–**		№ заказа **евро**
Оконечное сопротивление (2 шт.) Для оконечной нагрузки системной шины на свободных концах должно быть установлено по одному оконечному сопротивлению. **Входят в комплект поставки.**			

► *Информацию о телекоммуникационной технике см. в регистре 18 и в инструкции по проектированию коммуникационных систем.*

Система удаления продуктов сгорания

для режима с забором воздуха для горения из помещения установки

MG W

Для прохода через шахты дымохода или каналы с продольной вентиляцией, удовлетворяющие следующим требованиям:
- Огнестойкость 90 минут (F90/L90).

Для режима эксплуатации с **забором воздуха для горения из помещения установки** необходима труба дымохода для соединения конденсационного котла и шахты, а также для прохода через шахту.
Для подключения к водогрейному котлу необходимо дополнительно заказать присоединительный элемент котла.

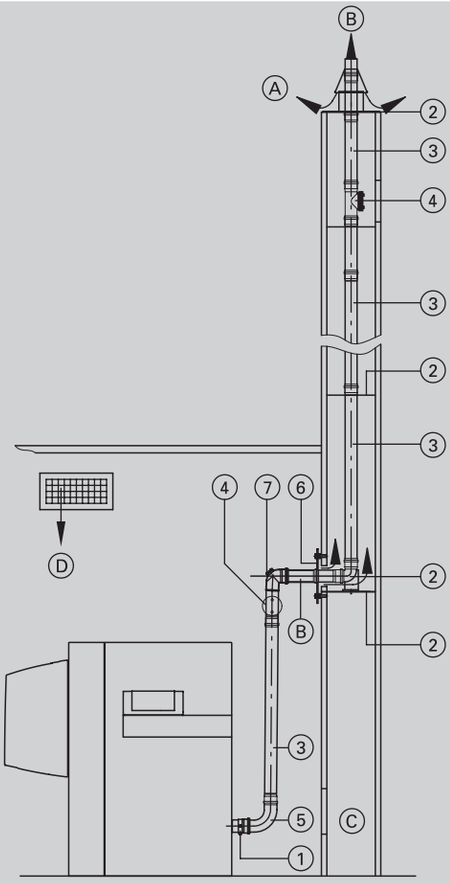

A Вентиляция шахты
B Уходящие газы
C Ревизионное отверстие
D Приточный воздух/отверстие приточного воздуха

	Модульный размер	200	250	Ø мм
1	**Присоединительный элемент котла** с Ø 250 мм на Ø 200 мм	7339838 **276,–**	**–**	№ заказа **евро**
	Присоединительный элемент котла с Ø 250 мм на Ø 250 мм	**–**	7457216 **335,–**	№ заказа **евро**
2	**Базовый комплект шахты дымохода** (полипропилен, жесткая конструкция) ■ Опорное колено. ■ Опорная шина. ■ Крышка шахты. ■ Распорка (5 шт.).	7180258 **878,–**	7452860 **1.844,–**	№ заказа **евро**
	Распорка (3 шт.)	7339810 **134,–**	7452861 **189,–**	№ заказа **евро**
3	**Труба** длина 2 м	7339803 **254,–**	7452862 **495,–**	№ заказа **евро**
	Труба длина 1 м	7339802 **170,–**	7452863 **313,–**	№ заказа **евро**
	Труба длина 0,5 м	7339801 **132,–**	7452864 **223,–**	№ заказа **евро**
4	**Ревизионный элемент,** прямой	7339808 **293,–**	ZK02572 **466,–**	№ заказа **евро**
5	**Колено** 87°	7339807 **294,–**	7452866 **504,–**	№ заказа **евро**
	Колено 45° (2 шт.)	7339806 **461,–**	7452867 **780,–**	№ заказа **евро**
6	**Вентиляционная диафрагма**	7339811 **202,–**	7452868 **153,–**	№ заказа **евро**
	Колено 30° (2 шт.)	7339805 **444,–**	**–**	№ заказа **евро**
	Колено 15° (2 шт.)	7339804 **444,–**	**–**	№ заказа **евро**
7	**Ревизионное колено 87°**	7339809 **420,–**	ZK02574 **724,–**	№ заказа **евро**

Указание!
К дымовым трубам, используемым для подачи воздуха/отвода продуктов сгорания, а также к влагонепроницаемым дымовым трубам согласно DIN EN 13384 подключение приборов допускается в том случае, если изготовителем дымовой трубы предоставлен сертификат соответствия при указанных параметрах уходящих газов с учетом местных особенностей (например, температура обратной магистрали отопительного контура, исполнение соединительного элемента и т.п.).

Трубы дымохода, приведенные в регистре 8, использоваться **не** могут.

Система удаления продуктов сгорания

для Vitocrossal 300, тип CT3U, 400 - 630 кВт
из пластика (полипропилен)

Система удаления продуктов сгорания
для режима с забором воздуха для горения из помещения установки

Макс. общая длина дымохода до присоединительного элемента котла

Vitocrossal 300				
Номинальная тепловая мощность	400	500	630	кВт
Макс. общая длина				
■ Модульный размер 200	16	—	—	м
■ Модульный размер 250	30	30	30	м

Учтены: длина соединительного элемента 2 м, 3 колена 87° (включая опорное колено) и Ø соединительного элемента равен модульному размеру дымохода.
Подходящую систему подачи воздуха см. в регистре 22.1 "Система подачи воздуха".

Vitocrossal 300

Тип CR3B

Конденсационный котел для работы на природном и сжиженном газе

- с **двумя** патрубками обратной магистрали
- поставляется **в разделенном виде**

Макс. допустимая рабочая температура 100 °C
Макс. допустимая температура срабатывания защитного ограничителя температуры 110 ºC

Допустимое рабочее давление 6 бар

- Нормативный КПД: до 98 % (H_s)/109 % (H_i).
- Высокая эксплуатационная надежность и длительный срок службы благодаря использованию коррозионностойких теплообменных поверхностей Inox-Crossal из высококачественной нержавеющей стали.
- Теплообменные поверхности Inox-Crossal обеспечивают высокоэффективную теплопередачу и высокую скорость процесса конденсации.
- Гладкие самоочищающиеся теплообменные поверхности из нержавеющей стали.
- Минимальный уровень выбросов вредных веществ при сжигании благодаря низкой теплонапряженности камеры сгорания и проходной камере сгорания.
- Простота подачи на место установки благодаря раздельному исполнению.
- Два патрубка обратной магистрали для гидравлической обвязки с оптимизацией теплоты конденсации.
- Простой в эксплуатации контроллер Vitotronic с текстовой и графической индикацией.

5606717 5/2018

Отопительная установка	Контроллер
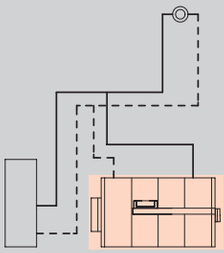 ■ Однокотловая установка для режима эксплуатации с постоянной температурой котловой воды	**Vitotronic 100** **Тип CC1E, для режима с постоянной температурой подачи** ■ цифровой контроллер котлового контура ■ для двухступенчатой или модулируемой горелки ■ с регулировкой температуры емкостного водонагревателя ■ с кокпитом энергии При использовании однокотловых установок необходимо отдельно заказать датчик температуры емкостного водонагревателя: **Погружной датчик температуры (NTC 10 кОм)** № заказа 7544848 **Евро 84,– MG W**
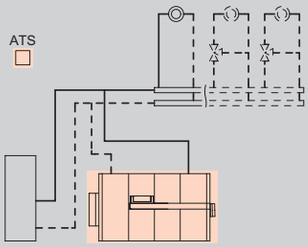 ■ Однокотловая установка для работы с переменной температурой теплоносителя или ■ Однокотловая установка и 1 или 2 отопительных контура со смесителем	**Vitotronic 200** **Тип CO1E, для режима погодозависимой теплогенерации** **Для управления макс. двумя отопительными контурами со смесителем.** ■ Контроллер погодозависимого управления котловым и отопительными контурами ■ Таймер для суточной и недельной программы работы ■ Для двухступенчатой или модулируемой горелки ■ Раздельная настройка временных программ, кривых отопления, заданных значений температуры и режимов работы ■ Регулировка температуры воды по датчику температуры емкостного водонагревателя ■ Интегрированная система диагностики , кокпит энергии и другие функции ■ Возможность обмена данными через шину LON Для отопительных контуров со смесителем необходим модуль расширения для 2-го и 3-го отопительного контура (электронная плата для установки в контроллер) **Модуль расширения для 2-го и 3-го отопительного контура** № заказа 7164403 **447,– евро MG W** Для каждого **отопительного контура со смесителем** требуется модуль расширения. **Комплект привода смесителя** № заказа 7441998 **349,– евро MG W** Для информационного обмена необходим телекоммуникационный модуль LON **Телекоммуникационный модуль LON с соединительным кабелем** № заказа Z003394 **286,– евро MG W**

Комплект поставки:

- Котловой блок с теплоизоляцией
- Контроллер котлового контура, штекерные электроподключения
- Дверь котла с плитой горелки
- Контрфланцы с болтами и уплотнениями
- Патрубок подключения для предохранительных устройств – дополнительной проставки подающей магистрали не требуется

Указание!

- Макс. температура срабатывания защитного ограничителя составляет 110°C.
- Максимальная достигаемая температура подачи примерно на 15 K (по Кельвину) ниже температуры срабатывания защитного ограничителя.
- Условия эксплуатации содержатся в техническом паспорте.
- Указания по проектированию гидравлической обвязки см. в инструкции по проектированию.

5606717

	Котловой блок	Номинальная тепловая мощность (кВт) при температуре теплоносителя 50/30 °C или 80/60 °C					MG W
		787 720	978 895	1100 1006	1400 1280		
	Секционный	CR3B061 **40.998,–**	CR3B062 **47.482,–**	CR3B063 **52.891,–**	CR3B064 **63.938,–**		№ заказа **евро**
	Секционный	CR3B065 **41.776,–**	CR3B066 **48.260,–**	CR3B067 **53.669,–**	CR3B068 **64.716,–**		№ заказа **евро**
	Технич. данные						
	Длина	3021	3221	3338	3688		мм
	Ширина	1281	1281	1463	1463		мм
	Высота	1676	1676	1676	1676		мм
	Масса	1553	1635	1980	2185		кг
	Патрубок системы удаления продуктов сгорания	300	300	350	350		Ø мм

Указание!
Для монтажа горелки следует использовать входящую в комплект поставки плиту горелки (без выполненных отверстий).

Указание!
Для подключения водогрейного котла к системе удаления продуктов сгорания необходимо дополнительно заказать присоединительный элемент котла, см. "Принадлежности для водогрейных котлов".

Отопительная установка	Контроллер
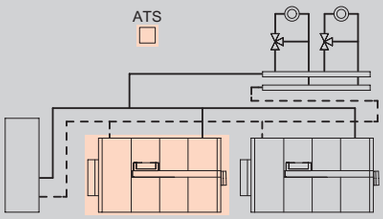 ■ Макс. 8 водогрейных котлов	**Vitotronic 300** **Тип CM1E, для режима погодозависимой теплогенерации** **Vitocrossal 200 с базовым оснащением для многокотловых установок** **Интегрированная функция управления каскадом до 8 котлов управление максимум 2-мя отопительными контурами со смесителем** ■ Раздельная настройка временных программ, кривых отопления, заданных значений температуры и режимов работы ■ Регулировка температуры воды по датчикутемпературы емкостного водонагревателя ■ Возможность информационного обмена через шину LON (телекоммуникационный модуль LON встроен в Vitotronic 300) ■ Интегрированная система диагностики, кокпит энергии и другие функции 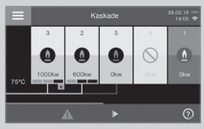
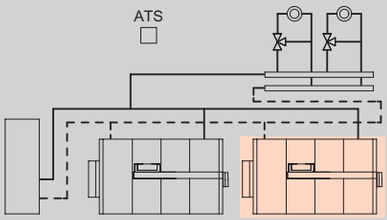 ■ Макс. 8 водогрейных котлов	**Vitotronic 100** **Тип CC1E, для режима погодозависимой теплогенерации** **В сочетании с Vitotronic 300 многокотловой установки** ■ Для второго и последующих **котлов многокотловой установки** ■ Цифровой контроллер котлового контура ■ Для двухступенчатой или модулируемой горелки ■ Возможность информационного обмена через шину LON ■ с кокпитом энергии Телекоммуникационный модуль LON следует заказывать вместе с водогрейным котлом. **Телекоммуникационный модуль LON с соединительным кабелем** № заказа Z003394 **286,– евро MG W**

Комплект поставки:

- Котловой блок с теплоизоляцией
- Контроллер котлового контура, штекерные электроподключения
- Дверь котла с плитой горелки
- Контрфланцы с болтами и уплотнениями
- Патрубок подключения для предохранительных устройств – дополнительной проставки подающей магистрали не требуется

Указание!

- Макс. температура срабатывания защитного ограничителя составляет 110°C.
- Максимальная достигаемая температура подачи примерно на 15 K (по Кельвину) ниже температуры срабатывания защитного ограничителя.
- Условия эксплуатации содержатся в техническом паспорте.
- Указания по проектированию гидравлической обвязки см. в инструкции по проектированию.

5606717

Котловой блок	Номинальная тепловая мощность (кВт) при температуре теплоносителя 50/30 °C или 80/60 °C				MG W
	787 720	978 895	1100 1006	1400 1280	
Секционный	CR3B069 **43.750,–**	CR3B070 **50.234,–**	CR3B071 **55.643,–**	CR3B072 **66.690,–**	№ заказа **евро**
Секционный	CR3B061 **40.998,–**	CR3B062 **47.482,–**	CR3B063 **52.891,–**	CR3B064 **63.938,–**	№ заказа **евро**
Технич. данные					
Длина	3021	3221	3338	3688	мм
Ширина	1281	1281	1463	1463	мм
Высота	1676	1676	1676	1676	мм
Масса	1553	1635	1980	2185	кг
Патрубок системы удаления продуктов сгорания	300	300	350	350	Ø мм

Указание!
Для монтажа горелки следует использовать входящую в комплект поставки плиту горелки (без выполненных отверстий).

Указание!
Для подключения водогрейного котла к системе удаления продуктов сгорания необходимо дополнительно заказать присоединительный элемент котла, см. "Принадлежности для водогрейных котлов".

22.5

Принадлежности

Водогрейный котел Номинальная тепловая мощность водогрейного котла (кВт)	787	978	1100	1400	MG W
Патрубок аварийной линии на водогрейном котле **Для всего мощностного ряда - R 2**					
Мембранный предохранительный клапан ■ Давление срабатывания **3 бар** ■ Патрубок подключения G 2 ■ Отвод G 2½	7437801 **391,–**			–	№ заказа **евро**
Мембранный предохранительный клапан ■ Давление срабатывания **3 бар** ■ Патрубок подключения DN 50 ■ Отвод DN 80 ■ Без винтов и уплотнения	–			9548183 **920,–**	№ заказа **евро** **MG V**
Мембранный предохранительный клапан ■ Давление срабатывания **4 бар** ■ Патрубок подключения G 2 ■ Отвод G 2½	7437802 **391,–**			–	№ заказа **евро**
Мембранный предохранительный клапан ■ Давление срабатывания **4 бар** ■ Патрубок подключения DN 50 ■ Отвод DN 80 ■ Без винтов и уплотнения	–			9548193 **920,–**	№ заказа **евро** **MG V**
Мембранный предохранительный клапан ■ Давление срабатывания **6 бар** ■ Патрубок подключения G 2 ■ Отвод G 2½	7437804 **391,–**			–	№ заказа **евро**
Мембранный предохранительный клапан ■ Давление срабатывания **6 бар** ■ Патрубок подключения DN 50 ■ Отвод DN 80 ■ Без винтов и уплотнения	–			9548203 **920,–**	№ заказа **евро** **MG V**

Водогрейный котел Номинальная тепловая мощность водогрейного котла (кВт)	787	978	1100	1400	MG W
Присоединительный элемент котла Ø 300 мм, нержавеющая сталь Для подключения к системе удаления продуктов сгорания из нержавеющей стали.	7525764 **109,–**		–		№ заказа **евро**
Присоединительный элемент котла Ø 350 мм, нержавеющая сталь Для подключения к системе удаления продуктов сгорания из нержавеющей стали.	–		7525765 **120,–**		№ заказа **евро**
1 комплект звукопоглощающих подкладок котла	7196321 **692,–**			7196322 **723,–**	№ заказа **евро**
Ограничитель максимального давления, 0 - 6 бар 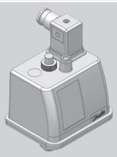 *Во многокотловых установках требуется для каждого водогрейного котла.*	7438025 **425,–**				№ заказа **евро**

5606717

Принадлежности

Водогрейный котел

Номинальная тепловая мощность водогрейного котла (кВт)	787	978	1100	1400	MG W
Ограничитель минимального давления, 0 - 6 бар *Необходим для каждого водогрейного котла в качестве устройства контроля заполненности котлового блока водой (EN 12828).* 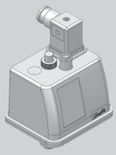	7438030 **300,–**				№ заказа **евро**
Арматурный стержень с манометром Для монтажа ограничителя максимального давления с дополнительным патрубком для подключения дополнительного защитного ограничителя давления (3 свободных подключения).	7425839 **317,–**				№ заказа **евро**

Предохранительные принадлежности

Номинальная тепловая мощность водогрейного котла (кВт)	787	978	1100	1400	MG W
Комплект для замены сепаратора паровой/жидкой фазы ■ защитный ограничитель температуры ■ погружная гильза G ½, длина 230 мм ■ защитный ограничитель давления (ограничитель максимального давления 0 - 6 бар) *Согласно EN 12828 сепаратор паровой/жидкой фазы* **не** *требуется, если дополнительно встраиваются защитный ограничитель температуры и защитный ограничитель давления (ограничитель максимального давления).*	Z010203 **563,–**				№ заказа **евро**

Устройства нейтрализации конденсата

Номинальная тепловая мощность водогрейного котла (кВт)	787	978	1100	1400	MG W
Устройство нейтрализации конденсата ■ Для конденсационных котлов мощностью 500 - 1500 кВт. ■ С гранулированным заполнителем (25 кг).	7437829 **820,–**				№ заказа **евро**
Гранулированный заполнитель 25 кг	9521748 **199,–**				№ заказа **евро**
Реле сигнализации переполнения 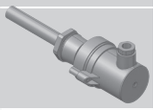	7453157 **244,–**				№ заказа **евро**
Блок задержки аварийного отключения (с возможностью настройки)	7514684 **555,–**				№ заказа **евро**
Установка для подъема конденсата Для конденсата из установок нейтрализации конденсата газовых или жидкотопливных конденсационных котлов для всего мощностного ряда. 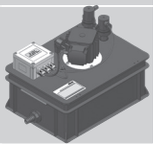	7441770 **1.693,–**				№ заказа **евро**

Смесители

Номинальная тепловая мощность водогрейного котла (кВт)	787	978	1100	1400
Смесители отопительных контуров и специальные смесители для систем внутрипольного отопления ►*Исполнения, номера заказа и цены см. в регистре 18.*				

Принадлежности

Прочее

Номинальная тепловая мощность водогрейного котла (кВт)	787	978	1100	1400	MG N
Коробка для сервисной документации Коробка для хранения папки сервисной документации. Для крепления на котле или на стене. Цвет серебристый.	7334502 **8,90**				№ заказа **евро**

Принадлежности	Варианты контроллеров			
	Vitotronic 100 тип CC1E	Vitotronic 200 тип CO1E		
Устройства дистанционного управления				MG W
Vitotrol 200A (абонент шины KM) Настройка для одного отопительного контура: ■ Заданное значение температуры помещения и режим работы ■ Режим вечеринки и экономный режим ■ Дисплей для индикации значений наружной температуры и температуры помещения, а также режимов работы ■ Датчик температуры помещения для управления по температуре помещения (только для одного отопительного контура со смесителем) Если Vitotrol 200A используется для управления по температуре помещения, то устройство должно быть размещено в **основном жилом помещении** (типовом жилом помещении).	–	Z008341 **139,–**		№ заказа **евро**
Vitotrol 300A (абонент шины KM) Настройки для одного, двух или трех отопительных контуров: ■ Заданное значение температуры помещения и пониженное заданное значение температуры помещения, температура воды в контуре ГВС, режимы работы и программа отпуска, а также режим вечеринки и экономный режим. ■ Временная программа для отопительных контуров, емкостного водонагревателя и циркуляционного насоса ГВС. ■ Дисплей с подсветкой для индикации значений наружной температуры, температуры помещения, режимов работы и текстовых сообщений. ■ Датчик температуры помещения для управления по температуре помещения (только для одного отопительного контура со смесителем) Если Vitotrol 300A используется для управления по температуре помещения, то устройство должно быть размещено в **основном жилом помещении** (типовом жилом помещении). Необходимо заказать датчик температуры помещения, № заказа 7438537, если Vitotrol 300A не может быть размещен в подходящем месте для измерения температуры помещения.	–	Z008342 **260,–**		№ заказа **евро**

VITOCROSSAL 300

Принадлежности контроллеров (однокотловые установки)

Принадлежности	Варианты контроллеров			
	Vitotronic 100 тип CC1E	Vitotronic 200 тип CO1E		
Датчики				MG W
Датчик температуры помещения (NTC 10 кОм) В корпусе для настенного монтажа. *В качестве принадлежности к Vitotrol 300A* *Используется, если не удается установить Vitotrol 300A в подходящем месте для измерения температуры помещения.*	–	7438537 **76,–**		№ заказа **евро**
Накладной датчик температуры (NTC 10 кОм) ■ Для измерения температуры на поверхности трубы. ■ С соединительным кабелем (длина 5,8 м) и штекером.	7426463 **72,–**			№ заказа **евро**
Погружной датчик температуры (NTC 10 кОм) ■ Для измерения температуры в погружной гильзе. ■ С соединительным кабелем (длина 5,8 м) и штекером.	7544848 **84,–**			№ заказа **евро**
Погружная гильза G ½, длина 100 мм, с зажимной скобой.	7816035 **26,–**			№ заказа **евро**
Погружная гильза G ½, длина 150 мм, с зажимной скобой.	7817326 **26,–**			№ заказа **евро**
Погружная гильза из нержавеющей стали R ½, длина 200 мм. Входит в комплект поставки емкостных водонагревателей Viessmann.	7819693 **52,–**			№ заказа **евро**
Датчик температуры уходящих газов (NTC 20 кОм) ■ Для индикации и контроля предельных значений. ■ С соединительным кабелем (длина 3,5 м) и штекером.	7452531 **145,–**			№ заказа **евро**
Модуль расширения для контроллера отопительного контура				MG W
Модуль расширения для 2-го и 3-го отопительного контура Электронная плата для установки в Vitotronic Для управления двумя отопительными контурами со смесителем. ■ С подключениями для электроприводов смесителей, датчиков температуры подачи (NTC 10 кОм) и насосов отопительного контура. ■ Штекер электропривода смесителя и насоса для каждого отопительного контура.	–	7164403 **447,–**		№ заказа **евро**
Принадлежности контроллера отопительного контура				MG W
Комплект привода смесителя Для одного отопительного контура со смесителем, с кабелями и штекерами. ■ Электропривод смесителя с соединительным кабелем (длина 4,0 м) для смесителей Viessmann DN 20 - 50, R ½ - 1¼ (кроме фланцевых смесителей) и штекером. ■ Датчик температуры подающей магистрали в виде накладного датчика (NTC 10 кОм), с соединительным кабелем (длина 5,8 м) и штекером. ■ Штекер для насоса отопительного контура.	–	7441998 **349,–**		№ заказа **евро**
Электропривод для фланцевого смесителя Кабельные соединения с контроллером выполняет заказчик. Для смесителей Viessmann DN 40 - 100. ►См. регистр 18				

5606717

Принадлежности	Варианты контроллеров			
	Vitotronic 100 тип CC1E	Vitotronic 200 тип CO1E		
Принадлежности контроллера отопительного контура				MG W
Погружной терморегулятор Термостатный ограничитель максимальной температуры для системы внутрипольного отопления. ■ С соединительным кабелем (длина 4,2 м) и штекером. ■ С погружной гильзой R ½, длина 200 мм, из нержавеющей стали.	–	7151728 **188,–**		№ заказа **евро**
Накладной терморегулятор Термостатный ограничитель максимальной температуры для системы внутрипольного отопления. С соединительным кабелем (длина 4,2 м) и штекером.	–	7151729 **148,–**		№ заказа **евро**

► *Информацию о управлении дополнительными отопительными контурами и соединениях Vitotronic водогрейного котла с контроллером отопительного контура см. в регистре 18.*

Прочее				MG W
Адаптер для внешних предохранительных устройств (абонент шины KM) Для подключения 4 дополнительных предохранительных устройств (например, устройство контроля заполненности котлового блока водой, ограничители минимального и максимального давления) (Возможны макс. 2 адаптера для 7 предохранительных устройств.)		7164404 **268,–**		№ заказа **евро**
Вспомогательный контактор Контактор в компактном корпусе. С 4 размыкающими и 4 замыкающими контактами. С клеммной колодкой для кабеля заземления. Номинальный ток: AC1 16 A, AC3 9 A. Напряжение катушки: 230 В/50 Гц.		7814681 **156,–**		№ заказа **евро**
Ответные штекеры 41 **и** 90 Для подключения горелки заказчика **без** ответных штекеров.		7408790 **16,–**		№ заказа **евро**

Расширение функциональных возможностей				MG W
Модуль расширения EA1 Модуль расширения функциональных возможностей в корпусе для настенного монтажа. С помощью входов и выходов обеспечивается реализация до 5 функций: **1 аналоговый вход (0 - 10 В)** ■ Установка заданного значения температуры котловой воды **3 цифровых входа** ■ Внешнее переключение режима работы для отопительных контуров 1 - 3 при использовании контроллера для погодозависимой теплогенерации. ■ Внешняя блокировка с общим сигналом неисправности ■ Сигналы неисправности ■ Кратковременная работа циркуляционного насоса ГВС при использовании контроллера для погодозависимой теплогенерации **1 переключающий выход (беспотенциальное реле с переключающим контактом)** ■ Управление магистральным насосом на тепловой пункт ■ Сигнализирование пониженного режима для одного отопительного контура.		7452091 **191,–**		№ заказа **евро**

VITOCROSSAL 300

Принадлежности контроллеров (однокотловые установки)

Принадлежности	Варианты контроллеров			
	Vitotronic 100 тип CC1E	Vitotronic 200 тип CO1E		
Телекоммуникационная техника				MG Y
Vitocom 100, тип LAN1, с телекоммуникационным модулем Для дистанционного управления отопительными установками через Интернет и IP-сети (LAN) с использованием DSL-маршрутизатора. Компактное устройство для настенного монтажа. ■ Для управления установкой с помощью **Vitotrol App** через сервер Vitodata. Для настройки режимов работы, заданных значений и временных программ для макс. 3 отопительных контуров одной отопительной установки. ■ Для управления установкой с помощью **Vitodata 100** для настройки режимов работы, заданных значений и временных программ во всех отопительных контурах одной отопительной установки. Комплект поставки: ■ Vitocom 100, тип LAN1, с разъемом LAN ■ Телекоммуникационный модуль ■ Соединительные кабели для LAN и телекоммуникационного модуля	–	Z011224 **313,–**		№ заказа **евро**

Принадлежности	Варианты контроллеров		
	Vitotronic 100 тип CC1E	Vitotronic 200 тип CO1E	
Телекоммуникационная техника			MG Y
Vitocom 300 Для удаленного контроля, дистанционного управления и регулировки отопительных установок через IP-сети (LAN). ■ Для управления установкой с помощью **Vitodata 100** через сервер Vitodata. Для настройки режимов работы, заданных значений, программы отпуска, временных программ и кривой отопления для всех отопительных контуров одной отопительной установки. ■ Для управления установкой с помощью **Vitodata 300** через сервер Vitodata. Для настройки режимов работы, заданных значений, программы отпуска, временных программ, кривой отопления и параметров конфигурации для всех отопительных контуров максимум 5 отопительных установок. Отслеживание изменения параметров во времени и интеграция счетчиков по шине M-BUS. Для монтажа в распределительном шкафу.			
Vitocom 300, тип LAN3 с телекоммуникационным модулем LON Связь через Интернет и IP-сеть (LAN) с использованием DSL-маршрутизатора. Для установки на DIN-рейке. В составе пакета: ■ Vitocom 300, тип LAN3 с LAN-подсоединением. ■ Телекоммуникационный модуль LON для установки в контроллер Vitotronic. ■ Соединительные кабели для LAN и телекоммуникационного модуля. ■ Корпус для настенного монтажа (2-рядный).	Z011399 **1.399,–**		№ заказа **евро**
Соединительный кабель LON для обмена данными между контроллерами ■ Длина 7,0 м (возможность удлинения с использованием еще одного кабеля). ■ Со штекерами RJ 45.	7143495 **40,–**		№ заказа **евро** MG W

VITOCROSSAL 300

Принадлежности контроллеров (однокотловые установки)

Принадлежности	Варианты контроллеров		
	Vitotronic 100 тип CC1E	Vitotronic 200 тип CO1E	
Телекоммуникационная техника			MG W
Муфта LON, RJ 45 Для удлинения соединительного кабеля LON.	7143496 **25,–**		№ заказа **евро**
Соединительный штекер LON, RJ 45 Для подключения к кабелю заказчика для **прокладки на расстояние свыше 14 м**. 2 шт.	7199251 **52,–**		№ заказа **евро**
Соединительная розетка LON, RJ 45 Для прокладки кабеля заказчика (CAT 6) под штукатуркой или в кабельном канале, при **прокладке на расстояние свыше 14 метров** (соединение розетки LON с контроллером с помощью кабеля LON). 2 шт.	7171784 **62,–**		№ заказа **евро**
Оконечное сопротивление Для оконечной нагрузки системной шины на свободных концах должно быть установлено по одному оконечному сопротивлению. 2 шт.	7143497 **8,50**		№ заказа **евро**
Телекоммуникационный модуль LON Электронная плата для установки в контроллер для обмена данными через системную шину LON фирмы Viessmann.	7172173 **246,–**		№ заказа **евро**

► *Информацию о телекоммуникационной технике см. в регистре 18 и в инструкции по проектированию коммуникационных систем.*

Принадлежности	Варианты контроллеров			
	Vitotronic 100 тип CC1E	Vitotronic 300 тип CM1E		
Устройства дистанционного управления				MG W
Vitotrol 200A (абонент шины KM) Настройка для одного отопительного контура: ■ Заданное значение температуры помещения и режим работы ■ Режим вечеринки и экономный режим ■ Дисплей для индикации значений наружной температуры и температуры помещения, а также режимов работы ■ Датчик температуры помещения для управления по температуре помещения (только для одного отопительного контура со смесителем) Если Vitotrol 200A используется для управления по температуре помещения, то устройство должно быть размещено в **основном жилом помещении** (типовом жилом помещении).	–	Z008341 **139,–**		№ заказа **евро**
Vitotrol 300A (абонент шины KM) Настройки для одного, двух или трех отопительных контуров: ■ Заданное значение температуры помещения и пониженное заданное значение температуры помещения, температура воды в контуре ГВС, режимы работы и программа отпуска, а также режим вечеринки и экономный режим. ■ Временная программа для отопительных контуров, емкостного водонагревателя и циркуляционного насоса ГВС. ■ Дисплей с подсветкой для индикации значений наружной температуры, температуры помещения, режимов работы и текстовых сообщений. ■ Датчик температуры помещения для управления по температуре помещения (только для одного отопительного контура со смесителем) Если Vitotrol 300A используется для управления по температуре помещения, то устройство должно быть размещено в **основном жилом помещении** (типовом жилом помещении). Необходимо заказать датчик температуры помещения, № заказа 7438537, если Vitotrol 300A не может быть размещен в подходящем месте для измерения температуры помещения.	–	Z008342 **260,–**		№ заказа **евро**

VITOCROSSAL 300

Принадлежности контроллеров (многокотловые установки)

Принадлежности	Варианты контроллеров			
	Vitotronic 100 тип CC1E	Vitotronic 300 тип CM1E		
Датчики				MG W
Датчик температуры помещения (NTC 10 кОм) В корпусе для настенного монтажа. *В качестве принадлежности к Vitotrol 300A* *Используется, если не удается установить Vitotrol 300A в подходящем месте для измерения температуры помещения.*	–	7438537 **76,–**		№ заказа **евро**
Накладной датчик температуры (NTC 10 кОм) ■ Для измерения температуры на поверхности трубы. ■ С соединительным кабелем (длина 5,8 м) и штекером.	7426463 **72,–**			№ заказа **евро**
Погружной датчик температуры (NTC 10 кОм) ■ Для измерения температуры в погружной гильзе. ■ С соединительным кабелем (длина 5,8 м) и штекером.	7544848 **84,–**			№ заказа **евро**
Погружная гильза G ½, длина 100 мм, с зажимной скобой.	7816035 **26,–**			№ заказа **евро**
Погружная гильза G ½, длина 150 мм, с зажимной скобой.	7817326 **26,–**			№ заказа **евро**
Погружная гильза из нержавеющей стали R ½, длина 200 мм. Входит в комплект поставки емкостных водонагревателей Viessmann.	7819693 **52,–**			№ заказа **евро**
Датчик температуры уходящих газов (NTC 20 кОм) ■ Для индикации и контроля предельных значений. ■ С соединительным кабелем (длина 3,5 м) и штекером.	7452531 **145,–**	–		№ заказа **евро**
Модуль расширения для контроллера отопительного контура				MG W
Модуль расширения для 2-го и 3-го отопительного контура Электронная плата для установки в Vitotronic Для управления двумя отопительными контурами со смесителем. ■ С подключениями для электроприводов смесителей, датчиков температуры подачи (NTC 10 кОм) и насосов отопительного контура. ■ Штекер электропривода смесителя и насоса для каждого отопительного контура.	–	комплект поставки		№ заказа **евро**
Принадлежности контроллера отопительного контура				MG W
Комплект привода смесителя Для одного отопительного контура со смесителем, с кабелями и штекерами. ■ Электропривод смесителя с соединительным кабелем (длина 4,0 м) для смесителей Viessmann DN 20 - 50, R ½ - 1¼ (кроме фланцевых смесителей) и штекером. ■ Датчик температуры подающей магистрали в виде накладного датчика (NTC 10 кОм), с соединительным кабелем (длина 5,8 м) и штекером. ■ Штекер для насоса отопительного контура.	–	7441998 **349,–**		№ заказа **евро**
Электропривод для фланцевого смесителя Кабельные соединения с контроллером выполняет заказчик. Для смесителей Viessmann DN 40 - 100. ►См. регистр 18				

5606717

Принадлежности	Варианты контроллеров			
	Vitotronic 100 тип CC1E	Vitotronic 300 тип CM1E		
Принадлежности контроллера отопительного контура				MG W
Погружной терморегулятор Термостатный ограничитель максимальной температуры для системы внутрипольного отопления. ■ С соединительным кабелем (длина 4,2 м) и штекером. ■ С погружной гильзой R ½, длина 200 мм, из нержавеющей стали.	–	7151728 **188,–**		№ заказа **евро**
Накладной терморегулятор Термостатный ограничитель максимальной температуры для системы внутрипольного отопления. С соединительным кабелем (длина 4,2 м) и штекером.	–	7151729 **148,–**		№ заказа **евро**
Прочее				MG W
Адаптер для внешних предохранительных устройств (абонент шины KM) Для подключения 4 дополнительных предохранительных устройств (например, устройство контроля заполненности котлового блока водой, ограничители минимального и максимального давления) (Возможны макс. 2 адаптера для 7 предохранительных устройств.)	7164404 **268,–**	–		№ заказа **евро**
Вспомогательный контактор Контактор в компактном корпусе. С 4 размыкающими и 4 замыкающими контактами. С клеммной колодкой для кабеля заземления. Номинальный ток: AC1 16 A, AC3 9 A. Напряжение катушки: 230 В/50 Гц.	7814681 **156,–**			№ заказа **евро**
Ответные штекеры 41 **и** 90 Для подключения горелки заказчика **без** ответных штекеров.	7408790 **16,–**	–		№ заказа **евро**
Комплект для монтажа в шкафу управления Для установки панели управления Vitotronic в дверь шкафа управления, при монтаже контроллера Vitotronic в шкафу управления. ■ Монтажная рамка для монтажа панели управления в переднюю дверь шкафа управления ■ Заглушка для установки в контроллер ■ Соединительный кабель (длина 5 м) ■ Угловой штекер для соединительного кабеля	–	7452236 **112,–**		№ заказа **евро**

VITOCROSSAL 300

Принадлежности контроллеров (многокотловые установки)

Принадлежности	Варианты контроллеров			
	Vitotronic 100 тип CC1E	Vitotronic 300 тип CM1E		
Расширение функциональных возможностей				MG W
Модуль расширения EA1 Модуль расширения функциональных возможностей в корпусе для настенного монтажа. С помощью входов и выходов обеспечивается реализация до 5 функций: **1 аналоговый вход (0 - 10 В)** ■ Установка заданного значения температуры котловой воды **3 цифровых входа** ■ Внешнее переключение режима работы для отопительных контуров 1 - 3 при использовании контроллера для погодозависимой теплогенерации. ■ Внешняя блокировка с общим сигналом неисправности ■ Сигналы неисправности ■ Кратковременная работа циркуляционного насоса ГВС при использовании контроллера для погодозависимой теплогенерации **1 переключающий выход (беспотенциальное реле с переключающим контактом)** ■ Управление магистральным насосом на тепловой пункт ■ Сигнализирование пониженного режима для одного отопительного контура	–	7452091 **191,–**		№ заказа **евро**

5606717

Принадлежности	Варианты контроллеров		
	Vitotronic 100 тип CC1E	Vitotronic 300 тип CM1E	
Коммуникационная техника			MG W
Vitocom 300 Для удаленного контроля, дистанционного управления и регулировки отопительных установок через IP-сети (LAN). ■ Для управления установкой с помощью **Vitodata 100** через сервер Vitodata. Для настройки режимов работы, заданных значений, программы отпуска, временных программ и кривой отопления для всех отопительных контуров одной отопительной установки. ■ Для управления установкой с помощью **Vitodata 300** через сервер Vitodata. Для настройки режимов работы, заданных значений, программы отпуска, временных программ, кривой отопления и параметров конфигурации для всех отопительных контуров максимум 5 отопительных установок. Отслеживание изменения параметров во времени и интеграция счетчиков по шине M-BUS. Для монтажа в распределительном шкафу.			
Vitocom 300, тип LAN3 Связь через Интернет и IP-сеть (LAN) с использованием DSL-маршрутизатора. Для установки на DIN-рейке. В составе пакета: ■ Vitocom 300, тип LAN3 с LAN-подсоединением. ■ Соединительные кабели для LAN и телекоммуникационного модуля. ■ Корпус для настенного монтажа (2-рядный)	Z011555 **1.153,–**		№ заказа **евро** MG Y
Соединительный кабель LON для обмена данными между контроллерами ■ Длина 7,0 м. ■ Со штекерами RJ 45.	7143495 **40,–**		№ заказа **евро**
Муфта LON (RJ 45) Для удлинения соединительного кабеля LON.	7143496 **25,–**		№ заказа **евро**
Соединительный штекер LON (RJ 45) Для подключения к кабелю заказчика при **прокладке на расстояния свыше 14 м.** 2 шт.	7199251 **52,–**		№ заказа **евро**
Штепсельная розетка LON (RJ 45) Для прокладки кабеля заказчика (CAT 6) под штукатуркой или в кабельном канале на **расстояния свыше 14 м** (соединение розетки LON с контроллером с помощью кабеля LON). 2 шт.	7171784 **62,–**		№ заказа **евро**
Оконечное сопротивление (2 шт.) Для оконечной нагрузки системной шины на свободных концах должно быть установлено по одному оконечному сопротивлению **Входит в комплект поставки.**			

► *Информацию о коммуникационной технике см. в регистре 18 и в инструкции по проектированию коммуникационных систем.*

Теплообменник уходящих газов/воды для использования теплоты конденсации (на газовом или жидком топливе)

23.2 **Vitotrans 300**

Теплообменник уходящих газов/воды
для работы на газе или жидком топливе
для водогрейных котлов мощностью 90 - 6 000 кВт

5829969 5/2018

5829969

Теплообменники уходящих газов/воды
для газовых и жидкотопливных водогрейных котлов мощностью до 6000 кВт
для использования теплоты конденсации, из нержавеющей стали

Vitotrans 300

Теплообменники уходящих газов/воды

из нержавеющей стали 1.4571 для газовых водогрейных котлов
из нержавеющей стали 1.4539 для жидкотопливных водогрейных котлов

В сочетании со следующими водогрейными котлами:
- Vitoplex 200 мощностью 90 - 1950 кВт
- Vitoplex 300 мощностью 90 - 2000 кВт
- Vitomax 100-LW мощностью 2300 - 6000 кВт (по запросу)
- Vitomax 200-LW мощностью 2300 - 6000 кВт (по запросу)
- Vitomax 300-LT мощностью 1860 - 5900 кВт (по запросу)

Для закрытых отопительных установок с допустимой температурой подачи (=соответствует температуре срабатывания защитного ограничителя температуры) **до 115 °C**

- Высокая эксплуатационная надежность и длительный срок службы благодаря использованию коррозионностойкой нержавеющей стали. Нержавеющая сталь 1.4571 пригодна для работы с газом и кратковременной работы с легким котельным топливом EL , с двухтопливной горелкой, нержавеющая сталь 1.4539 - для постоянной работы с легким котельным топливом EL для использования теплоты конденсации.
- Компактная конструкция позволяет устанавливать теплообменник непосредственно за водогрейным котлом, что экономит место.
- Простота гидравлической обвязки: по выбору через Vitotrans 300 возможно пропускание всего объемного расхода или части объемного расхода, что позволяет оптимально использовать теплоту конденсации.
- Теплообменник уходящих газов/воды Vitotrans 300 с теплообменной поверхностью Inox-Crossal для водогрейных котлов мощностью 90 - 560 кВт и теплообменной поверхностью Inox-Tubal для котлов мощностью 1860 - 6000 кВт.
- Вертикально расположенные теплообменные поверхности Inox-Crossal обеспечивают высокую эксплуатационную надежность и длительный срок службы.
- Высокоэффективный теплообмен и ускорение процесса конденсации.
- Возможна поставка устройств нейтрализации конденсата, согласованных с теплообменниками уходящих газов/воды Vitotrans 300.

5/2018
5829869

VITOTRANS 300

Теплообменник уходящих газов/воды для водогрейных котлов мощностью 90 - 560 кВт
для использования теплоты конденсации,
из нержавеющей стали

Vitotrans 300 для Vitoplex 200/300, до 560 кВт для Vitorond 200, 125 - 270 кВт					MG W
Водогрейный котел	**Номинальная тепловая мощность (кВт)**				
■ Vitoplex 200 (тип SX2A) ■ Vitoplex 300 (тип TX3A) ■ Vitorond 200	90–120 90–115 125	150–200 140–180 160–195	270–350 235–300 230–270	440–560 390–500 –	
Vitotrans 300 ■ для работы на газе	Z010326 **10.684,–**	Z010327 **11.723,–**	Z010328 **12.905,–**	Z010329 **13.950,–**	№ заказа **евро**
■ для работы на жидком топливе	Z010330 **12.822,–**	Z010331 **14.068,–**	Z010332 **15.488,–**	Z010333 **16.740,–**	№ заказа **евро**
Соединительная манжета для трубы дымохода	7260436 **379,–**	7260460 **402,–**	7260460 **402,–**	7260461 **446,–**	№ заказа **евро**

Технические данные					
Размеры Длина (без контрфланцев) Ширина Высота	707 714 1040	818 746 1116	857 818 1169	968 912 1305	мм мм мм
Масса (с теплоизоляцией)	125	150	188	284	кг
Подключение системы удаления продуктов сгорания Номинальный диаметр на теплообменнике – к водогрейному котлу – к системе удаления продуктов сгорания	180 150	200 200	200 200	250 250	Ø мм Ø мм
Допуст. рабочее давление	4	4	4	6	бар

►*Данные об устройствах нейтрализации конденсата см. на стр. 23.2-7 и 23.2-8.*

Указание!
Vitotrans 300 не могут использоваться в сочетании с горелками Vitoflame 100.

Указание!
Если выход 20A1 на контроллере Vitotronic уже задействован и для управления Vitotrans 300 недоступен, необходимо заказать поставляемый в качестве принадлежности модуль расширения AM1 (№ заказа 7452092).

Теплообменник уходящих газов/воды для водогрейных котлов мощностью 620 - 2000 кВт
для использования теплоты конденсации,
из нержавеющей стали

Vitotrans 300				MG W
Для **Vitoplex 200** номинальной мощностью 700 - 1950 кВт	700 до 900	1100 до 1300	1600 до 2000	кВт
Vitotrans 300 ■ для работы на газе	Z007212 **17.367,–**	Z007213 **15.846,–**	Z007214 **21.092,–**	№ заказа **евро**
■ для работы на жидком топливе	Z007215 **20.538**,–	Z007216 **19.017,–**	Z007217 **25.318,–**	№ заказа **евро**
Для **Vitoplex 300** номинальной мощностью 620 - 2000 кВт	620 до 780	1000 до 1250	1600 до 2000	кВт
Vitotrans 300 ■ для работы на газе	Z007212 **17.367,–**	Z007213 **15.846,–**	Z007214 **21.092,–**	№ заказа **евро**
■ для работы на жидком топливе	Z007215 **20.538**,–	Z007216 **19.017,–**	Z007217 **25.318,–**	№ заказа **евро**
Соединительная манжета для трубы дымохода	7260463 **601,–**		7260084 **630,–**	№ заказа **евро**

Технические данные				
Размеры Длина	1045		1200	мм
Ширина (без контрфланцев)	989		1110	мм
Высота	1785		2025	мм
Масса (с теплоизоляцией)	355		470	кг
Подключение системы удаления продуктов сгорания Номинальный диаметр на теплообменнике				
– к водогрейному котлу	350		400	Ø мм
– к системе удаления продуктов сгорания	300		350	Ø мм
Допуст. рабочее давление	6		6	бар

Указание!
Если выход 20A1 на контроллере Vitotronic уже задействован и для управления Vitotrans 300 недоступен, необходимо заказать поставляемый в качестве принадлежности модуль расширения AM1 (№ заказа 7452092).

VITOTRANS 300

Устройства нейтрализации конденсата
для работы на газе

Устройства нейтрализации конденсата для работы на газе						MG W
Тепловая мощность водогрейного котла (Образующийся конденсат может быть нейтрализован соответствующим устройством нейтрализации конденсата.)		90-500	500-1500	1500-3000	3000-6000	кВт
Устройство нейтрализации конденсата (с гранулированным заполнителем)		7441823 **290,–**	7437829 **820,–**	—	—	№ заказа **евро**
Гранулированный заполнитель (8 кг)		9521702 **86,–**	—	—	—	№ заказа **евро**
Гранулированный заполнитель (25 кг)		—	9521748 **199,–**	—	—	№ заказа **евро**
Контакт сигнализации переполнения		7453157 **244,–**		—	—	№ заказа **евро**
Блок задержки подачи аварийного сигнала (с возможностью настройки)		7514684 **555,–**		—	—	№ заказа **евро**
Установка жидкостной нейтрализации конденсата с настраиваемой задержкой аварийного оповещения и устройством контроля значения pH		—	—	7311987 **7.935,–**	2 шт. 7311987 **7.935,–**	№ заказа/ шт. **евро всего**
Датчик контроля уровня (беспотенциальный контакт) для контроля уровня наполнения емкости нейтрализирующего средства		—	—	7311992 **525,–**	2 шт. 7311992 **525,–**	№ заказа/ шт. **евро всего**
Нейтрализирующее средство (25 кг) для установки жидкостной нейтрализации конденсата (заказать дополнительно)		—	—	7311988 **255,–**		№ заказа **евро**
Установка для подъема конденсата для конденсата из установок нейтрализации конденсата газовых и жидкотопливных конденсационных котлов.		ZK02486 **200,–**	7441770 **1.693,–**			№ заказа **евро**

5829869

Устройства нейтрализации конденсата для работы на жидком топливе						MG W
Тепловая мощность водогрейного котла (Образующийся конденсат может быть нейтрализован соответствующим устройством нейтрализации конденсата.)		90-160	160-320	320-5000	5000-6000	кВт
Устройство нейтрализации конденсата со слоем из активированного угля и установленной системой регенерации гранулированного заполнителя		7441824 **638,–**	7441825 **1.195,–**	—	—	№ заказа **евро**
Kondensathebeanlage für Kondensate aus Neutralisationsanlagen von gas- oder ölbefeuerten Brennwertkesseln.		ZK02486 **200,–**		—	—	
Контакт сигнализации переполнения		7453157 **244,–**		—	—	№ заказа **евро**
Блок задержки подачи аварийного сигнала (с возможностью настройки)		7514684 **555,–**		—	—	№ заказа **евро**
Гранулированный заполнитель (8 кг)		9521702 **86,–**	2 шт. 9521702 **86,–**	—	—	№ заказа/ шт. **евро всего**
Установка жидкостной нейтрализации конденсата с настраиваемой задержкой аварийного оповещения и устройством контроля значения pH и устройством подъема конденсата		—	—	7311987 **7.935,–**	2 шт. 7311987 **7.935,–**	№ заказа/ шт. **евро всего**
Датчик контроля уровня (беспотенциальный контакт) для контроля уровня наполнения емкости нейтрализирующего средства		—	—	7311992 **525,–**	2 шт. 7311992 **525,–**	№ заказа/ шт. **евро всего**
Маты для связывания жидкого топлива (20 шт.)		—	—	7311990 **42,–**		№ заказа **евро**
Нейтрализирующее средство (25 кг) для установки жидкостной нейтрализации конденсата (заказать дополнительно)		—	—	7311988 **255,–**		№ заказа **евро**
Установка для подъема конденсата для конденсата из установок нейтрализации конденсата газовых или жидкотопливных конденсационных котлов		7441770 **1.693,–**				№ заказа **евро**

27 **Vitobloc 200** Электрическая мощность: 50 - 530 кВт
Теплопроизводительность: 81 - 660 кВт

5829970 5/2018

5829970

VITOBLOC 200

Блочные тепловые электростанции
Электрическая мощность: от 50 до 530 кВт
Тепловая мощность: от 83 до 660 кВт

Цены по запросу

Срок поставки по договоренности, доставка за отдельную плату

Vitobloc 200

Тип EM

Готовые к эксплуатации компактные модули для снабжения тепловой и электроэнергией в соответствии с потребностью

Для работы на природном газе

Для выработки тепловой или электроэнергии

- Удовлетворяют техническим условиям подключения (TAB).
- Серийно оборудованы стартерными батареями и синхронным генератором, благодаря чему блочно-модульная ТЭС подготовлена к работе в режиме замены электросети, и потребность в реактивном токе не возрастает.
- Экономия времени и затрат при проектировании, монтаже, вводе в эксплуатацию и эксплуатации за счет богатой комплектации.
- Длительные интервалы обслуживания благодаря встроенной системе масляной смазки с оптимизированным объемом бака, что сводит к минимуму эксплуатационные расходы и периоды простоя.
- Полностью готовые к подключению и испытанные изготовителем блоки, что обеспечивает минимальные расходы на монтаж и проверенные рабочие характеристики.
- Испытанная техника.
- Проверенные на практике системы дистанционного контроля и автоматизации.
- Широкий ассортимент сервисных услуг, например, различные предложения по техническому обслуживанию от стандартного до полного объема обслуживания.
- Испытаны согласно VDE AR-N 4105 для подключения к низкому напряжению и согласно TR-3 для подключения к среднему напряжению.

5/2018
5829850